La trabazón habrá de resultar perfectamente regular, conforme lo que se prescribe, las llagas deberán corresponderse según líneas verticales. El espesor de los lechos de mortero, no excederá de 15 mm. Los muros, las paredes y los pilares, se erigirán perfectamente a plomo con paramentos bien paralelos entre sí y sin pandeos. La erección se practicará simultáneamente y al mismo nivel en todas las partes trabadas o destinadas a serlo, para regularizar el asiento y el enlace de la albañilería.

MAMPOSTERÍA DE NIVELACIÓN

Ladrillos comunes de 0,15.

La mampostería de nivelación se construirá con ladrillos comunes asentados con mortero 1:2:10 (cemento, cal en pasta, arena) e irá desde una profundidad de 20cm. Del nivel del terreno natural, hasta el nivel de asentamiento del piso en la galería, como mampostería de borde y asentamiento de las vigas inferiores, cuando las mismas sobrepasen el terreno natural. Estarán perfectamente trabados, nivelados y aplomados. Su altura será variable. Las juntas horizontales y verticales no deberán ser mayores a 1,5 cm.

REVOQUES

Generalidades

Los distintos tipos de revoques serán los que se especifican en cada caso con los planos y planillas de locales.

Los paramentos de las paredes que deben revocarse se limpiarán esmeradamente, degradando las juntas hasta 1,5 cm de profundidad mínima, raspando la mezcla de la superficie, despreciando las partes no adherentes y abreviando el paramento con agua.

Luego de la limpieza, en todos los casos, se imprimarán los muros con azotada de concreto tipo K, para mejorar la adherencia de las capas de revoque y enlucido.

Salvo los casos en que se especifique expresamente lo contrario, los revoques tendrán un espesor mínimo de 1 ½ cm en total.

Los revoques no deberán presentar superficies alabeadas ni fuera de plomo, rebarbas u otros defectos cualesquiera. Tendrán aristas rectas.

Las superficies curvas, se revocaran empleando guías de madera. Las aristas de intersección de los paramentos entre si serán vivas y rectilíneas.

Para cualquier tipo de revoque, el CONTRATISTA preparará las muestras que la Fiscal requiera hasta lograr su aprobación.

JUEGO INFANTIL

PlayGround 2 torres instalados, según modelo solicitado debe reunir las siguientes caraacteristicas:

Dimensiones:

Longitud: 10m

Ancho: 4m

Altura: 2,50m

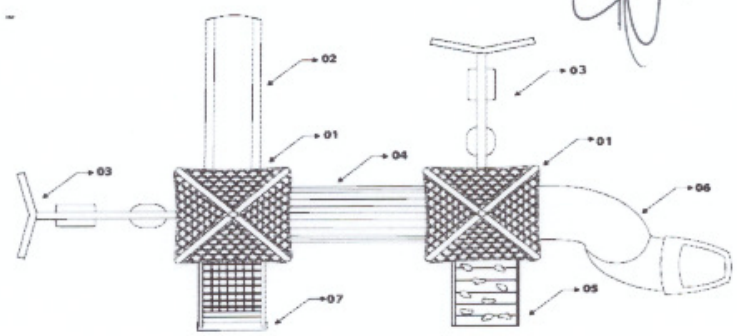

MUNICIPALIDAD DE PDTE. GRANCO
Dirección de Construcción y Conservación de Obras
Cristhian O...
Director de ...

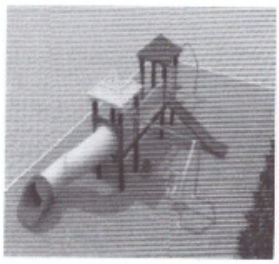
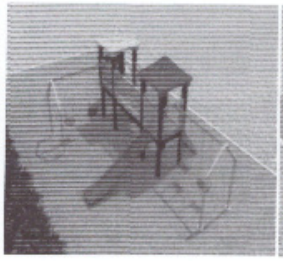

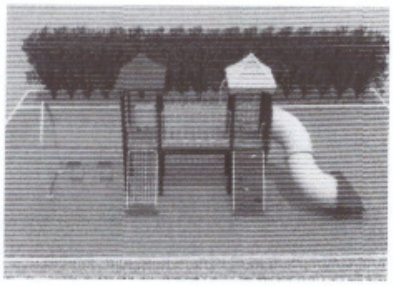
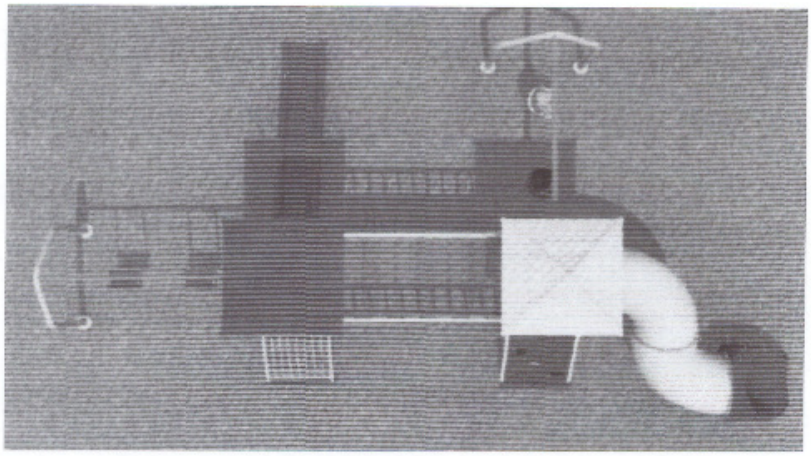

Materia prima:
PEBLD: polietileno lineal de baja densidad (material no tóxico y reciclable) pigmentada (a color) con aditivos en su composición para prolongar el mantenimiento de su color original.
HDPE: Polietileno de alta densidad (material no tóxico y reciclable) pigmentada (a color) con aditivos en su composición para prolongar el mantenimiento de su color original.
Características:
Juego Infantil 100% Plástico reciclado de Polipropileno con polietileno de alta y baja densidad reciclados con 0% de humedad/anclado con hormigón.

***Primera Torre**:

1 cobertura techo en plastico colorido (1.09x1.09)
4 columnas en madera plastica ambiental 120x120mm, 100% plastico.
Piso en tabla deck de madera plastica ambiental, 100% plastico (1.09x1.09)
1Tobogan de Plastico (2.3 m)
1 juego de cuerda (0.75m)
1 hamaca 2 lugares, estructura metalica. (2.25m)

MUNICIPALIDAD DE PO... FRANCO
Dirección de Construcciones y Conservación de Obras
Cristhian Ort...
Director de Obr...