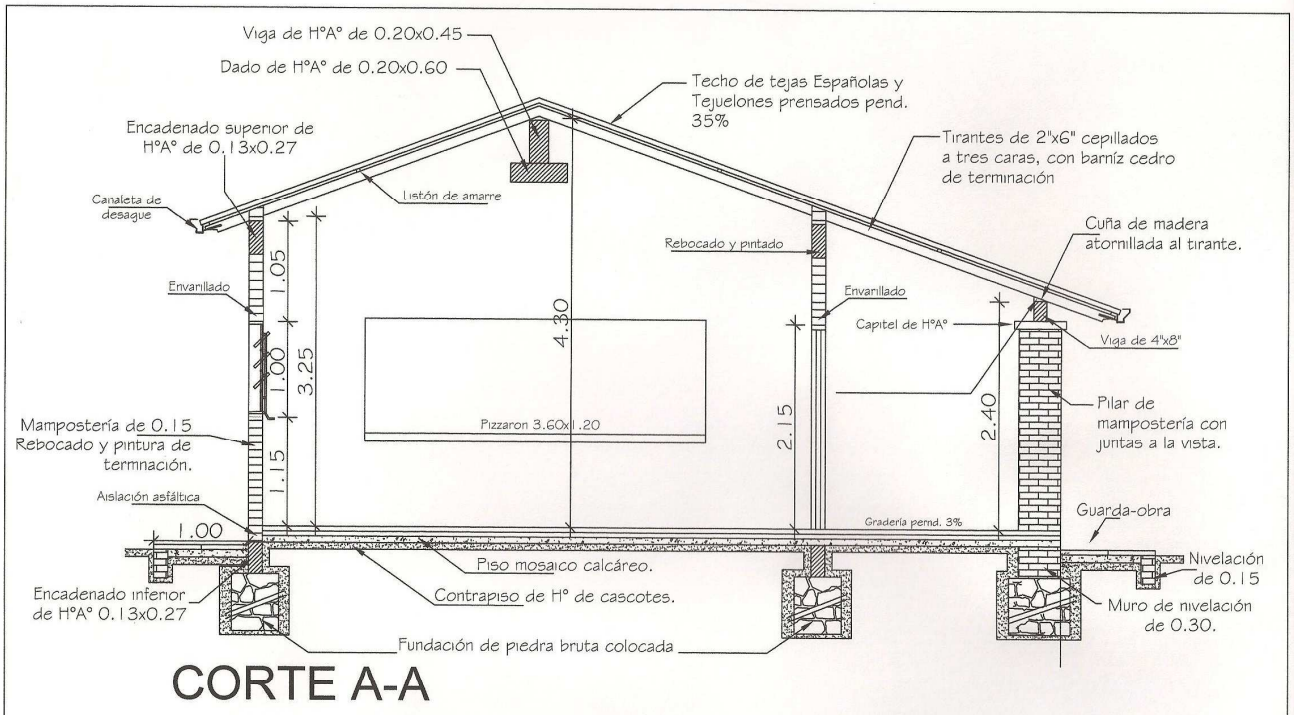

CORTE A-A

MUNICIPALIDAD DE Mcal. F. Solano López	
Escuela Básica Nº 5072 San Isidro Labrador - Compañía Yacaré cai	
Proyecto	Aula Tipo 5,80 x 6,80
PLANTA ARQUITECTÓNICA ACOTADA	**Esc. 1/50.-**

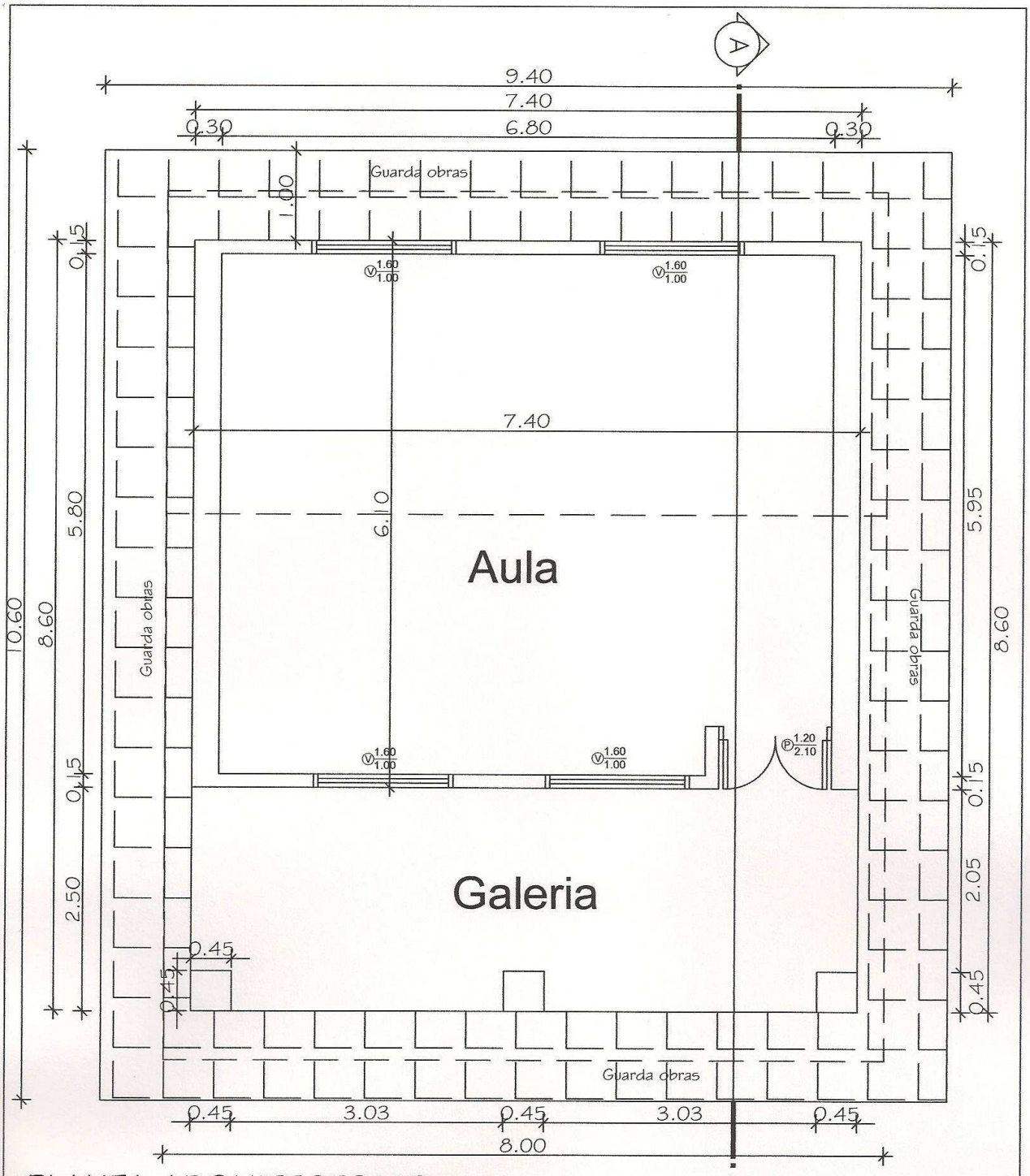

PLANTA ARQUITECTONICA

MUNICIPALIDAD DE Mcal. F. Solano López	
Escuela Básica Nº 5072 San Isidro Labrador - Compañía Yacaré cai	
Proyecto	Aula Tipo 5,80 x 6,80
PLANTA ARQUITECTÓNICA ACOTADA	**Esc. 1/50.-**

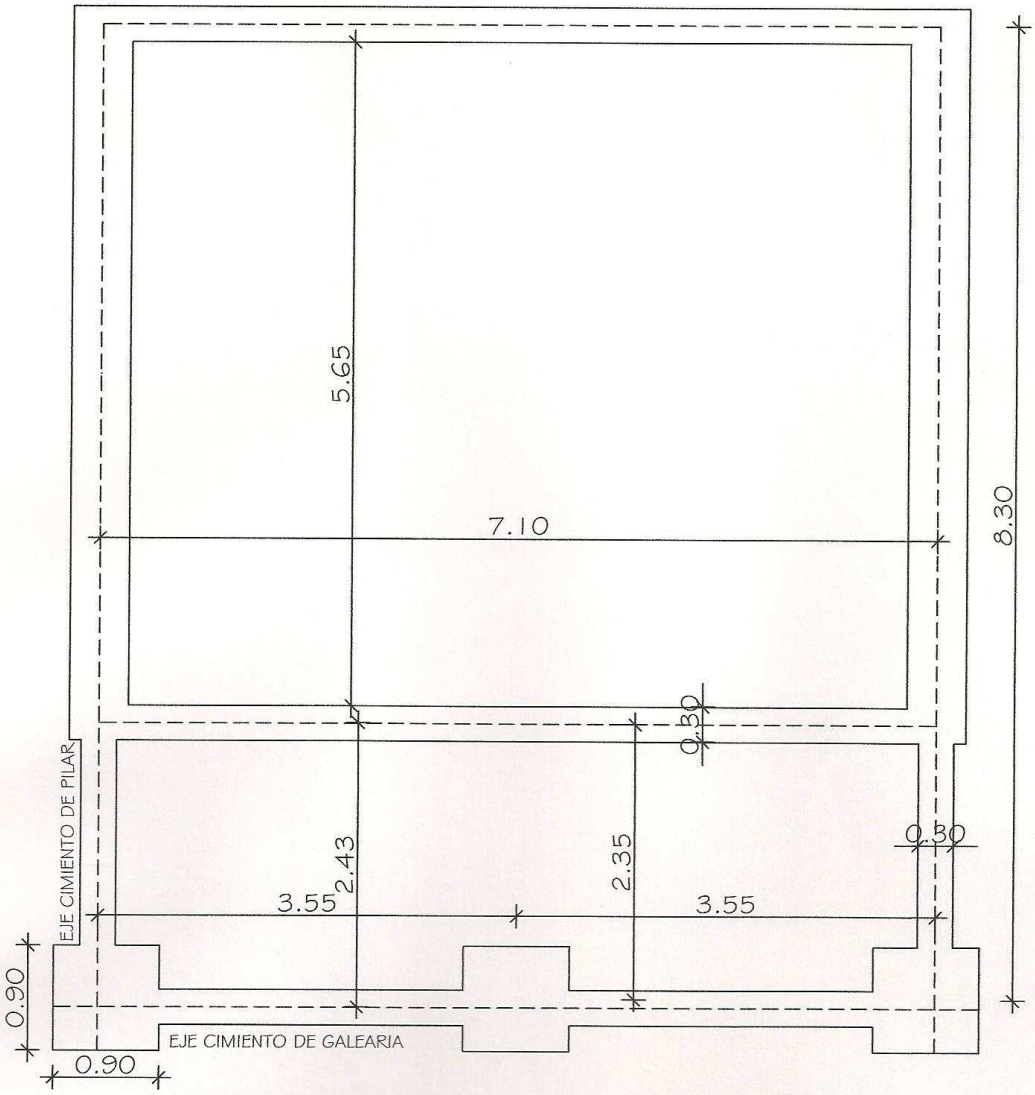

PLANTA DE FUNDACIÓN

MUNICIPALIDAD DE Mcal. F. Solano López	
Escuela Básica Nº 5072 San Isidro Labrador - Compañía Yacaré cai	
Proyecto	Aula Tipo 5,80 x 6,80
PLANTA ARQUITECTÓNICA ACOTADA	**Esc. 1/50.-**

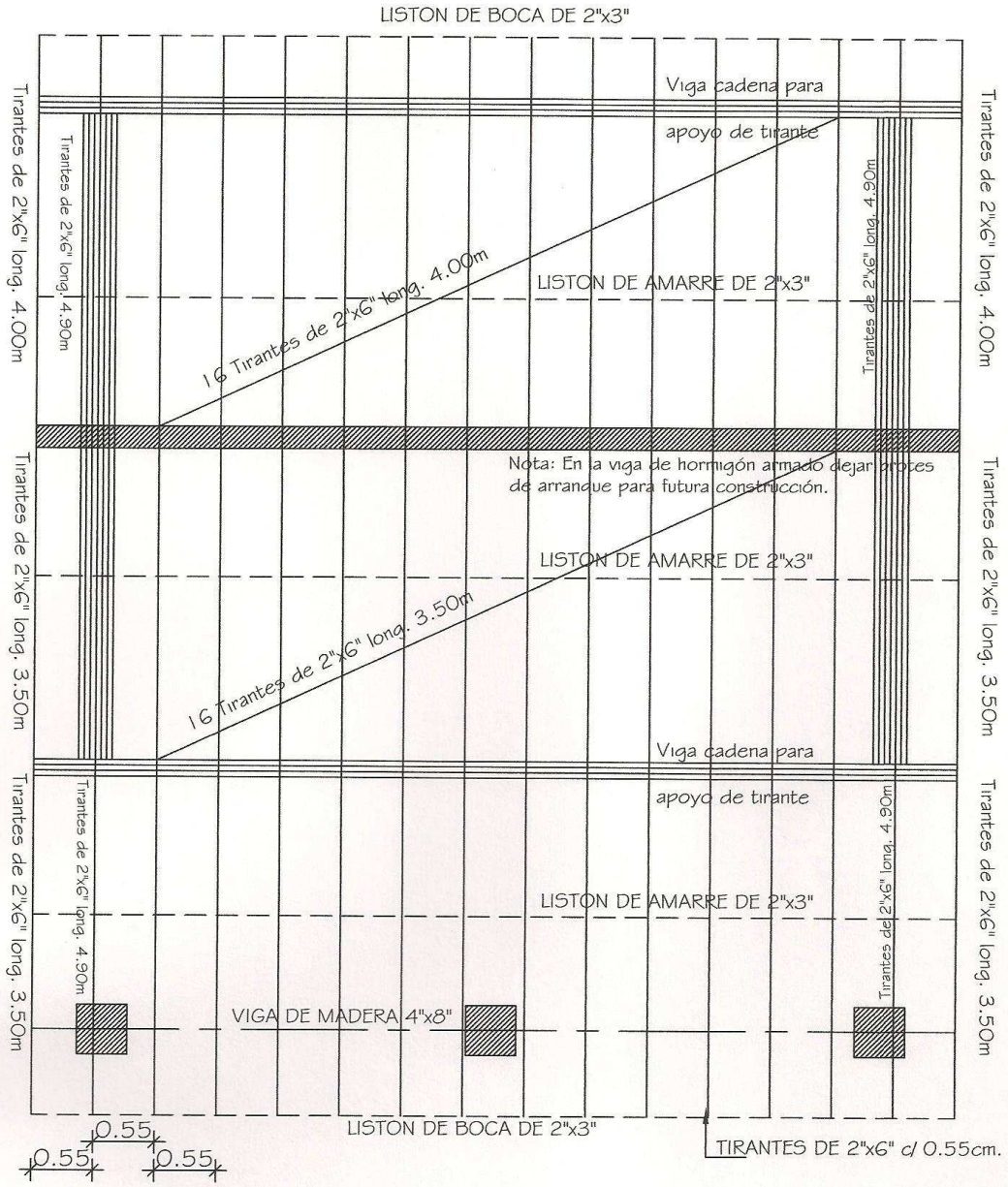

Nota: En la viga de hormigón armado dejar brotes de arranque para futura construcción.

Obs.: Los aleros extremo del bloque serán de 0.40m. y los aleros longitudinales del bloque serán de 0.70m., contados del lado de la galeria apartir de la viga de apoyo del tirante , y en el opuesto apartir del muro.

MUNICIPALIDAD DE Mcal. F. Solano López	
Escuela Básica Nº 5072 San Isidro Labrador - Compañía Yacaré cai	
Proyecto	Aula Tipo 5,80 x 6,80
PLANTA ARQUITECTÓNICA ACOTADA	**Esc. 1/50.-**

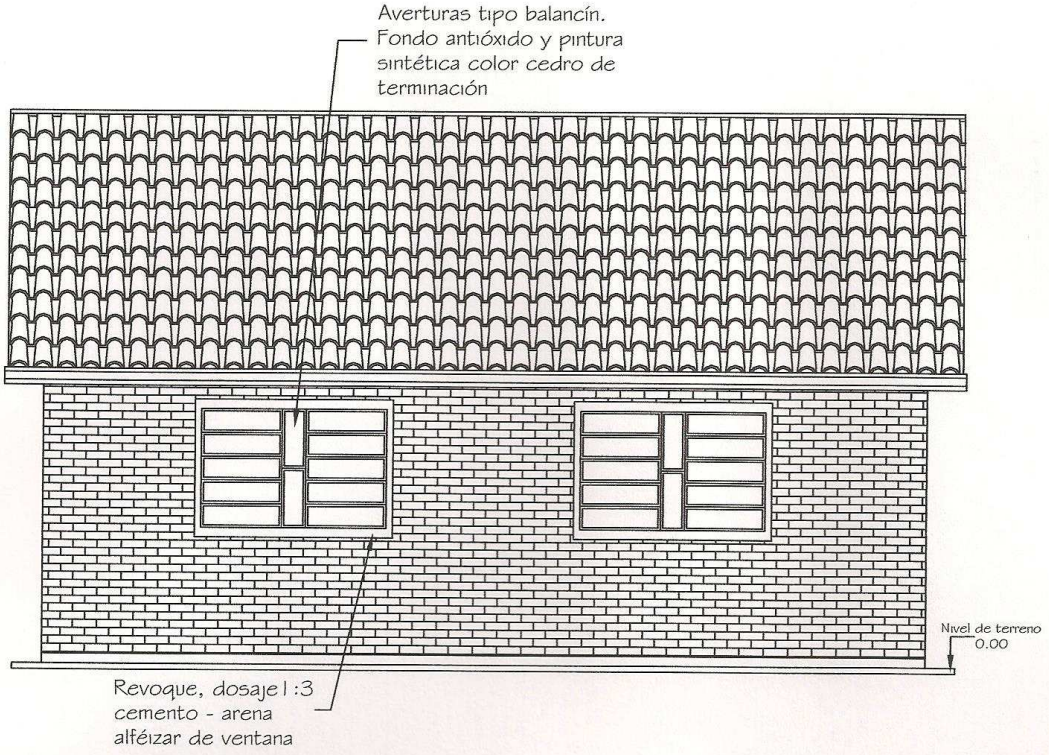

FACHADA POSTERIOR

MUNICIPALIDAD DE Mcal. F. Solano López	
Escuela Básica Nº 5072 San Isidro Labrador - Compañía Yacaré cai	
Proyecto	Aula Tipo 5,80 x 6,80
PLANTA ARQUITECTÓNICA ACOTADA	**Esc. 1/50.-**

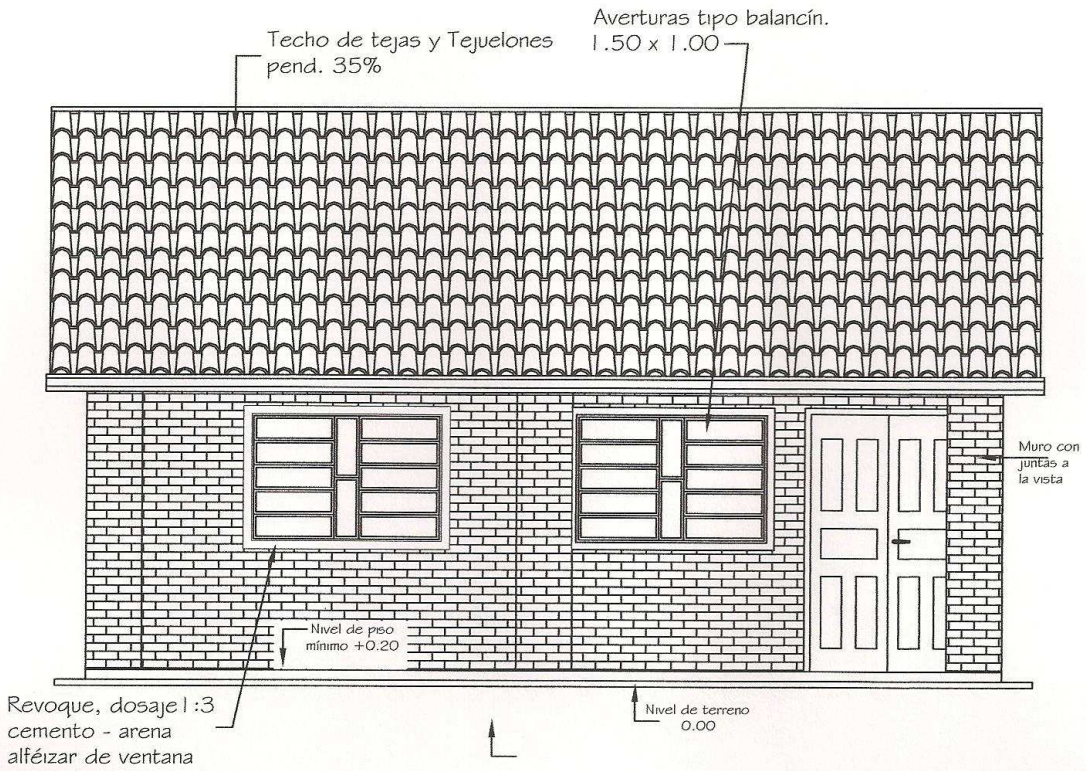

FACHADA FRONTAL

MUNICIPALIDAD DE Mcal. F. Solano López	
Escuela Básica Nº 5072 San Isidro Labrador - Compañía Yacaré cai	
Proyecto	Aula Tipo 5,80 x 6,80
PLANTA ARQUITECTÓNICA ACOTADA	**Esc. 1/50.-**

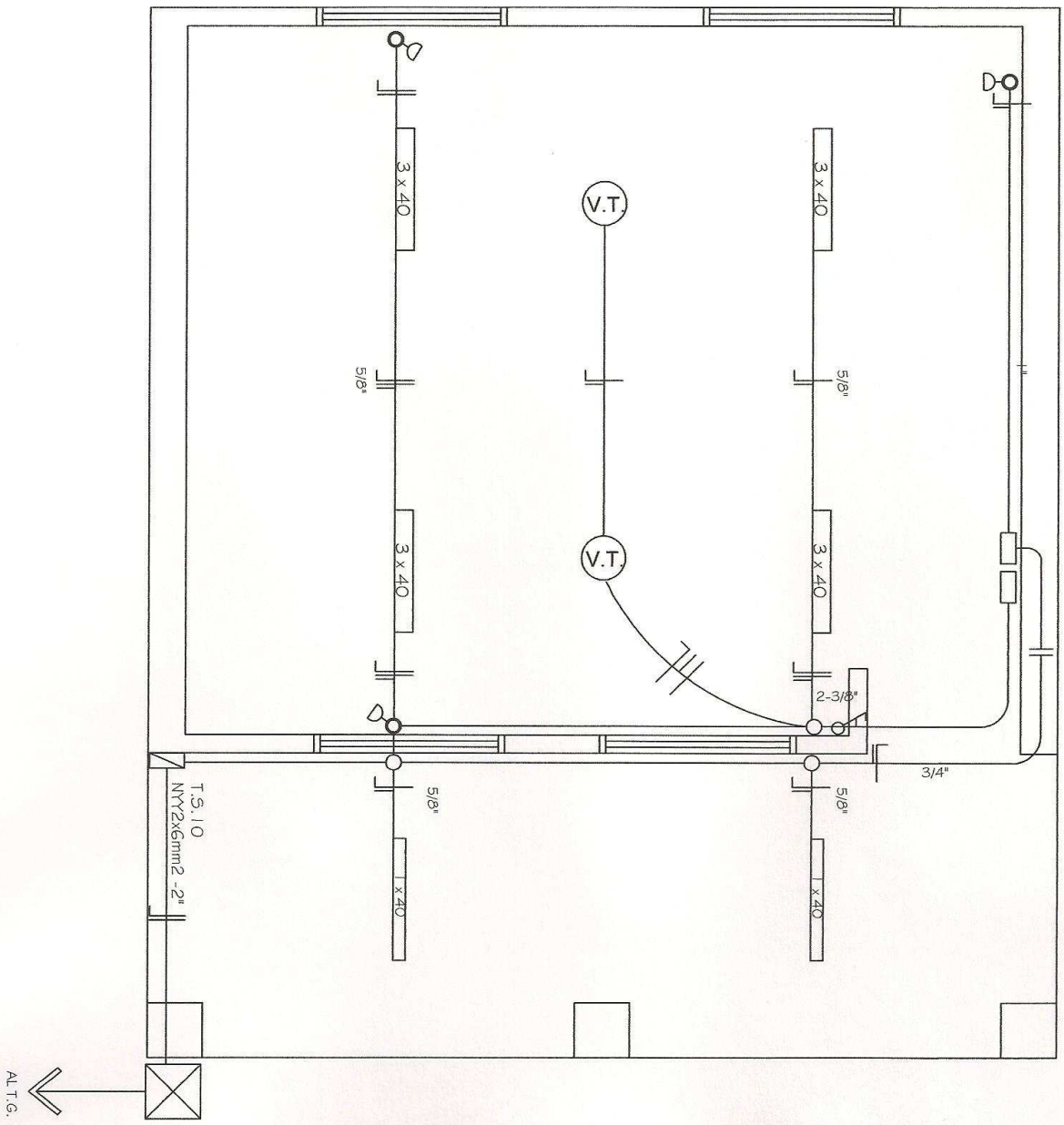

Observaciones:

*Los artefactos flourescentes son de 3x40 W.
*Los artefactos flourescentes deben ir colgados.
*Los conductores no acotados son de 2mm2.
*Los TC son tableros de luces y tomas.
*Los TCV son tableros de comando de ventiladores.

MUNICIPALIDAD DE Mcal. F. Solano López

Escuela Básica Nº 5072 San Isidro Labrador - Compañía Yacaré cai

Proyecto	Aula Tipo 5,80 x 6,80

PLANTA ARQUITECTÓNICA ACOTADA **Esc. 1/50.-**

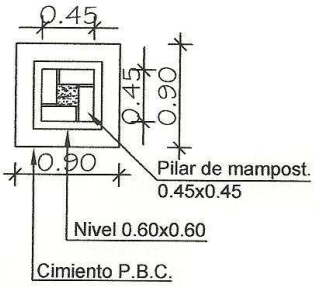

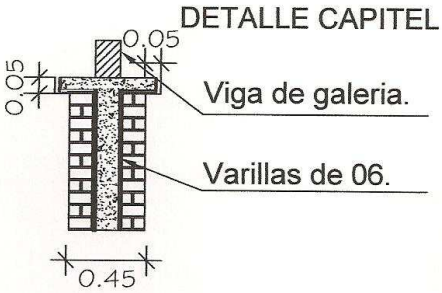

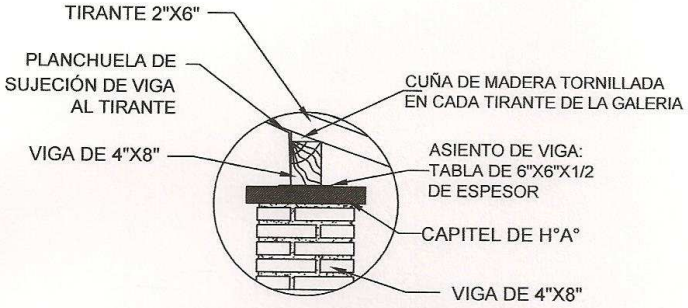

Obs.: Para las aulas en los apoyos de los tirantes sobre las vigas de galerias, dichos tirantes deberán encuñarse, con cuñas de madera tornilladas y planchuela según detalle, cada tirante intermedio

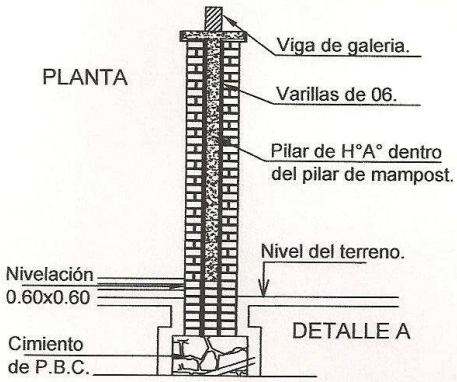

MUNICIPALIDAD DE Mcal. F. Solano López

Escuela Básica Nº 5072 San Isidro Labrador - Compañía Yacaré cai

Proyecto	Aula Tipo 5,80 x 6,80

PLANTA ARQUITECTÓNICA ACOTADA **Esc. 1/50.-**

VIGA Y DADO DE H°A°

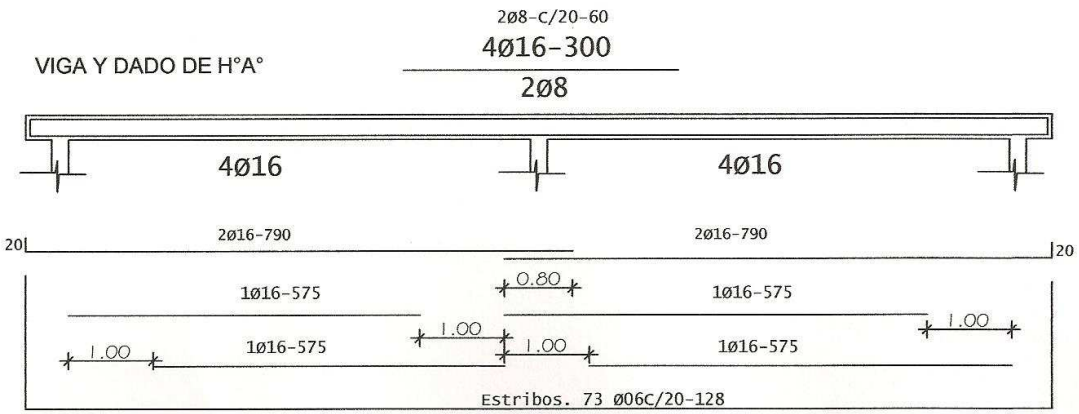

Viga H°A° 0.20x0.45

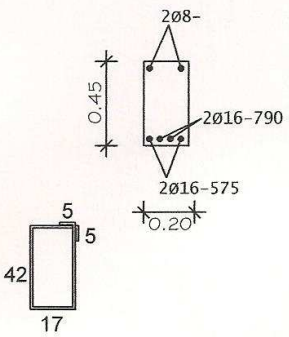

DADO DE H°A° DE 0.20X0.25X0.60

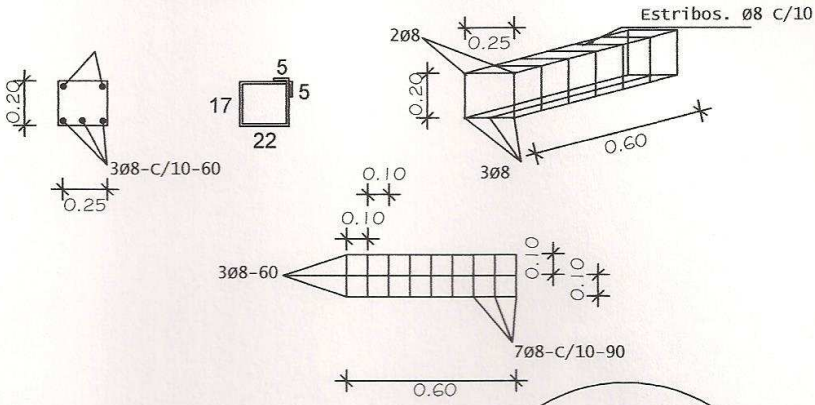

ENCADENADO SUPERIOR E INFERIOR

PAREDES DE 0.15 Y DE 0.30

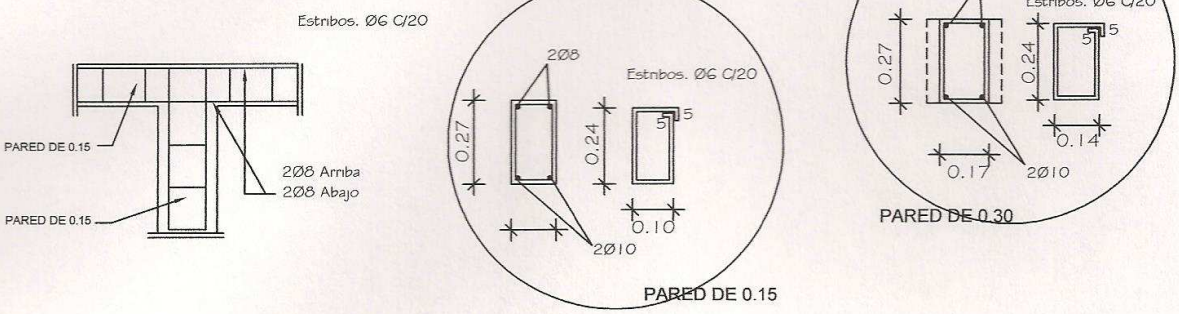

MUNICIPALIDAD DE Mcal. F. Solano López		
Escuela Básica Nº 5072 San Isidro Labrador - Compañía Yacaré cai		
Proyecto	Aula Tipo 5,80 x 6,80	
PLANTA ARQUITECTÓNICA ACOTADA		Esc. 1/50.-

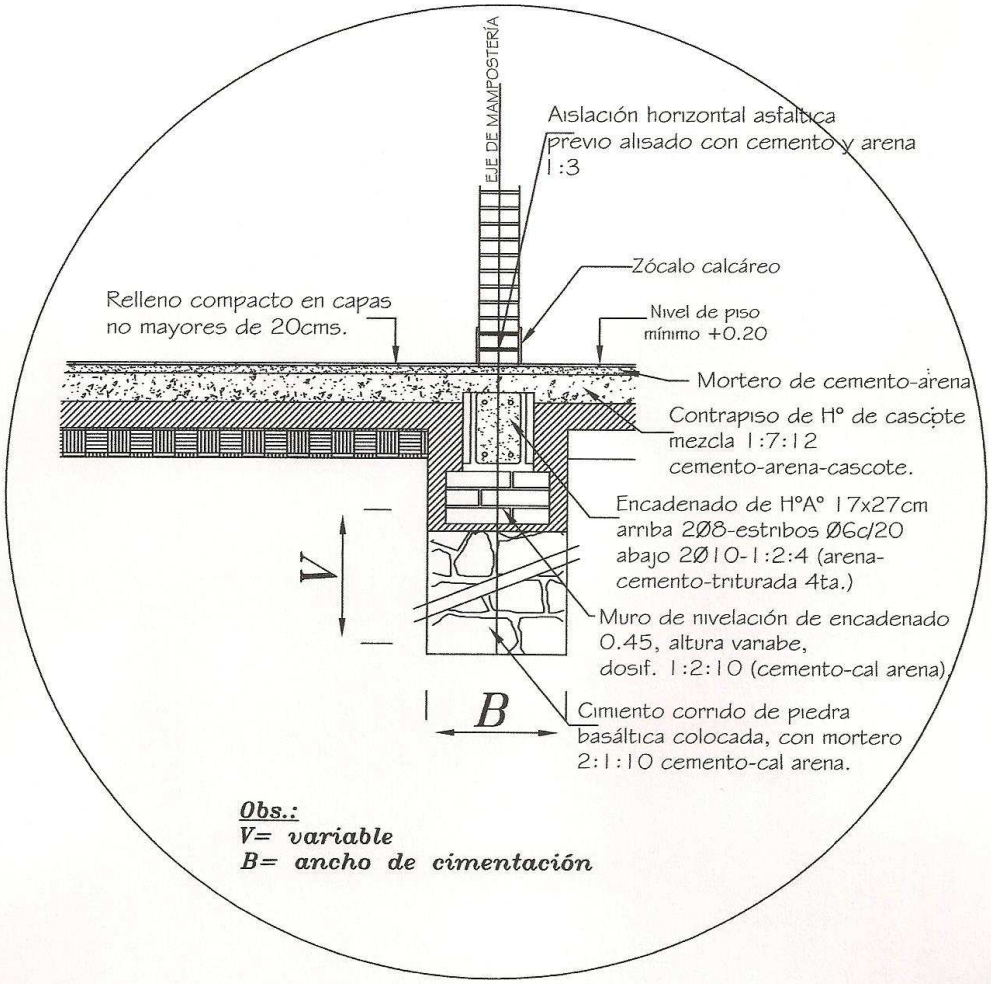

DETALLE DE CIMENTACIÓN

MUNICIPALIDAD DE Mcal. F. Solano López	
Escuela Básica Nº 5072 San Isidro Labrador - Compañía Yacaré cai	
Proyecto	Aula Tipo 5,80 x 6,80
PLANTA ARQUITECTÓNICA ACOTADA	**Esc. 1/50.-**