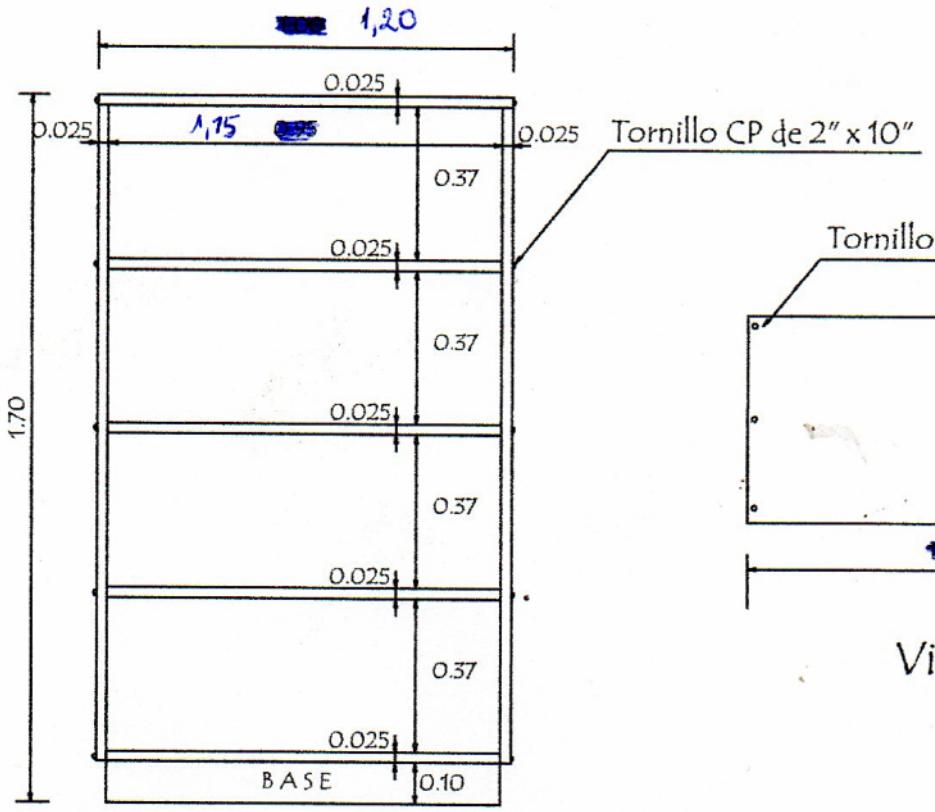

Vista Frontal

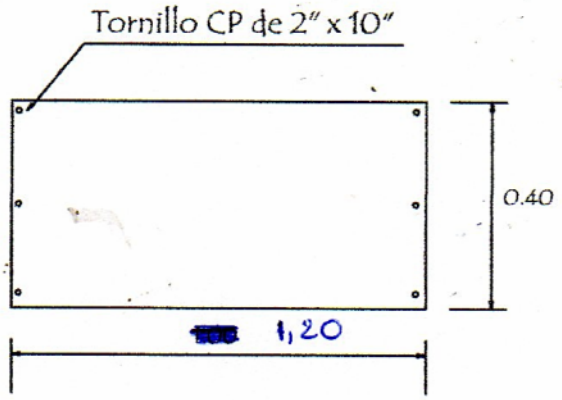

Vista Aerea

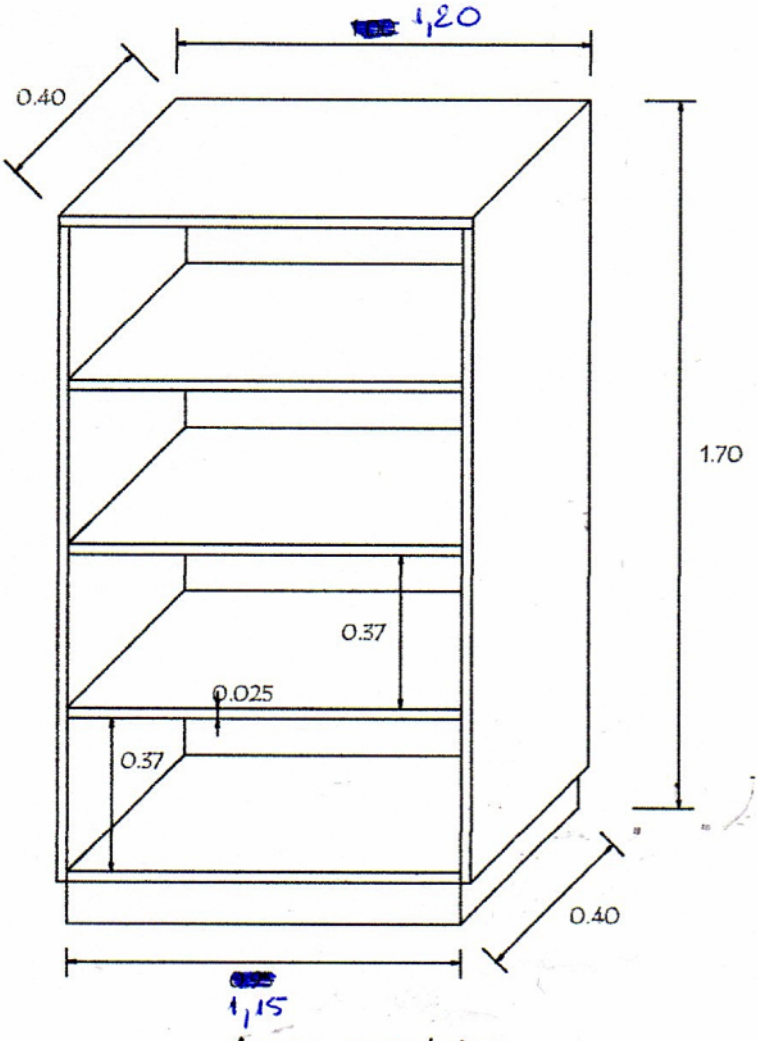

Axonometrica

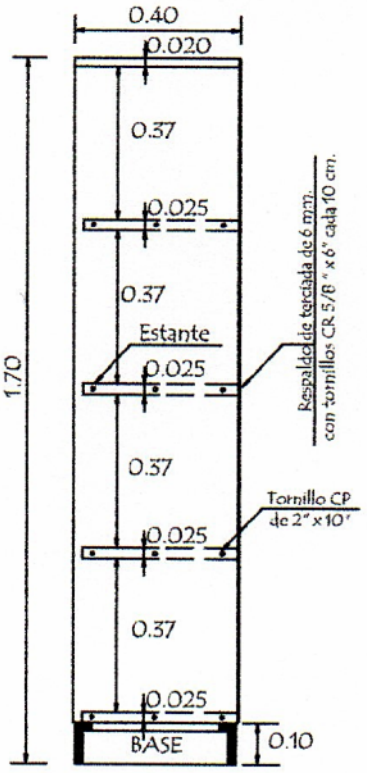

Vista Lateral