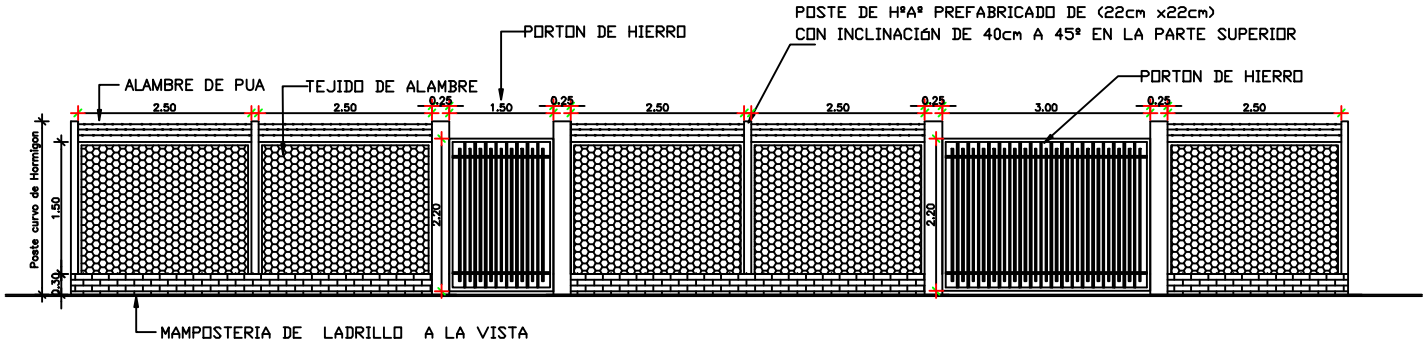

DETALLE DEL CERCADO

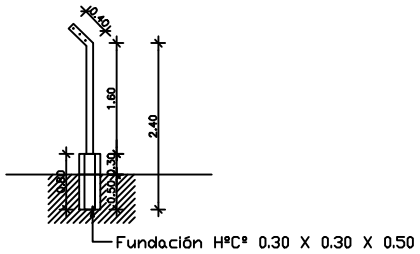

CORTE DEL CERCADO

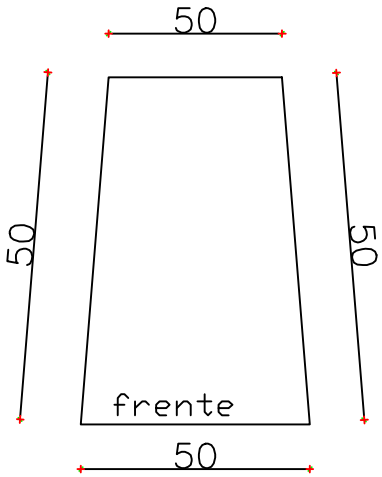

Dimensión Terreno

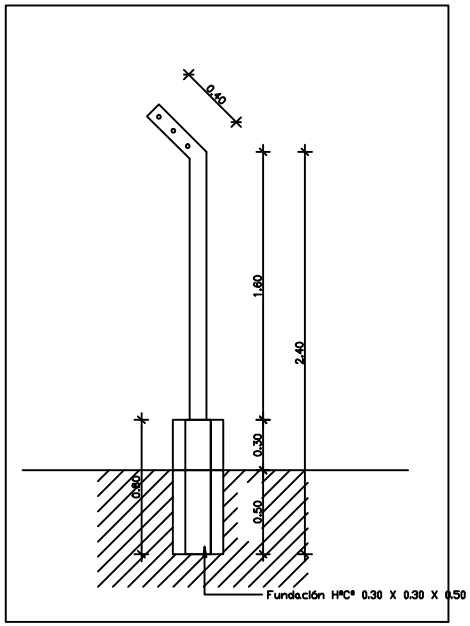

0 1 2 3 4

MUNICIPALIDAD DE ITAKYRY		
DEPARTAMENTO: SECRETARIA DE OBRAS		
LOCAL: CERCADO CAPILLA		
ESCALA 1:100	PLANO	PLANO Nº
AÑO 2013	CERCADO PERIMETRAL	01