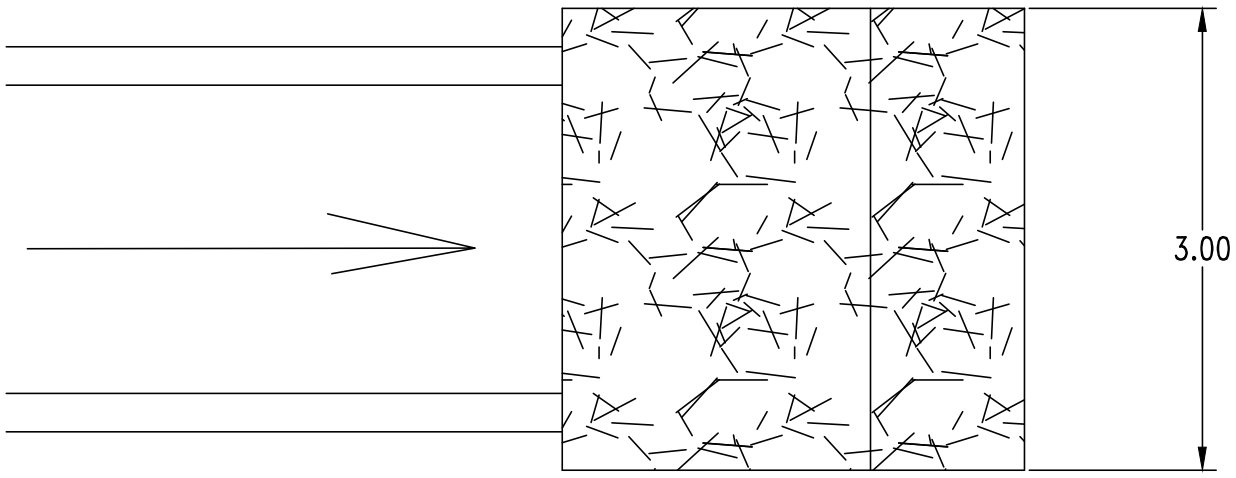

PLANTA

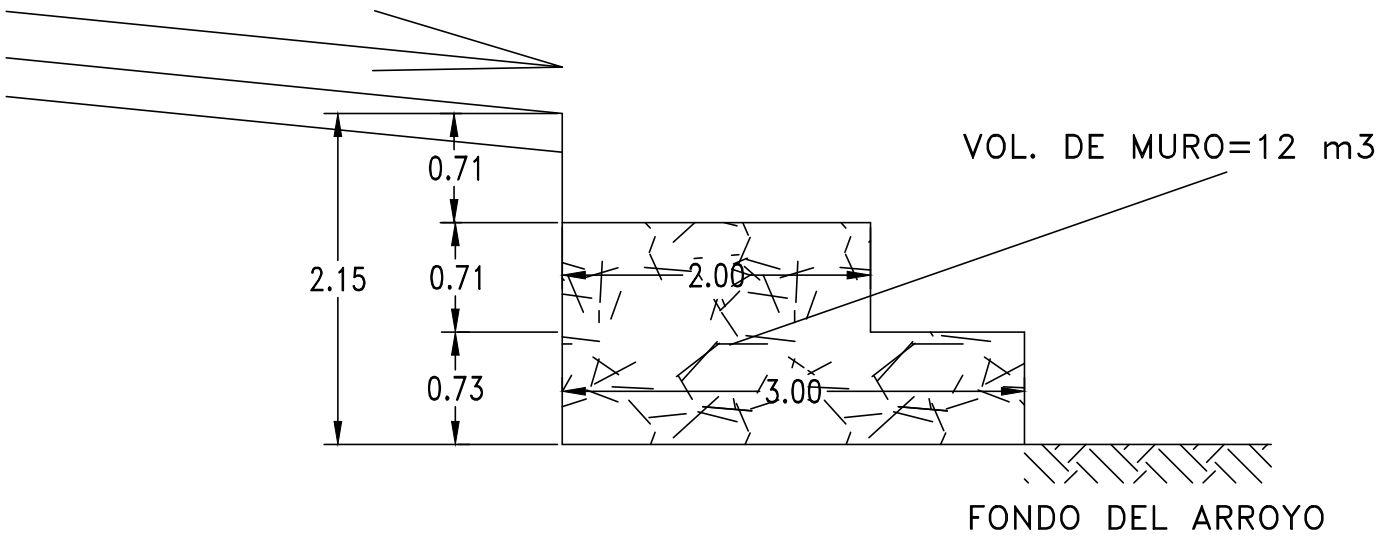

CORTE

MUNICIPALIDAD DE ASUNCIÓN	
Econ. Arnaldo Samaniego Intendente	
Ing. Germán Fleitas, Director General I. Dirección General de Obras	
PROYECTO: MEJORAMIENTO VIAL Y DESAGÜE PLUVIAL DE LA CUENCA DEL ARROYO FERREIRA - PARTE 2 DESAGÜE PLUVIAL - DETALLE DE DISIPADOR DE ENERGÍA	
Ing. Pablo Rodríguez, Director Dirección de Obras Municipales	OCTUBRE 2013 LÁMINA Nº 16