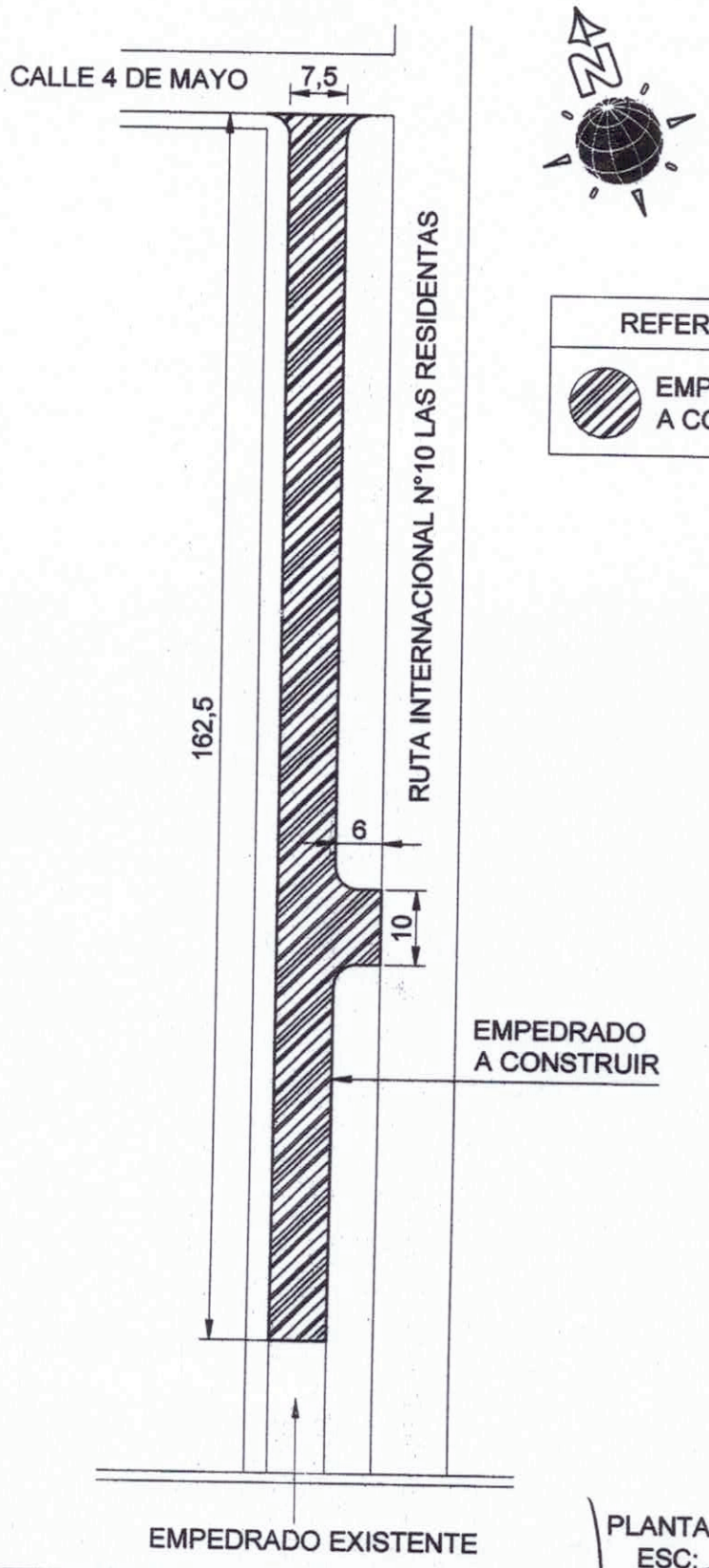

REFERENCIA
EMPEDRADO A CONSTRUIR

PLANTA ACOTADA
ESC: 1:900

MUNICIPALIDAD DE CAPIIBARY
PROYECTO
Pavimentación tipo empedrado.

Prof. Arq. Red
M.O.P.C.N° : 79

Luis Alberto Fernández Portillo
Arquitecto
Reg. M.O.P.C. N° 3193

MUNICIPALIDAD DE CAPIIBARY

PROYECTO

PAVIMENTACIÓN TIPO EMPEDRADO

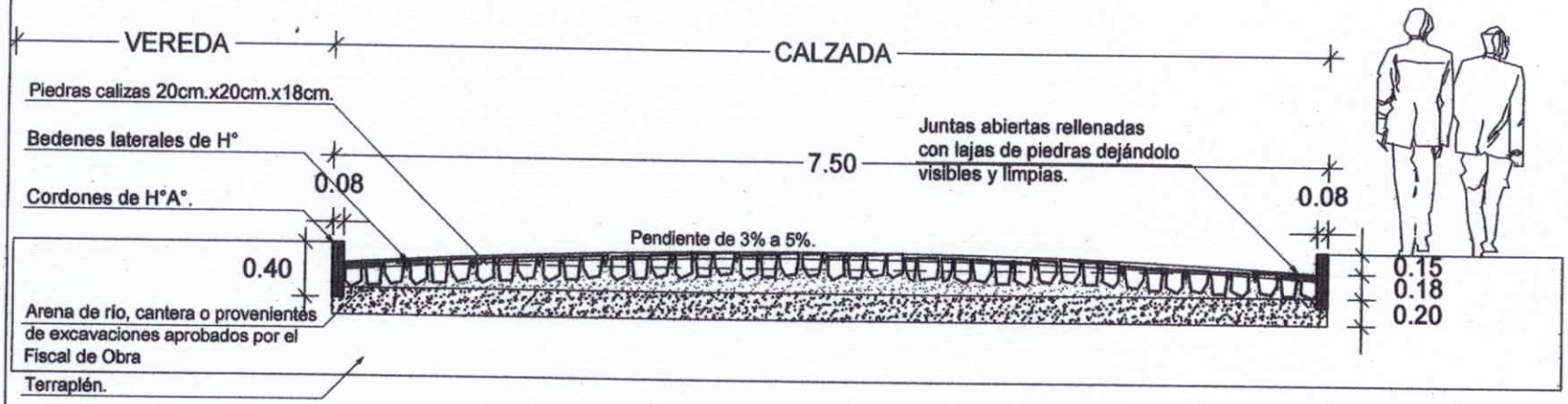

CORTE

Prof. Arq. Reg. M.O.P.C. N°.:3.193

Luis Alberto Fernández Portillo
Arquitecto
Reg. M.O.P.C. Nº 3.193

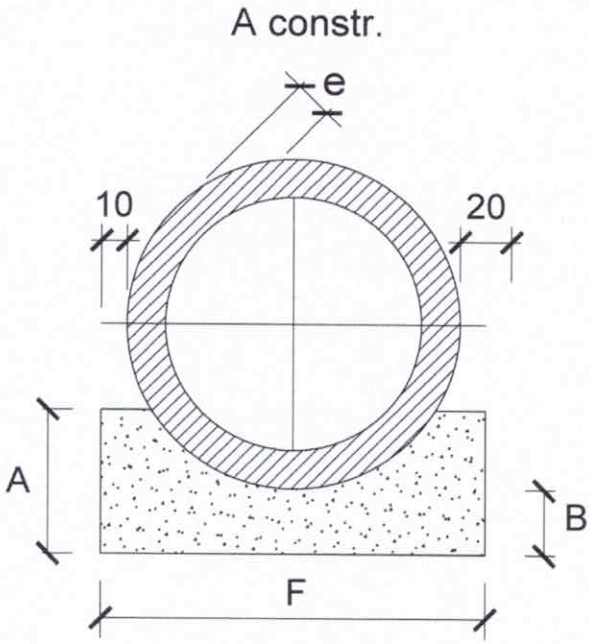

DETALLE DE ALCANTARILLAS
ESC.:..... 1/10

CUADRO DE DIMENSIONES						
DIAMETRO	A	B	C	E	F	e
40	34	15	96	-	-	8

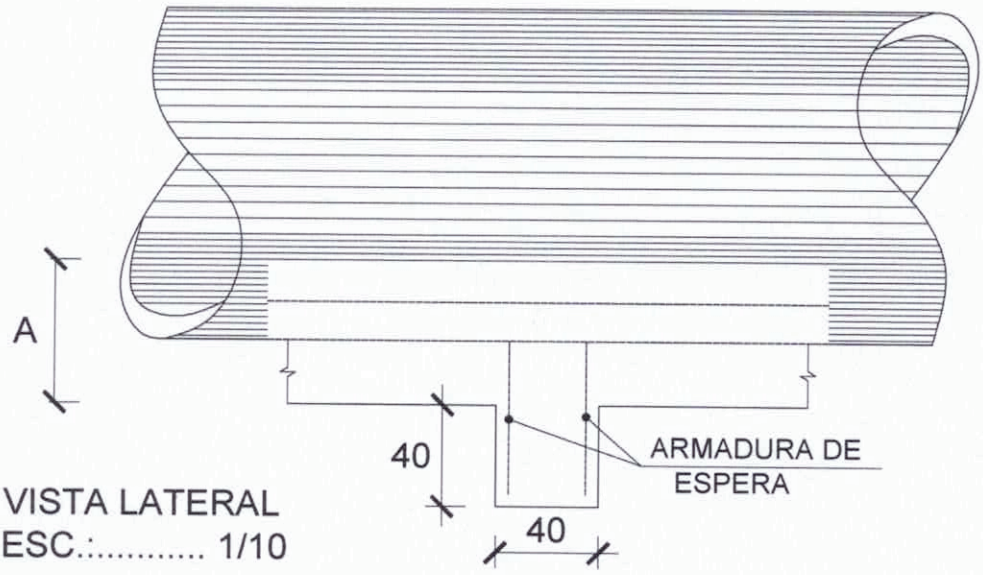

VISTA LATERAL
ESC.:..... 1/10

Municipalidad de Capiíbary Dto. de San Pedro

PROYECTO:

Construcción pavimento tipo empedrado con cordones de H°, drenaje tipo tubular de Ø40cm y muro

UBICACIÓN:

Calle cerro corá - Distrito de Capiíbary.

MUNICIPALIDAD DE CAPIÍBARY

PROYECTO

PAVIMENTACIÓN TIPO EMPEDRADO
CON CORDONES DE H°, ALCANTARILLA
DE DRENAJE Y MURO.

Distrito de Capiíbary.

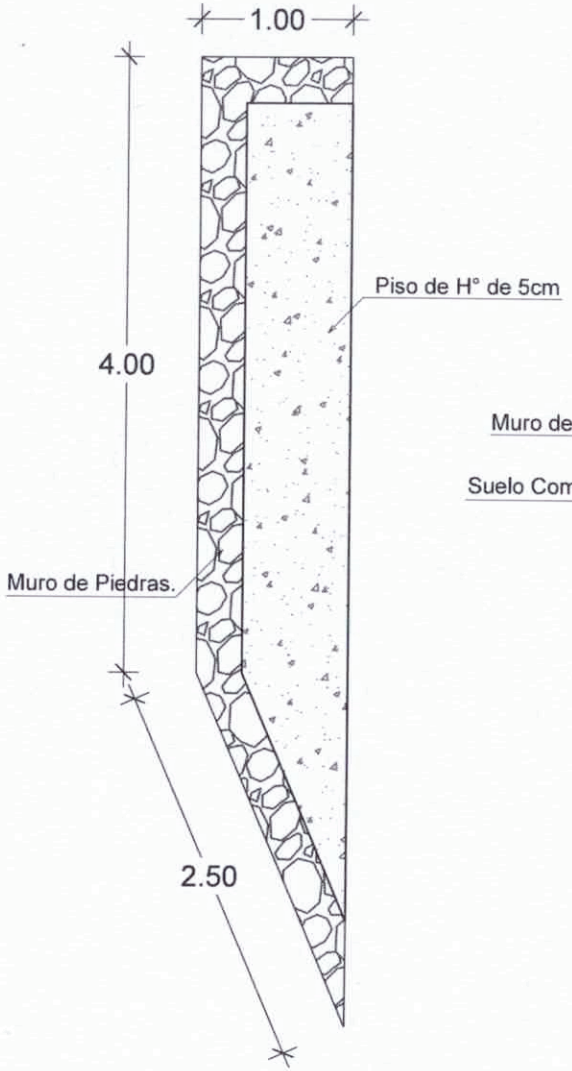

PLANTA ACOTADA
ESC..... 1:50

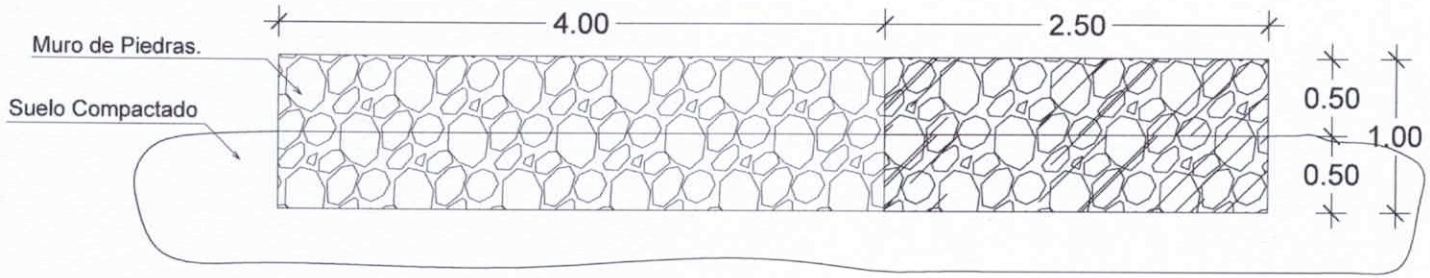

DETALLE DE MURO
ESC..... 1:50

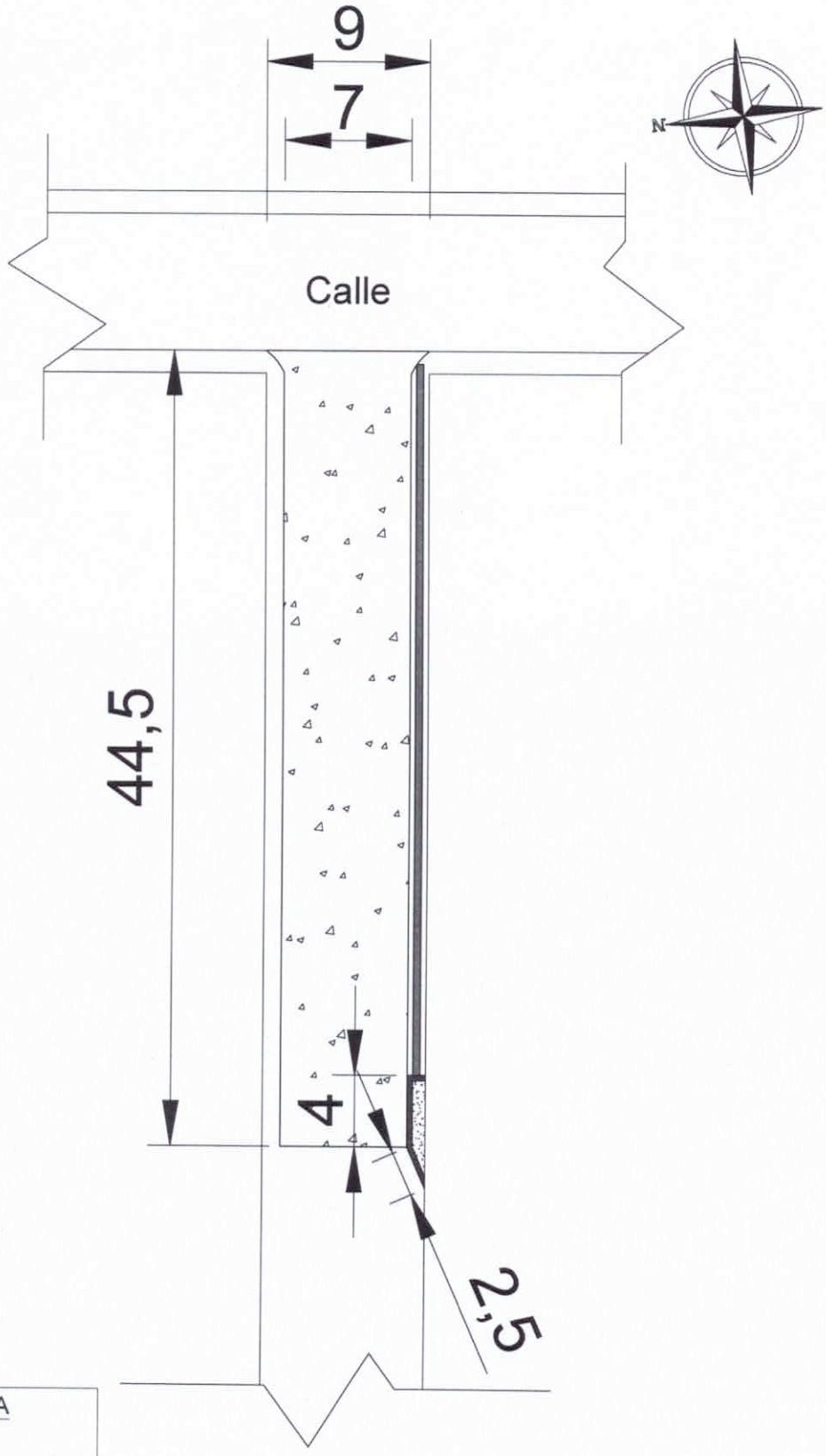

REFERENCIA

- Área a Empedrar
- Drenaje tubular a construir
- Muro a construir

PLANTA DE UBICACIÓN
ESC.:..... 1/500

Municipalidad de Capiíbary Dto. de San Pedro

PROYECTO:

Construcción pavimento tipo empedrado con cordones de H°, drenaje tipo tubular de Ø40cm y muro.

UBICACIÓN:

Calle cerro corá - Distrito de Capiíbary.

MUNICIPALIDAD DE CAPIÍBARY

PROYECTO

PAVIMENTACIÓN TIPO EMPEDRADO

CON CORDONES DE H°

Distrito de Capiíbary.

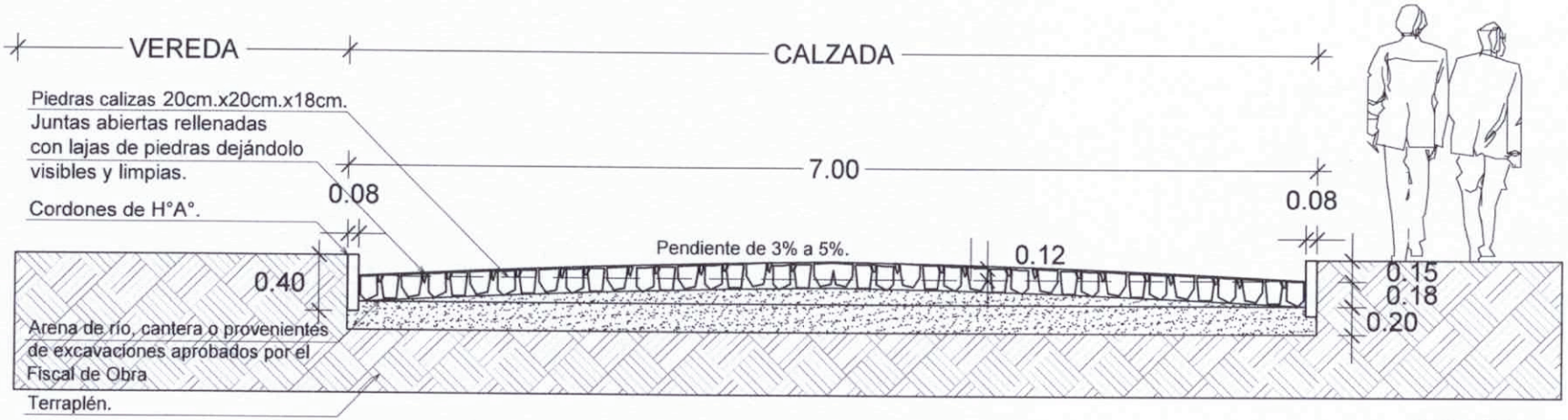

CORTE

ESC. 1:50

.....

Prof. Arq. Reg. M.O.P.C. N°.:3.193