Generated by Foxit PDF Creator © Foxit Software
http://www.foxitsoftware.com For evaluation only.

SSHH TIPO 2.55 x 4.00
CON TECHO DE TEJAS

Generated by Foxit PDF Creator © Foxit Software
http://www.foxitsoftware.com For evaluation only.

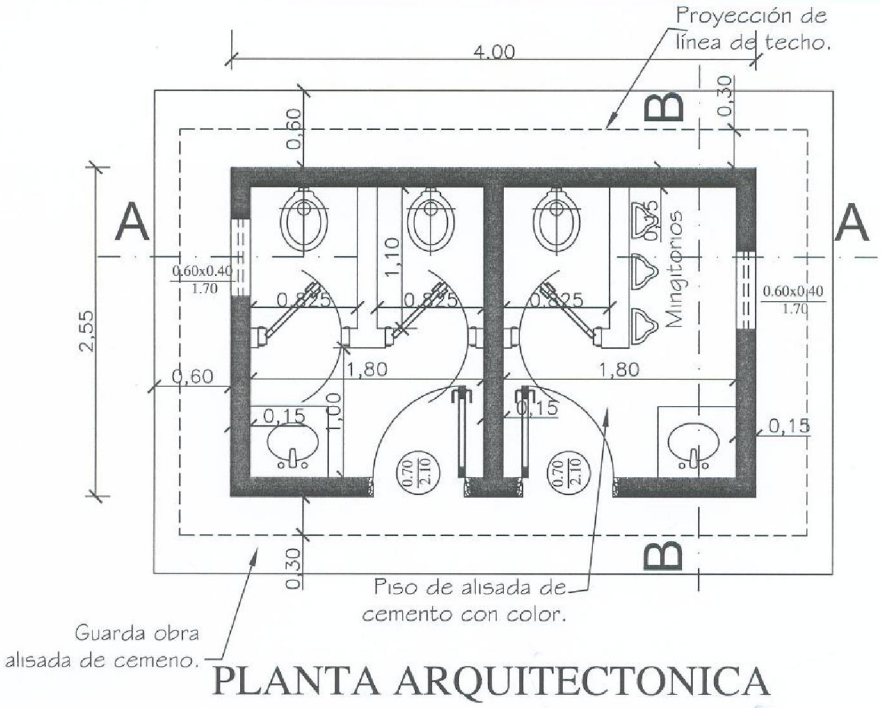

PLANTA ARQUITECTONICA

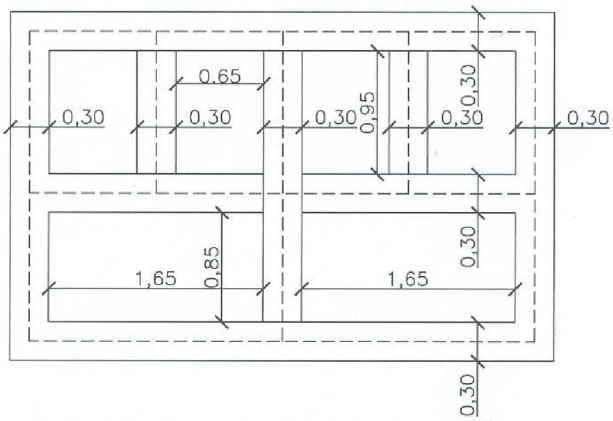

PLANTA DE FUNDACIÓN

MINISTERIO DE EDUCACION Y CULTURA DIRECCIÓN DE INFRAESTRUCTURA		01
SSHH tipo 2.55 x 4.00 con techo de tejas	PLANTA ARQUITECTONICA Y DE FUNDACION	Esc.: 1/75

Generated by Foxit PDF Creator © Foxit Software
http://www.foxitsoftware.com For evaluation only.

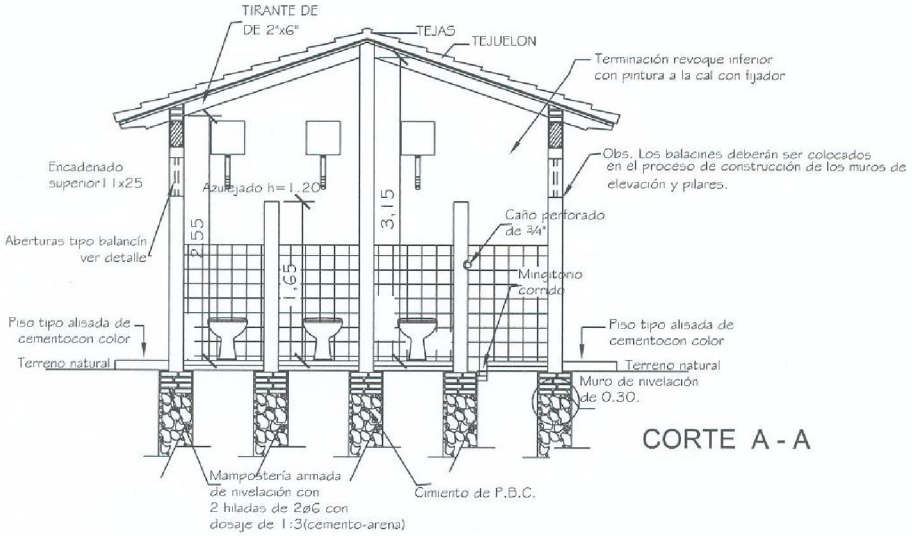

CORTE A - A

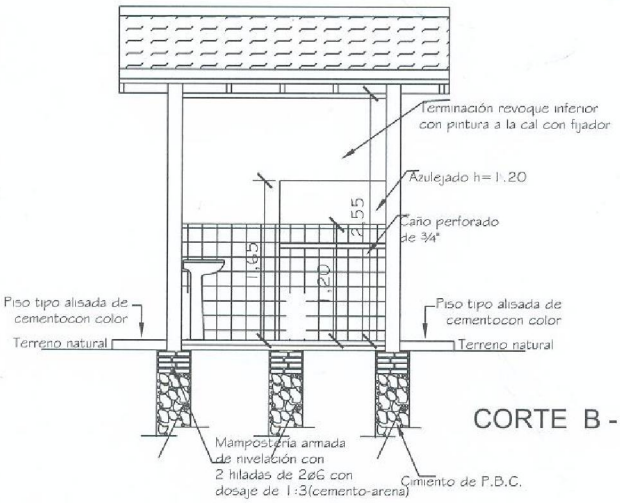

CORTE B - B

MINISTERIO DE EDUCACION Y CULTURA DIRECCIÓN DE INFRAESTRUCTURA		02
SSHH tipo 2.55 x 4.00 con techo de tejas	CORTE TRANSVERSAL Y LONGITUDINAL	Esc.: 1/100

Generated by Foxit PDF Creator © Foxit Software
http://www.foxitsoftware.com For evaluation only.

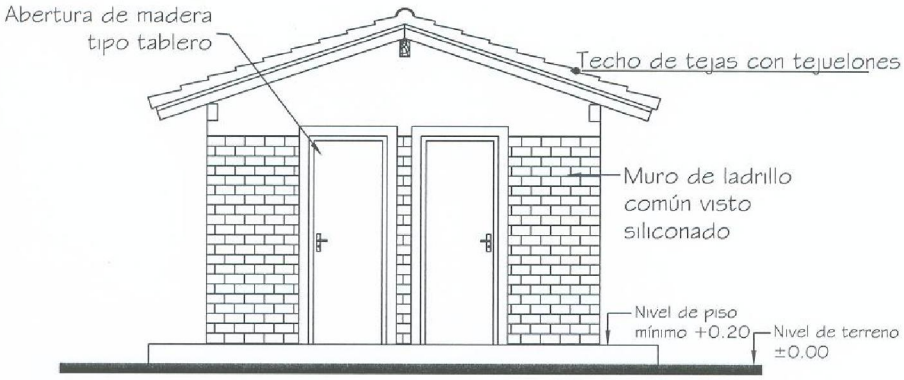

MINISTERIO DE EDUCACION Y CULTURA DIRECCIÓN DE INFRAESTRUCTURA		03
SSHH tipo 2.55 x 4.00 con techo de tejas	FACHADA FRONTAL Y LATERAL	Esc.: 1/100

Generated by Foxit PDF Creator © Foxit Software
http://www.foxitsoftware.com For evaluation only.

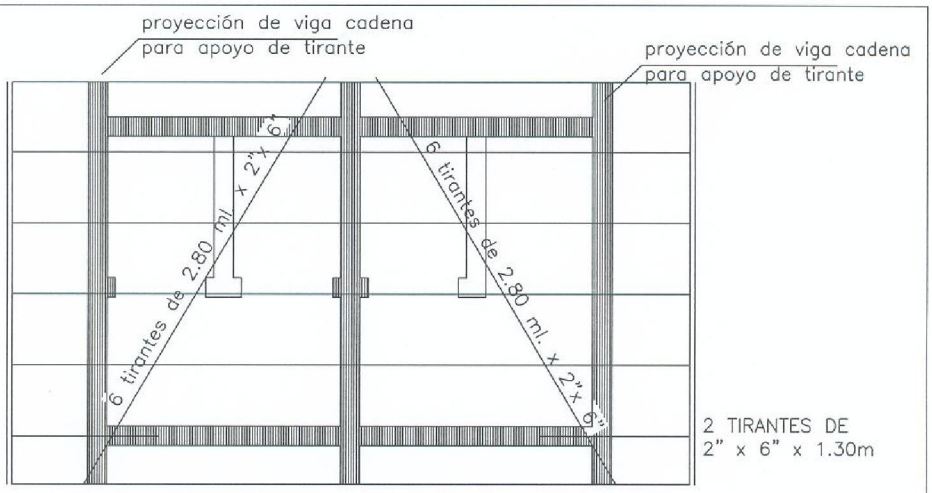

Planta de techo

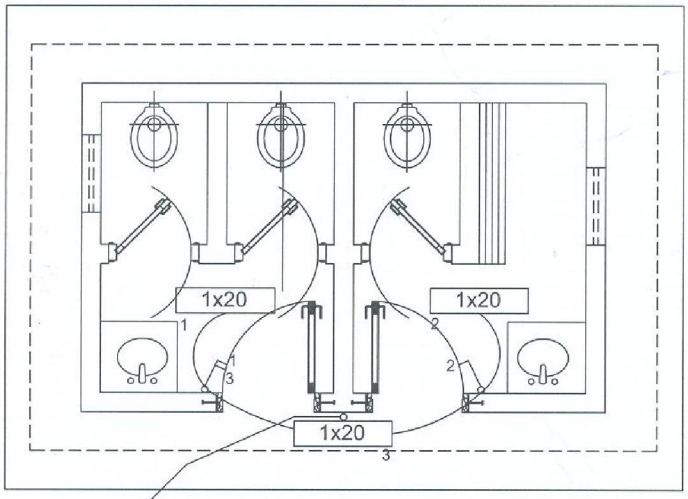

Instalación Eléctrica

MINISTERIO DE EDUCACION Y CULTURA DIRECCIÓN DE INFRAESTRUCTURA		04
SSHH tipo 2.55 x 4.00 con techo de tejas	PLANTA ESTRUC. TECHO E INST. ELECTRICA	Esc.: 1/75

Generated by Foxit PDF Creator © Foxit Software
http://www.foxitsoftware.com For evaluation only.

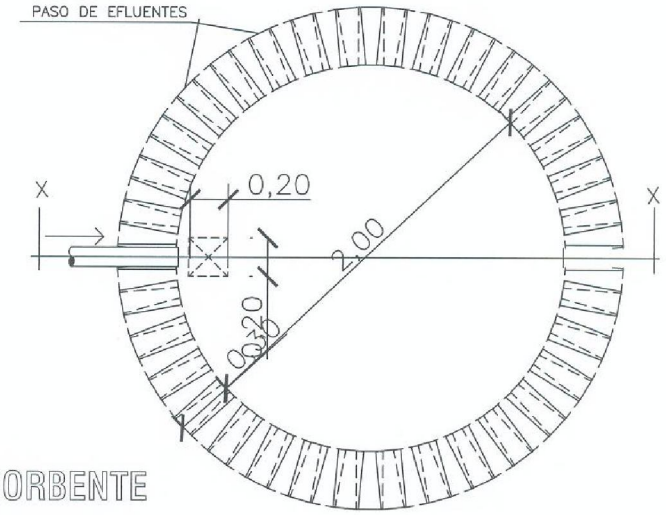

PLANTA
POZO ABSORBENTE

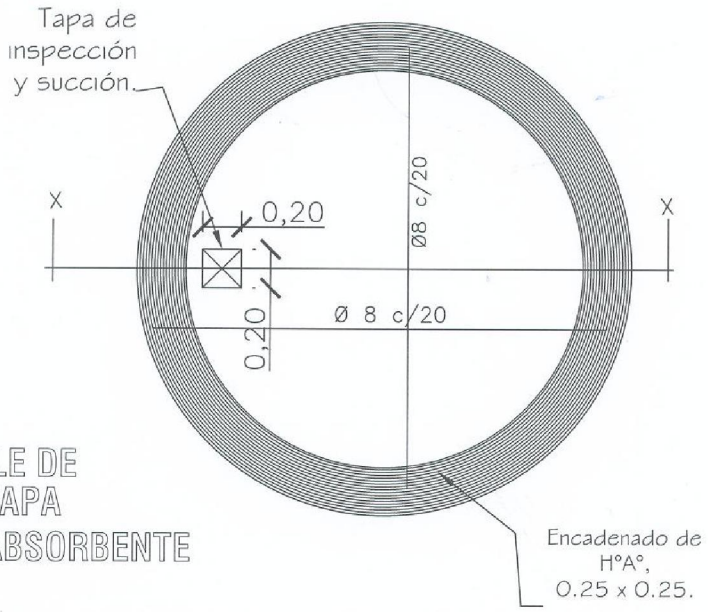

DETALLE DE
LOSA TAPA
POZO ABSORBENTE

MINISTERIO DE EDUCACION Y CULTURA DIRECCIÓN DE INFRAESTRUCTURA		05
SSHH tipo 2.55 x 4.00 con techo de tejas	DETALLE POZO ABSORBENTE	Sin Escala

Generated by Foxit PDF Creator © Foxit Software
http://www.foxitsoftware.com For evaluation only.

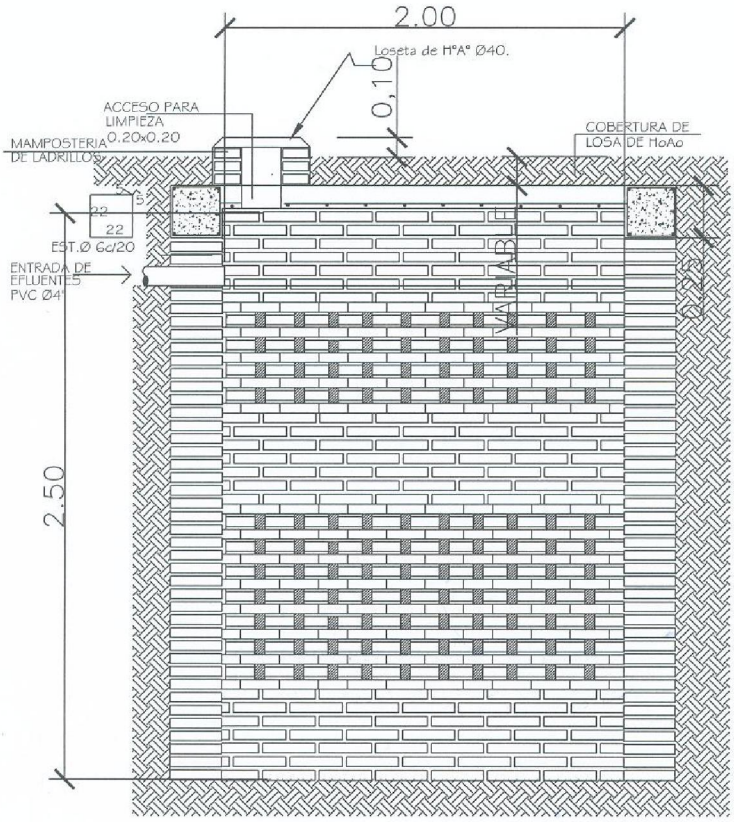

POZO ABSORBENTE

CORTE X-X

MINISTERIO DE EDUCACION Y CULTURA DIRECCIÓN DE INFRAESTRUCTURA		06
SSHH tipo 2.55 x 4.00 con techo de tejas	DETALLE POZO ABSORBENTE	Sin Escala

Generated by Foxit PDF Creator © Foxit Software
http://www.foxitsoftware.com For evaluation only.

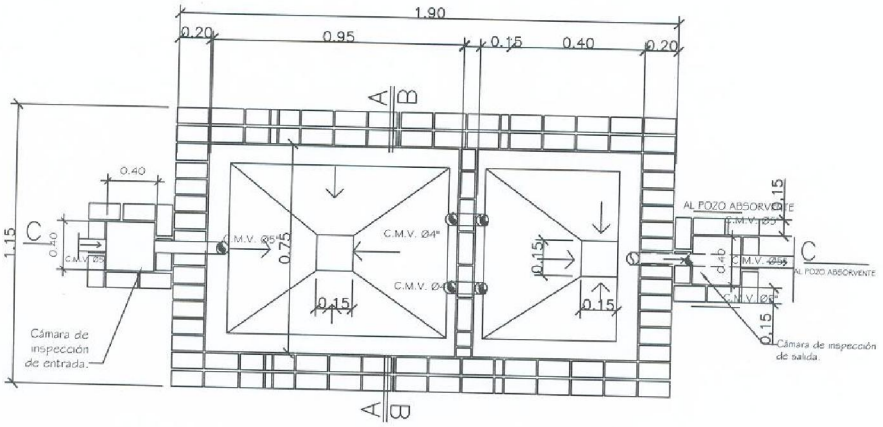

PLANTA CAMARA SEPTICA

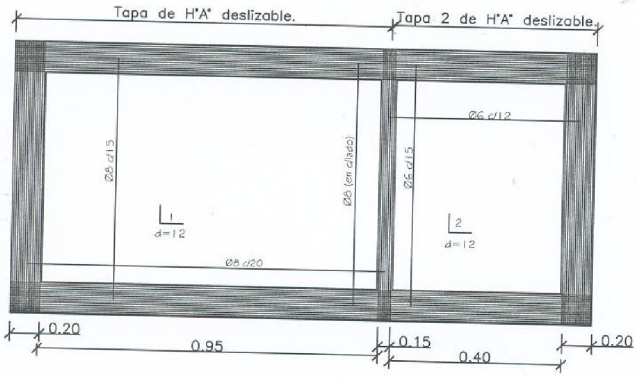

DETALLE DE LOSA TAPA CAMARA SEPTICA

MINISTERIO DE EDUCACION Y CULTURA DIRECCIÓN DE INFRAESTRUCTURA		07
SSHH tipo 2.55 x 4.00 con techo de tejas	DETALLE CAMARA SEPTICA	Sin Escala

Generated by Foxit PDF Creator © Foxit Software
http://www.foxitsoftware.com For evaluation only.

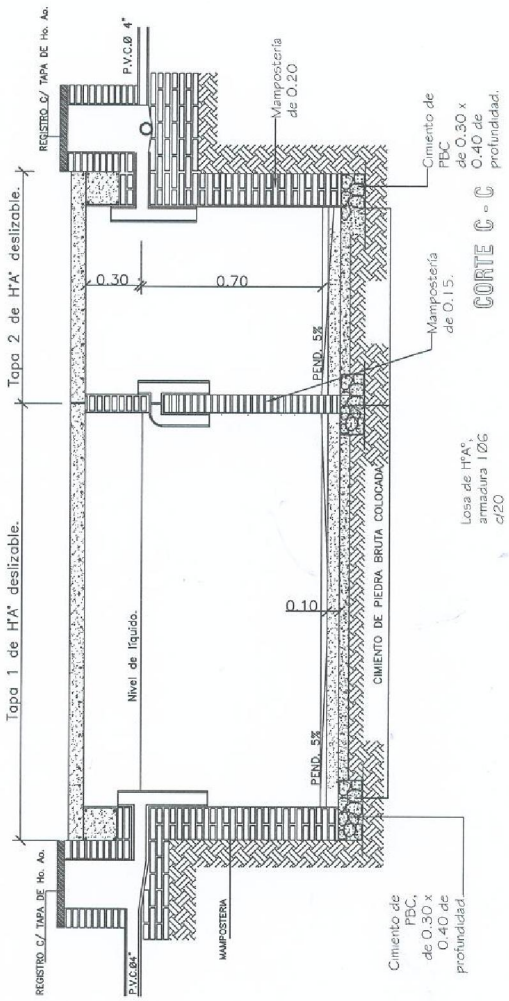

MINISTERIO DE EDUCACION Y CULTURA DIRECCIÓN DE INFRAESTRUCTURA		08
SSHH tipo 2.55 x 4.00 con techo de tejas	DETALLE CAMARA SEPTICA	Sin Escala

Generated by Foxit PDF Creator © Foxit Software
http://www.foxitsoftware.com For evaluation only.

INSTITUCIÓN: ESCUELA BÁSICA Nº 732 CRESCENCIO TROCHE .

PROYECTO: CONSTRUCCIÓN DE UN SANITARIO.

DIRECCIÓN: CALLE C "9". CAPITÁN MIRANDA.

SUP. DE TERRENO:1 Ha.

PLANO DE UBICACIÓN ESC:1:1000

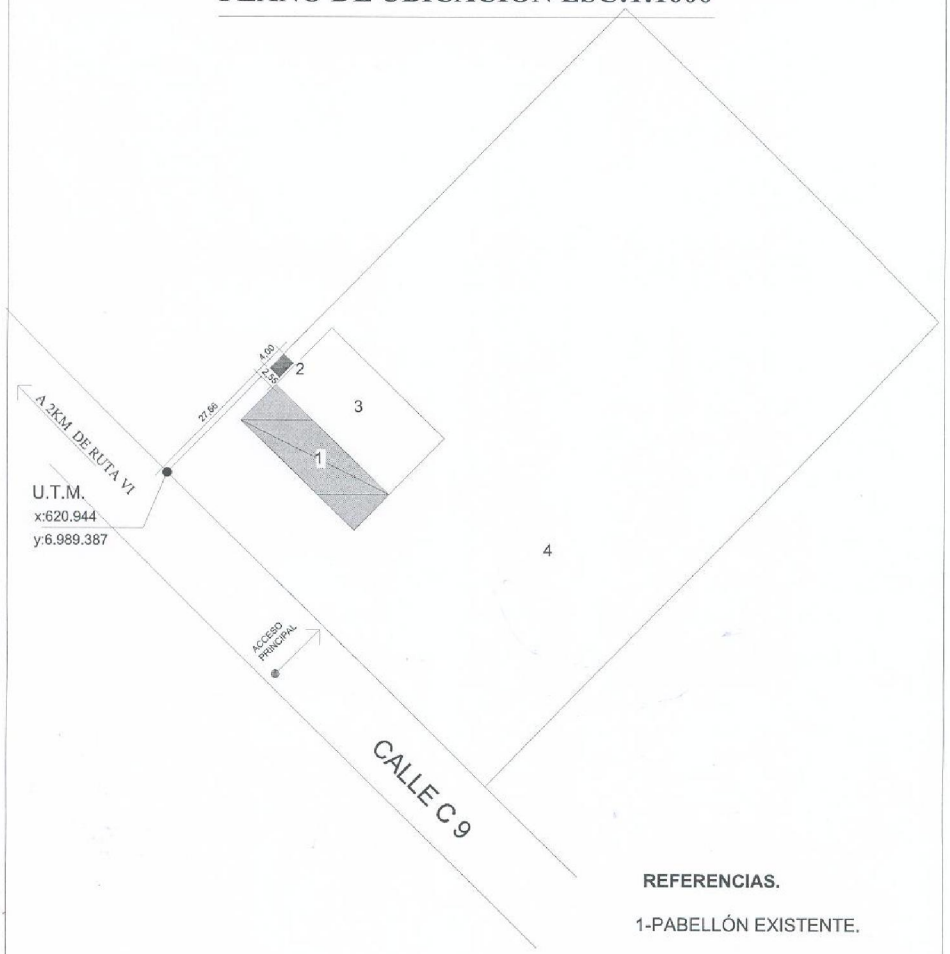

REFERENCIAS.

1-PABELLÓN EXISTENTE.

2-SANITARIO A CONSTRUIR TIPO 2.55 X 4.00

3-PATIO.

4-ARERA DEPORTIVA -CANCHA.

MUNICIPALIDAD DE CAPITÁN MIRANDA			01
Padrón:0	Finca:12703	PLANO DE UBICACIÓN	Esc.:1/1000