Item	Qtd	Descr.
01	02	Torre 1,10m c/cobertura
02	01	Escorregador com Portal
03	01	Balanço 2 lugares
04	01	Ponte 2m
05	02	Escaladas
06	01	Tobogã
07	01	Teia

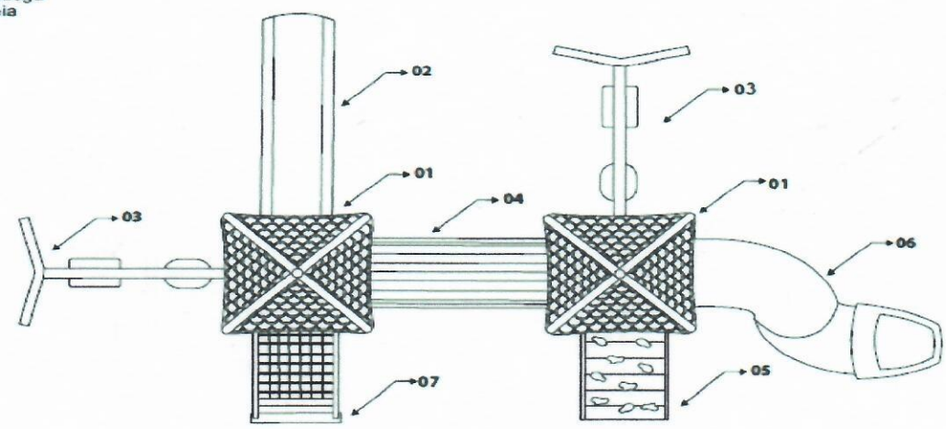

Cristhian Ortiz
Director de Obras

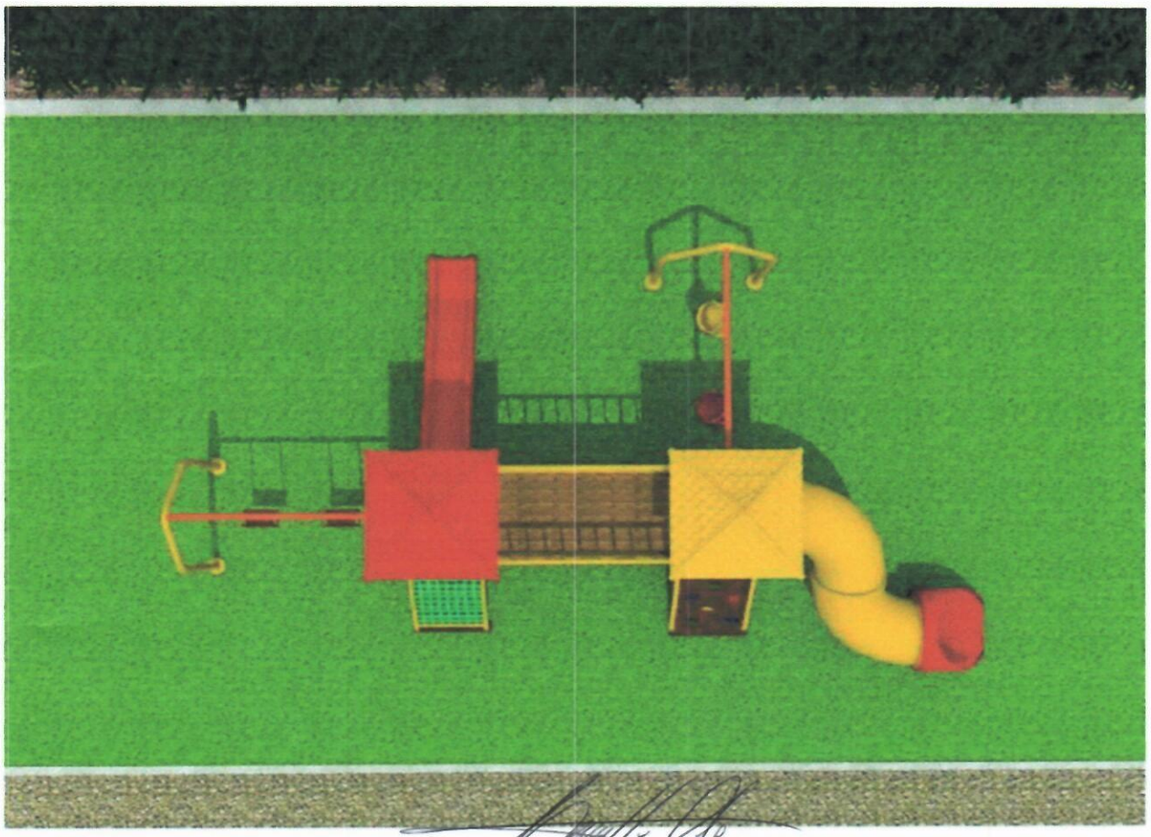

Cristhian Ortiz
Director de Obras

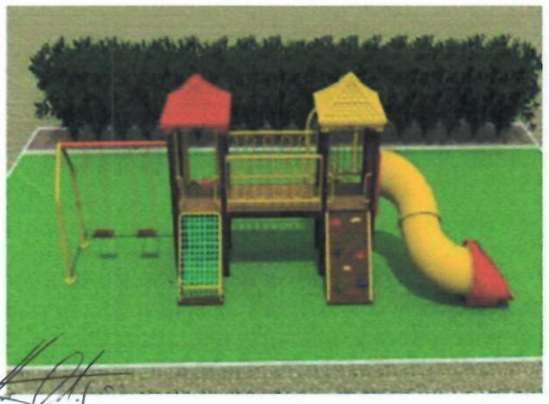

Cristhian Ortiz
Director de Obras