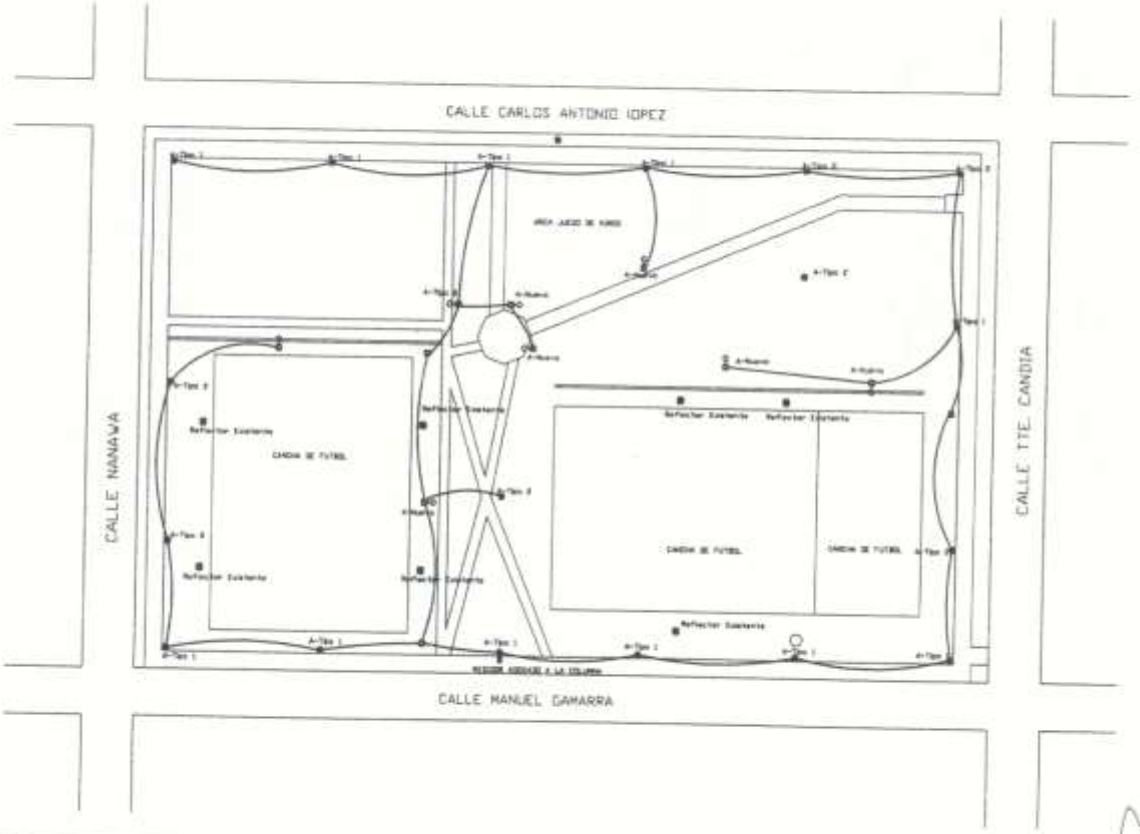

Municipalidad de Itá
APROBADO
FECHA: 10 Noviembre 2012
DIRECCION OBRAS Y CATASTROS

Municipalidad de Itá
Raimundo González
Controlador Obras y Catastro

MUNICIPALIDAD DE ITA
Plaza Ex-Combatientes de la Guerra del Chaco
DEPARTAMENTO CENTRAL

MANTENIMIENTO E ILUMINACION- Plaza Ex-Combatientes
PLANTA DE UBICACION

Escala:

Proyectista : Arq. Oscar Vega Fretes
Domicilio: Edmundo Reyes Nº 152 - San Lorenzo

FIRMA

Oscar Vega Fretes
Arquitecto

DISEÑO Nº
01

DETALLE DE ALUMBRADO PUBLICO

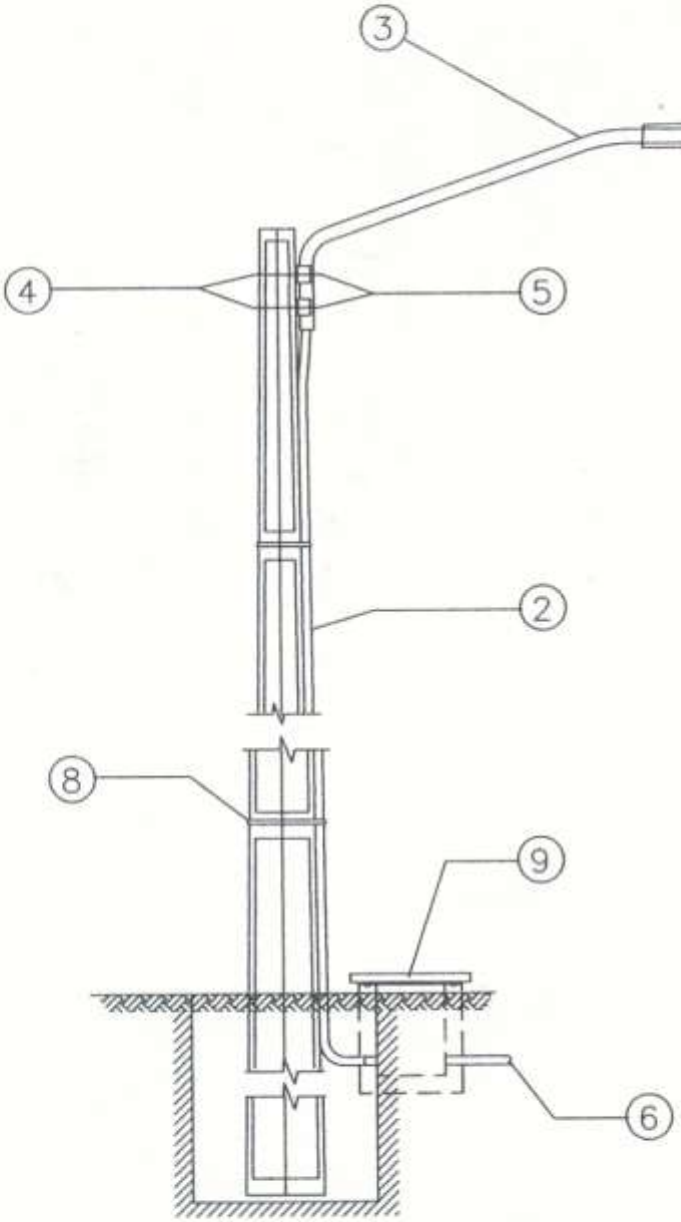

Municipalidad de Itá
APROBADO
FECHA: 10 Noviembre 2012
DIRECCION OBRAS Y CATASTROS

Municipalidad de Itá
Romualdo González
Coordinador Obras y Catastro

DESCRIPCIÓN

1	Artefacto de AP, con lámpara de vapor metalico de 250 W
2	Poste de H*A* de 9/150
3	Brazo largo para luminaria tipo AP
4	Arandela cuadrada de 2"x2"x11/16"
5	Bulón de 5/8"x6 1/2"
6	Cable pre emsamblado 2 x10 mm2
7	Caño rígido roscable de PVC 3/4"
8	Zuncho metálico de 5/8" cada 2 m
9	Registro de Mamposteria de 0.30x0.30x0.45 m

Proyectista : Arq. Oscar Vega Fretes
Domicilio: Edmundo Reyes Nº 152 - Sarl Lorenzo
FIRMA

Oscar Vega Fretes
Arquitecto

DISEÑO Nº 02

DETALLE DE ALUMBRADO-Plaza Ex-Combatientes
DETALLE DE ALUMBRADO
Escala:

MUNICIPALIDAD DE ITA
Plaza Ex-Combatientes de la Guerra del Chaco
DEPARTAMENTO CENTRAL