COMANDO DE LAS FUERZAS MILITARES
DIRECCION DE MATERIAL BELICO
"490 - OTRAS MATERIAS PRIMAS Y PRODUCTOS SEMIELABORADOS"

Adquisición de Materia Prima para Fabricación de Municiones, calibre 9x19mm
Cuadro de Precios Referenciales - Estimación de Costos

Detalle				Cotización de GSM Sercicios de Victor Mendoza	Cotización de Mega Service SRL	Precio Referencial	
Item	Descripción	Unidad de Medida	Presentación	Precio Unitario (IVA Incluido)	Precio Unitario (IVA Incluido)	Precio Unitario (IVA Incluido)	
1	Punta Terminada	Unidad	Caja	2.700	2.970	**2.700**	2 Proveedores
2	Vaina Terminada	Unidad	Caja	3.500	3.850	**3.500**	2 Proveedores
3	Cápsula Fulminante	Unidad	Caja	1.000	1.100	**1.000**	2 Proveedores

Método de Determinación de Precios Referenciales: Cotización más baja.
Fecha de Elaboración: 06/02/2023

DIRECCION DE MATERIAL BELICO
DIRECCION ADMINISTRACION Y FINANZAS

JUSTO AURELIO ARAUJO LOPEZ
CNEL DCEM-DIRECTOR ADM. Y FINANZAS

"SESQUICENTENARIO DE LA EPOPEYA NACIONAL 1864-1870"

COMANDO DE LAS FUERZAS MILITARES
DIRECCION DE MATERIAL BELICO
DIRECCION DE ADMINISTRACION Y FINANZAS

Asunción, Paraguay – Año 2023

OBJETO : **Petición de presupuesto para llamados.**

AL : **SEÑORES PROVEEDORES**

PRESENTE

Tengo el agrado de dirigirme a los Señores Proveedores, para solicitar presupuesto por medio impreso, vía fax o vía correo electrónico para los llamados Ad Referéndum para el Ejercicio Fiscal 2023. Dicho pedido obedece para dar cumplimiento a la Resolución de la DNCP N° 1890/2020 POR LA CUAL SE REGULA LA ESTIMACION DE PRECIOS Y SU PUBLICIDAD EN LOS PROCEDIMIENTOS DE CONTRATACIONES PUBLICAS EN EL MARCO DE LA LEY 2051/03. Dicha colaboración es de suma importancia para reunir los requisitos y de esta manera llevar a cabo los llamados que la Institución requiere y donde ustedes mismos podrán presentarse como futuros oferentes.

El correo electrónico habilitado para recibir el presupuesto es: dpto.adm.fin.dimabel@outlook.com. Dirección: Av. Semidei c/ Transchaco - Teléfono: 021- 293 442.

Sin otro particular hago propicia la ocasión para saludarle atentamente, agradeciendo su buena deferencia, aguardando una respuesta favorable a lo solicitado en tiempo oportuno para continuar con el proceso de los llamados de la **DIMABEL**.

Se adjunta planilla de las Especificaciones Técnicas y precio referencial a completar.

.....
TIFFANNI DUARTE BRITEZ
STTE INT – JEFE CONTRATACIONES

"SESQUICENTENARIO DE LA EPOPEYA NACIONAL 1864-1870"

COMANDO DE LAS FUERZAS MILITARES
DIRECCION DE MATERIAL BELICO
DIRECCION DE ADMINISTRACION Y FINANZAS

Asunción, Paraguay – Año 2023

OBJETO : **Petición de presupuesto para llamados.**

AL : **SEÑORES PROVEEDORES**

PRESENTE

Tengo el agrado de dirigirme a los Señores Proveedores, para solicitar presupuesto por medio impreso, vía fax o vía correo electrónico para los llamados Ad Referéndum para el Ejercicio Fiscal 2023. Dicho pedido obedece para dar cumplimiento a la Resolución de la DNCP N° 1890/2020 POR LA CUAL SE REGULA LA ESTIMACION DE PRECIOS Y SU PUBLICIDAD EN LOS PROCEDIMIENTOS DE CONTRATACIONES PUBLICAS EN EL MARCO DE LA LEY 2051/03. Dicha colaboración es de suma importancia para reunir los requisitos y de esta manera llevar a cabo los llamados que la Institución requiere y donde ustedes mismos podrán presentarse como futuros oferentes.

El correo electrónico habilitado para recibir el presupuesto es: dpto.adm.fin.dimabel@outlook.com. Dirección: Av. Semidei c/ Transchaco - Teléfono: 021- 293 442.

Sin otro particular hago propicia la ocasión para saludarle atentamente, agradeciendo su buena deferencia, aguardando una respuesta favorable a lo solicitado en tiempo oportuno para continuar con el proceso de los llamados de la **DIMABEL**.

Se adjunta planilla de las Especificaciones Técnicas y precio referencial a completar.

.....

TIFFANNI DUARTE BRITEZ
STTE INT – JEFE CONTRATACIONES

MEGA
SERVICE S.R.L.

Importaciones – representaciones
Equipos de seguridad: Personal e Industrial, Maquinarias Industriales, Mobiliarios, Electrodomésticos, Equipos e Insumos de Oficinas en gral.
Teléfono/Fax: (595) 21-213-467
(595) 21-214-125
(595) 21-512-844
E-mail: megaservice@edtiza.com.py / megaservicesrl@gmail.com
Cnel. Ángel López Nº 557 Edif. Cnel. López Planta Baja entre Pedro P. Peña y Tte. Heyn
Villa Aurelia-Asunción - Paraguay

Asunción, 01 de febrero de 2023

A: Stte. Int. Tiffanni Duarte Britez, Jefa de Contrataciones de la Dirección de Material Bélico (DIMABEL)

Ref. Cotización de Materiales para Producción de Municiones

Presente

Mediante el presente instrumento Comercial, remitimos formalmente Propuesta para la Adquisición de Materiales (Materia Prima) para Producción de Municiones, específicamente para Calibre 9x19mm, según todos los parámetros y estandarizaciones comprendidas para el Calibre en cuestión y las Especificaciones Técnicas y Planos remitidos por vuestra Unidad de Contrataciones.

Item	Descripción	Unidad De Medida	Precio Unitario
1	Punta Terminada (Calibre 9x19mm)	Unidad	2.970
2	Vaina Terminada (Calibre 9x19mm)	Unidad	3.850
3	Cápsula Fulminante (Calibre 9x19mm)	Unidad	1.100

Forma de Pago: 50% de Anticipo. Saldo contra Provisión Total.

Plazo de Entrega: 12 Meses.

CARLOS CESAR QUIÑONEZ BENITEZ

Carlos Quiñonez
Socio/Gerente Importaciones

SWISS p defence
NIGHTLINE, INC.
Guarany
NIGHT VISION SYSTEMS

Emisión: **Martes, 31 de Enero de 2023**

Referencia: Cotización de Materia Prima para Fabricación de Cartuchos de Municiones.

A: **Dirección de Material Bélico (Dimabel)**
Dpto. de Licitaciones de la Dirección de Material Bélico
Cnel. Justo Aurelio Araujo, Girador de la Dimabel
Stte. Int. Tiffanni Duarte Britez, Jefa de Licitaciones de la Dimabel

Presente

Por la presente me dirijo respetuosamente a ustedes, en continuidad al Pedido de Cotización recibido, con el objeto de presentar para su consideración y análisis **Cotización Formal de Materia Prima para Fabricación de Cartuchos de Municiones (Calibre 9x19mm)**, los Materiales propuestos son de calidad certificada y de ser adquiridos por la Institución serán muy útiles para la continuidad de su cadena de Producción del referido calibre.

Seguidamente se desglosa la Cotización.

Anexo 1, Materiales Cotizados

Ítem	Descripción	Unidad de Medida	Precio Unitario
1	Punta Terminada	Unidad	2.700
2	Vaina Terminada	Unidad	3.500
3	Cápsula Fulminante	Unidad	1.000

Anexo 2, Condiciones Generales de la Cotización

- ✓ **Moneda de la Cotización:** Guaraní.
  Este Valor incluye: Costo de los Materiales, Despacho de Exportación, Logística Internacional y Nacional, Seguro de Carga, Despacho de Importación (Honorarios, Impuestos, Tasas), Tasas Impositivas (Impuesto al Valor Agregado), Gravámenes, Retenciones, Contribución DNCP, Entrega en Instalaciones de Dimabel y Garantía de 12 Meses contra desperfectos de Fabricación.
- ✓ **Forma de Pago:** Anticipo Financiero del 20%.
  Pago contra Embarque del 30%.
  Pago contra Provisión satisfactoria del 50%.
- ✓ **Plazo de Entrega:** 90 días contados desde la conclusión de los siguientes eventos:
  a, Emisión de Orden de Compra.
  b, Emisión de la Autorización de Importación por parte de Dimabel.
  c, Pago de Anticipo Financiero.
  d, Emisión de la Licencia de Exportación en País de Origen.
- ✓ **Modalidad del Flete:** Terrestre.
- ✓ **Aduana de Ingreso:** Aduana de CDE.
- ✓ **Aduana de Oficialización:** Aduana de Villeta o AISP.
- ✓ **Propósito y Usuario Final:** los Materiales Cotizados serán utilizados únicamente por la Dirección de Material Bélico, para la Fabricación de Cartuchos de Municiones.

Sergio D. Mendoza Bertoni
RUC: 1.535.917-7
GSM Servicios

Anexo 3, Especificaciones Técnicas y Planos de los Materiales Cotizados

Ítem 1: Punta Terminada

Punta Terminada para Calibre 9x19mm.

Tipo: Luger FMJ 124 Gr.

Núcleo: Plomo y Antimonio.

Camisa: Cobre

Peso: 7,97 - 8,10 Gr.

Empaque: Envoltorio con 250 Unidades.

Medidas: según Plano.

Plano

DIMENSIONES EN mm

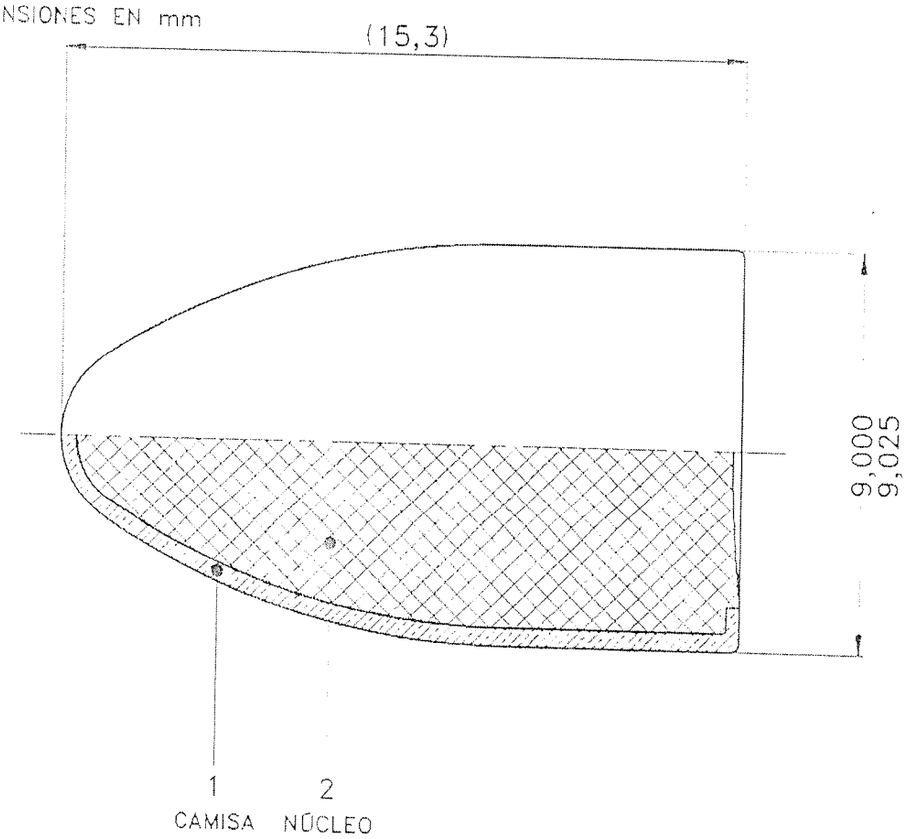

Sergio G. Mendoza Sanchez
RUC: 1.550.517-4
GSM Servicios

Ítem 2: Vaina Terminada

Vaina Terminada (sin Cápsula Fulminante) para Calibre 9x19mm.

Tipo: Luger

Material: Laton 70/30

Peso Nominal: 3,8 Gr.

Grabación: según el Diseño Standar del Fabricante.

Empaque: Envoltorio con 250 Unidades.

Medidas: según Plano.

Plano

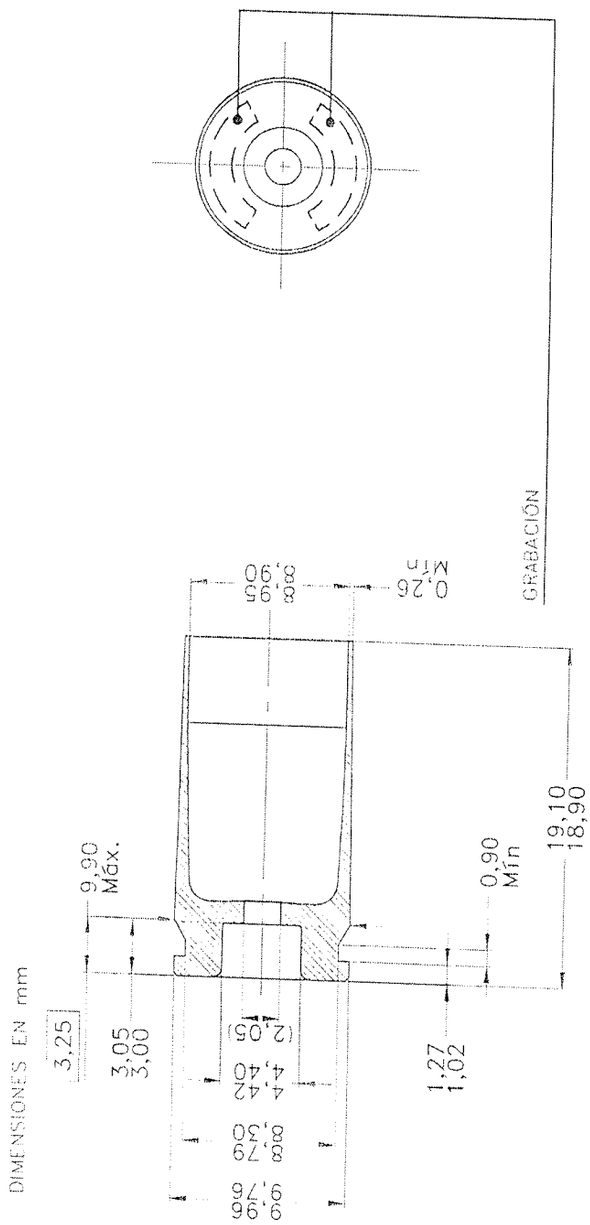

Ítem 3: Cápsula Fulminante

Cápsula Fulminante para Calibre 9x19mm.

Superficie Revestida o Barnizada.

Mezcla Fulminante: sin Mercurio, no corrosiva.

Peso Nominal: 0,208 Gr.

Empaque: Gaveta con 100 Unidades.

Medidas: según Plano.

Plano

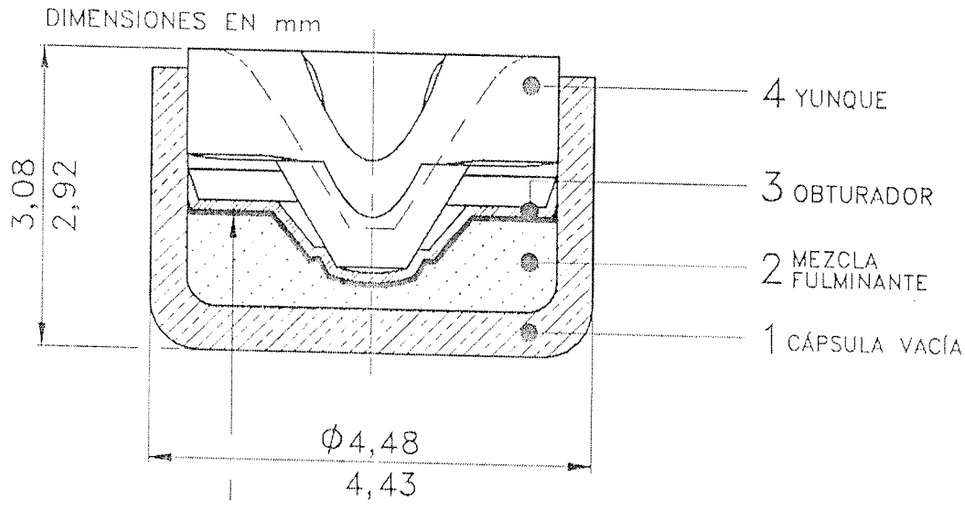

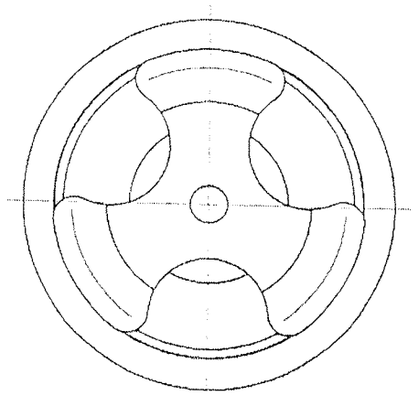

Sergio G. Mendoza Benítez
RUC: 1.523.517-4
GSM Servicios

Estimada Autoridad de la Dimabel, elevamos la presente Cotización con la convicción inequívoca de que los Materiales Cotizados serán fundamentales para su cadena de producción, con el valor agregado de que los mismos son de calidad certificada, la utilización de estos se traducirá a su vez a Municiones Terminadas seguras, eficientes y confiables.

Ante requerimientos adicionales y/o aclaraciones, quedamos a su entera disposición.

Atentamente,

Víctor G. Mendoza Benítez
RUC: 1.551.457-2
GSM Servicios

Sergio Mendoza
Director Ejecutivo de GSM Servicios

Víctor Mendoza
Titular de GSM Servicios