Nº	REVISIÓN - DESCRIPCIÓN	Firma	Firma

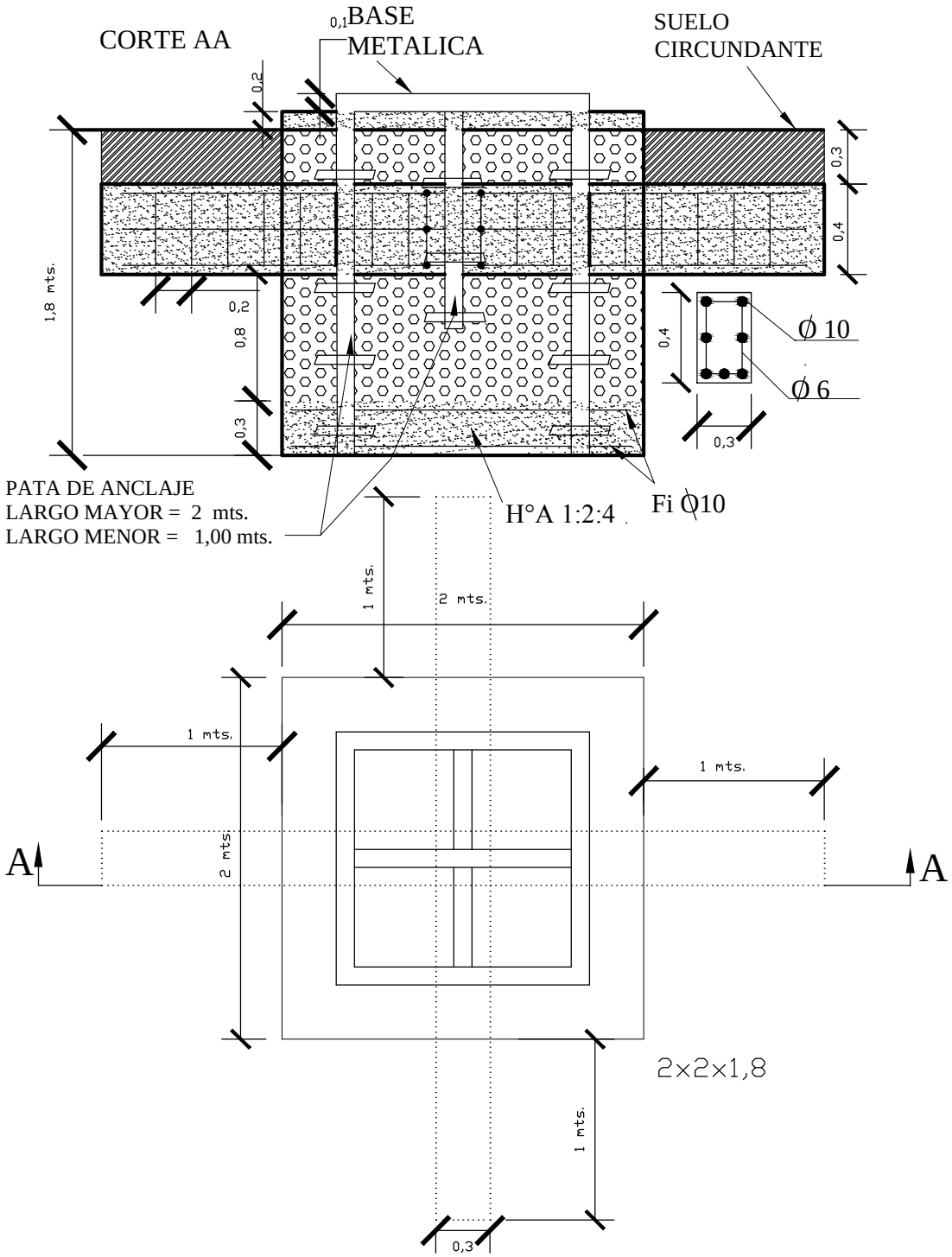

FOSA = 2x2x1,8 mts.
H° A° = 2,124 m3
H° C° = 5,6 m3
Hormigon = 0,8 m3

BASE PARA TANQUE DE 15 M3