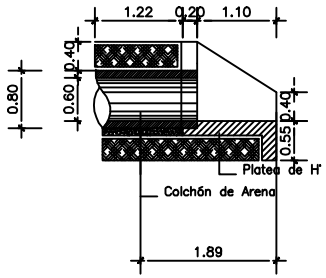

CORTE
ALCANTARILLA DE CAÑO ø 100
ESC. 1/50

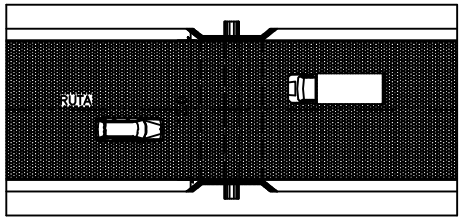

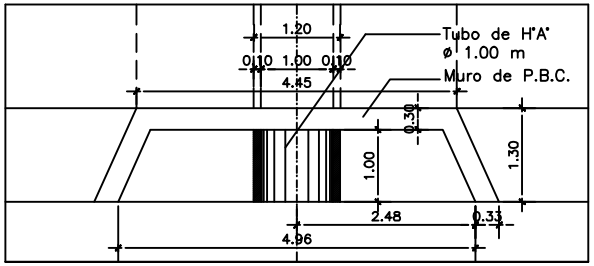

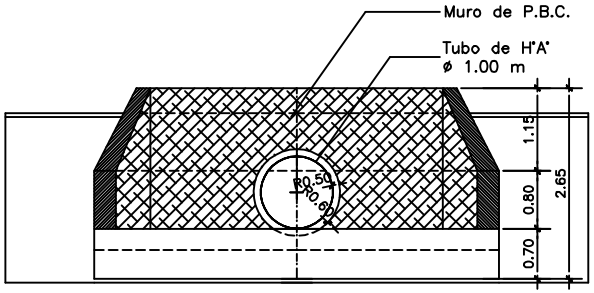

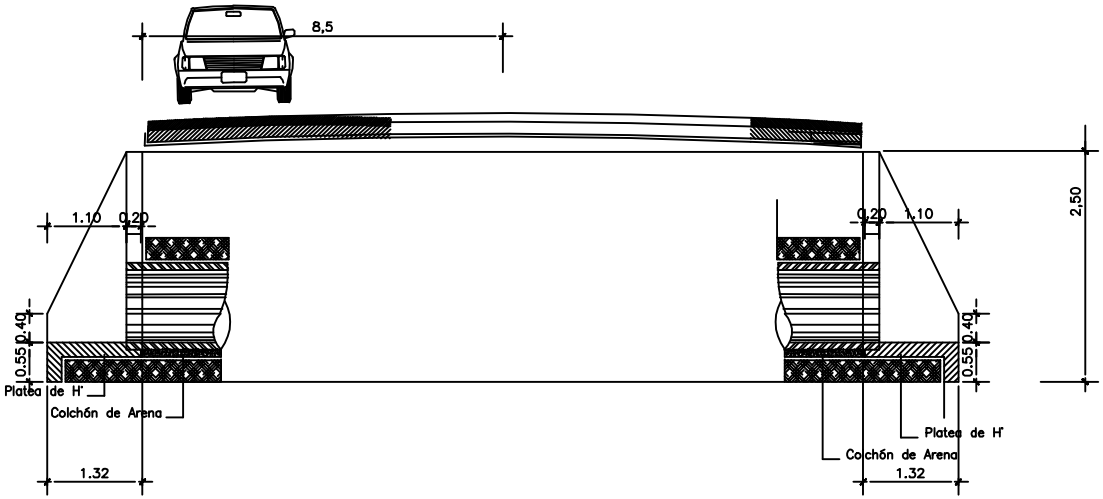

OBRA: Costrucción Alcantarillado	
PROPIETARIO: Municipalidad de Iruna	
UBICACION: 12 HERMANOS – BARRO BLANCO	
DISTRITO: Iruna	ESC. 1:50
DEPARTAMENTO: Alto Paraná	LAMINA N°: I-01
FECHA: Mayo de 2012	
ALCANTARILLA – PLANTA – CORTES	