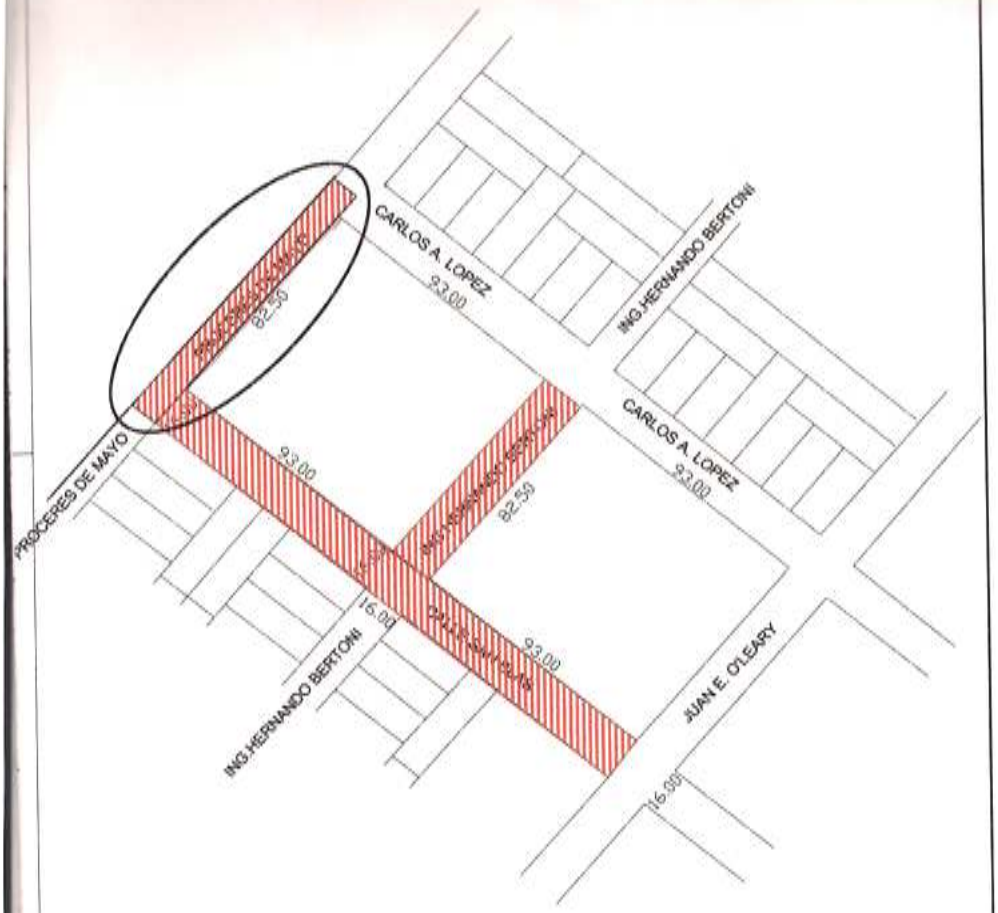

PLANO DE UBICACION
Escala Visual

Municipalidad de Hohenau

PROYECTO EJECUTIVO - EMPEDRADO CON CORDON
OBRA: EMPEDRADO CON CORDON CUNETA

LAMINA: Planta Acotada - Corte | UBICACION: BARRIO COLINAS DEL SUR

MUNICIPALIDAD DE HOHENAU
ITAPÚA - PARAGUAY

PROYECTO: Arq. Marcelo Allende

LAMINA N°

01

Arq. MARCELO ALLENDE
Proyectista

Director de Obras

Intendente Municipal

Abril 2.010

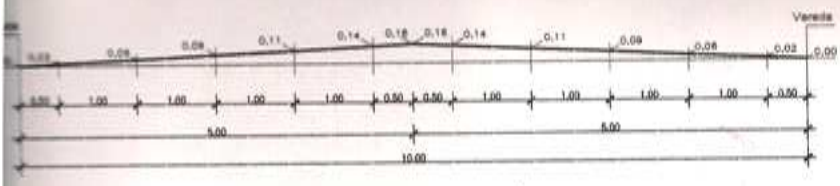

Perfil Transversal Tipo

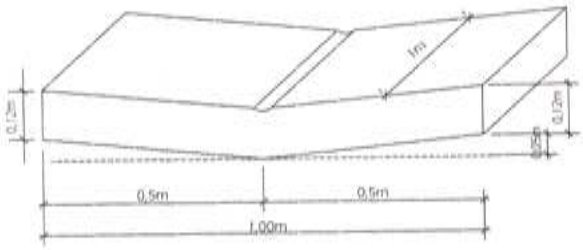

Detalle Baden Cuneta de H°A°

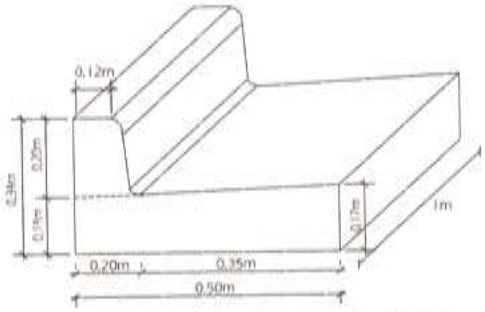

Detalle Cordon Cuneta de H°A°

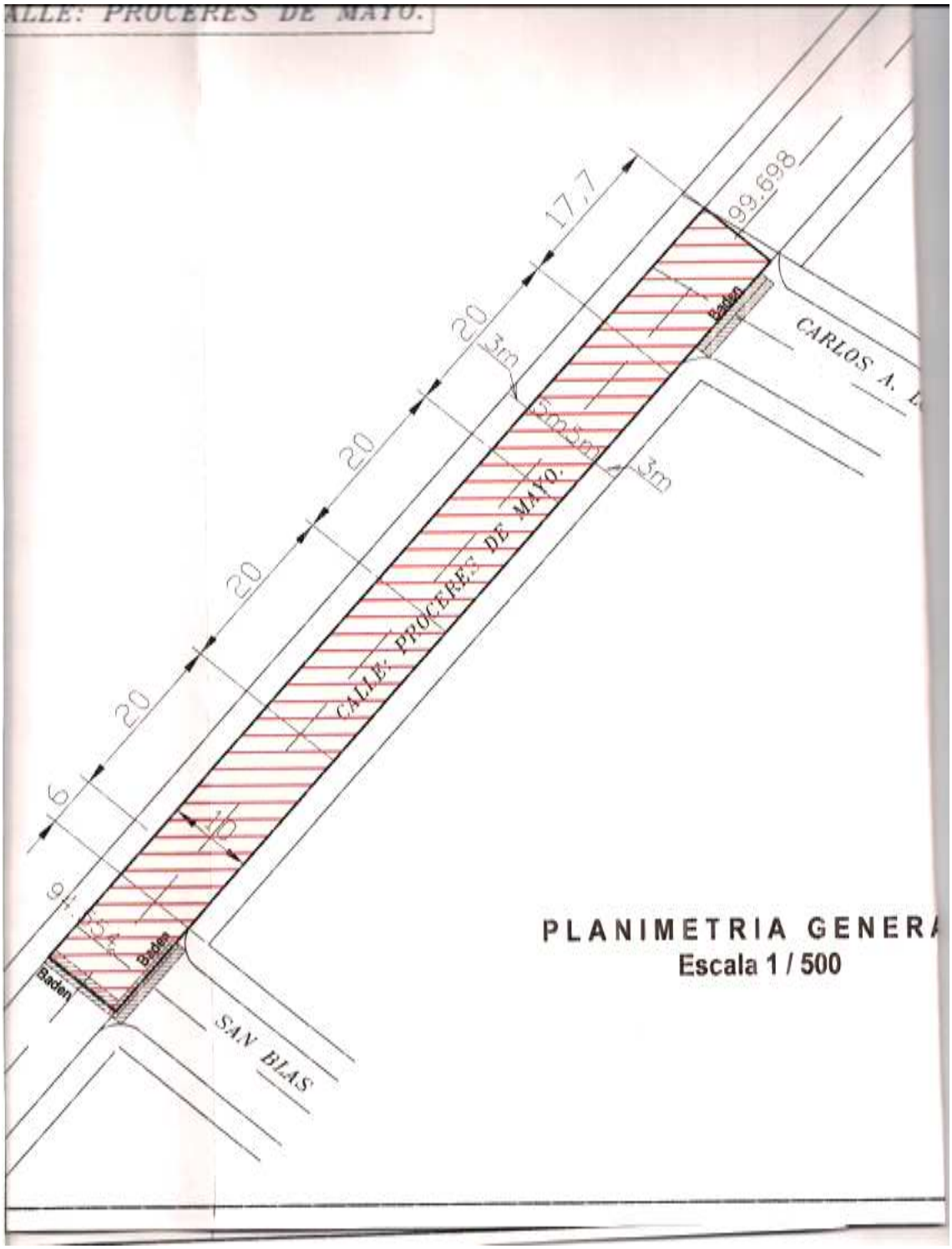
ALLE: PROCERES DE MAYO.
17,7
20
20
20
20
20
6
9
10
3m
5m5m
3m
99.698
Baden
Baden
Baden
CALLE: PROCERES DE MAYO.
CARLOS A.
SAN BLAS
PLANIMETRIA GENERA
Escala 1 / 500