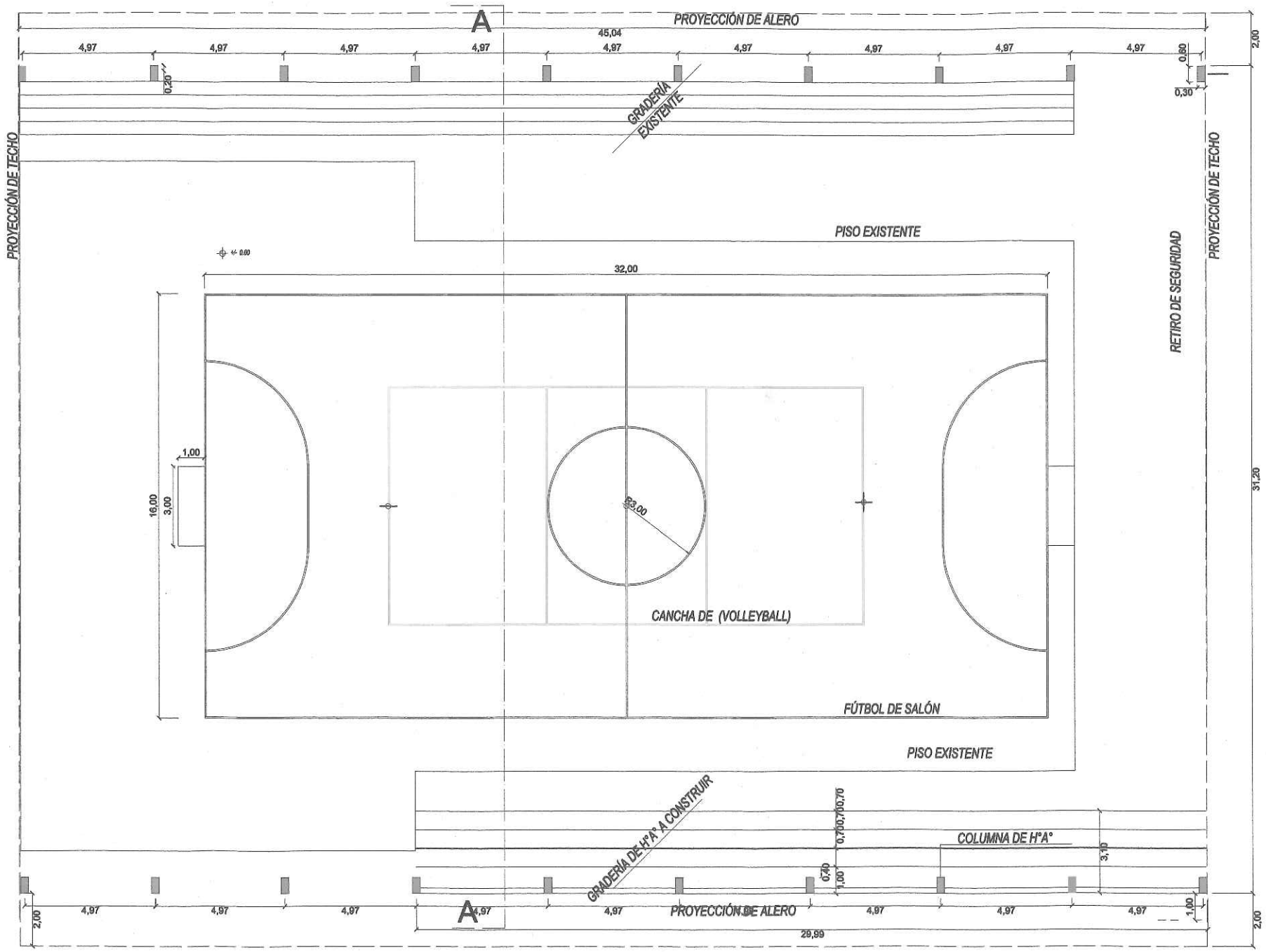

TA ARQUITECTÓNICA
ESC.: 1:200

Miguel A. Luján Ortigoza
Ing. en Construcciones
Reg. C.P.I.: 2229975

Lic. Cecilio R. López C.
Intendente Municipal

CTO POLIDEPORTIVO	UBICACIÓN: Tte 1° Manuel Irala Fernandez . (BARRIO LA PIEDAD)	PROFESIONAL: Ing.MIGUEL A. LUJAN ORTIGOZA	Luján Construcciones Materiales y servicios para la construcción E mail malo.mikeing@hotmail.com Tel: (0985)239166 FECHA: 20 iunio de 2016

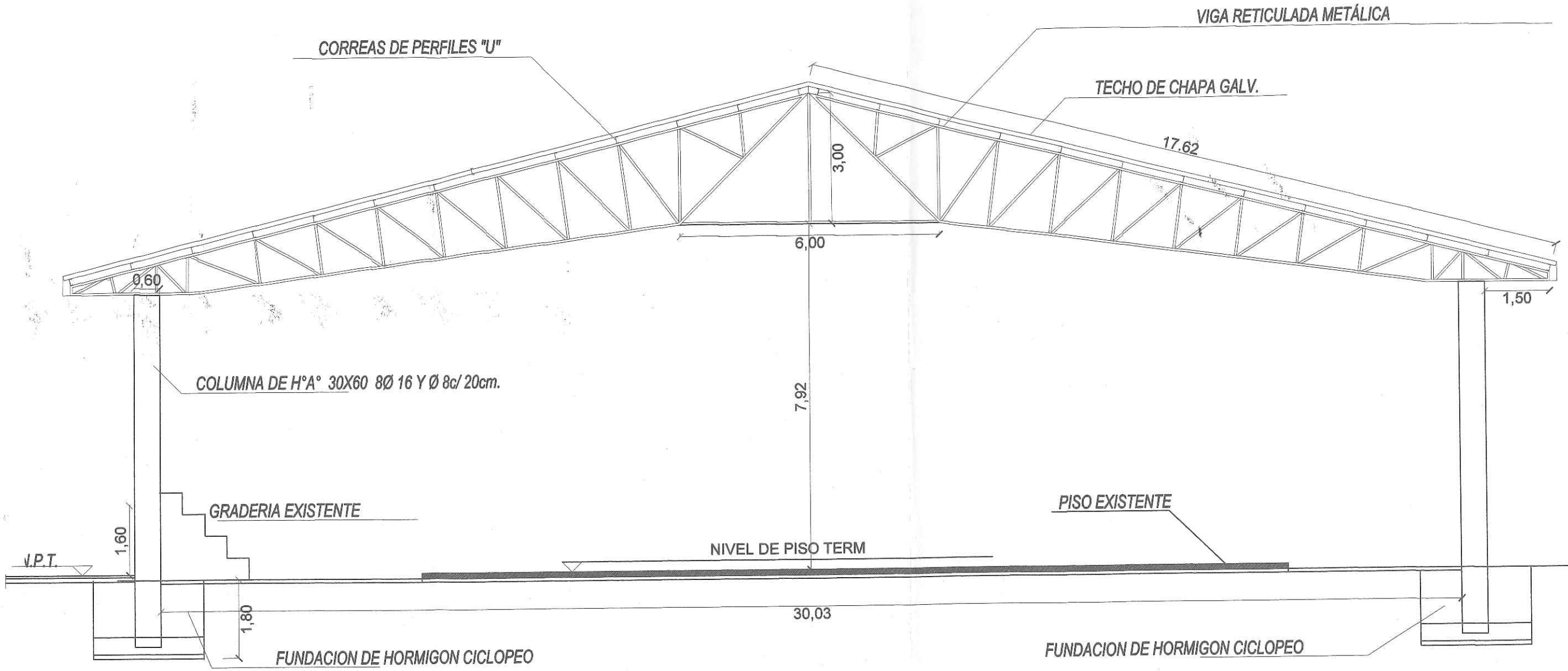

CORTE
ESC.: 1:100

Lic. Cecilio R. López C.
Intendente Municipal

Miguel A. Luján Ortigoza
Ing. en ... Obras
Reg. ...

CTO POLIDEPORTIVO	UBICACIÓN: Tte 1° Manuel Irala Fernandez . (BARRIO LA PIEDAD)	PROFESIONAL: MIGUEL A. LUJAN ORTIGOZA	Luján Construcciones Materiales y servicios para la construcción E mail malo.mikeing@hotmail.com Tel: (0985)239166 FECHA: 20 iunio de 2016

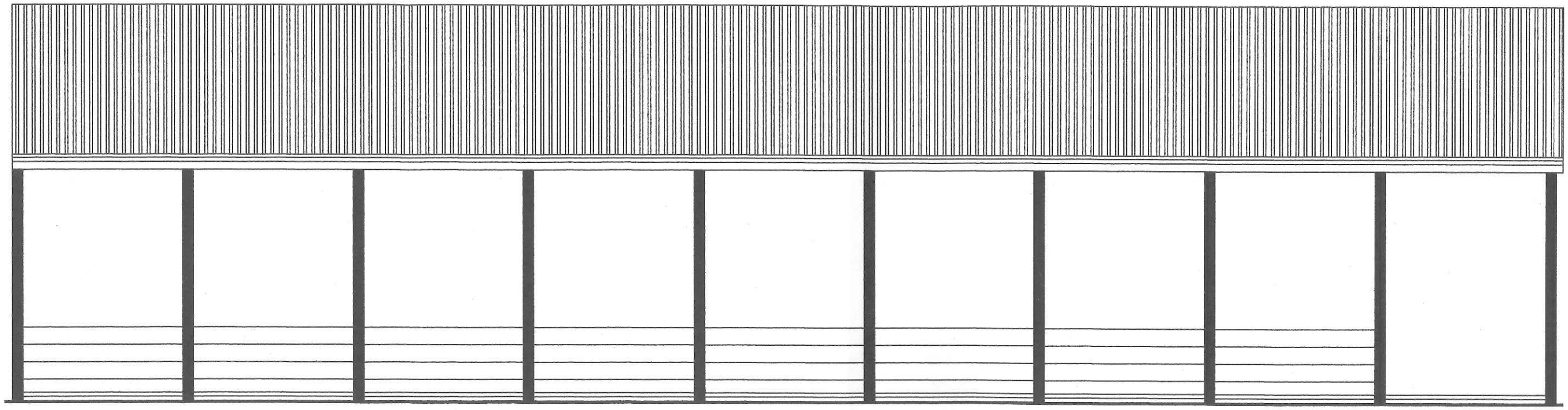

FACHADA LATERAL
ESC.: 1:125

Miguel A. Luján Ortigoza
Ing. en Construcciones
Reg. C.P.I.: 2229975

Lic. Cecilio R. López C.
Intendente Municipal

PROYECTO POLIDEPORTIVO	UBICACIÓN: Tte 1° Manuel Irala Fernandez . (BARRIO LA PIEDAD)	PROFESIONAL: MIGUEL A. LUJÁN ORTIGOZA	**Luján Construcciones** **Materiales y servicios para la construcción** **E mail** malo.mikeing@hotmail.com **Tel:** (0985)239166 FECHA: 20 junio de 2016

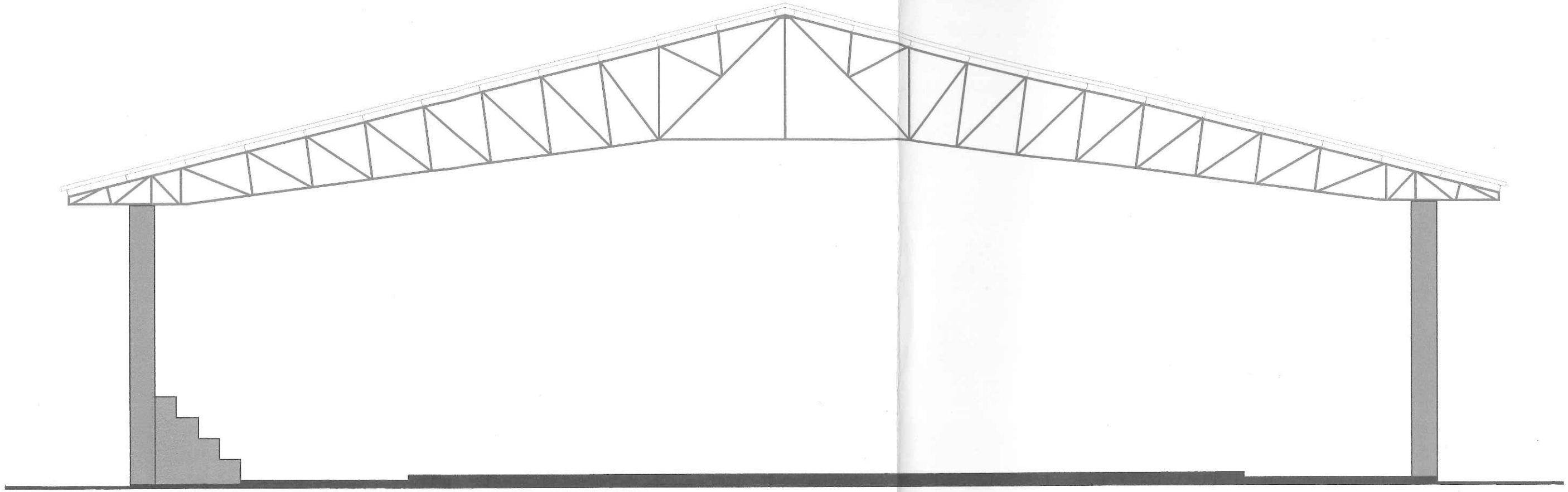

FACHADA FRONTAL
ESC 1:100

Miguel A. Luján Ortigoza
Ing. en Construcciones
Reg. C.P.A.: 2229975

MUNICIPALIDAD DE TTE. 1º MANUEL IRALA FERNANDEZ
INTENDENCIA
CHACO CENTRAL

Lic. Cecilio R. López C.
Intendente Municipal

PROYECTO POLIDEPORTIVO	UBICACIÓN: Tte 1° Manuel Irala Fernandez . (BARRIO LA PIEDAD)	PROFESIONAL: MIGUEL A. LUJÁN ORTIGOZA	Luján Construcciones Materiales y servicios para la construcción E mail malo.mikeing@hotmail.com Tel: (0985)239166 FECHA: 20 junio de 2016

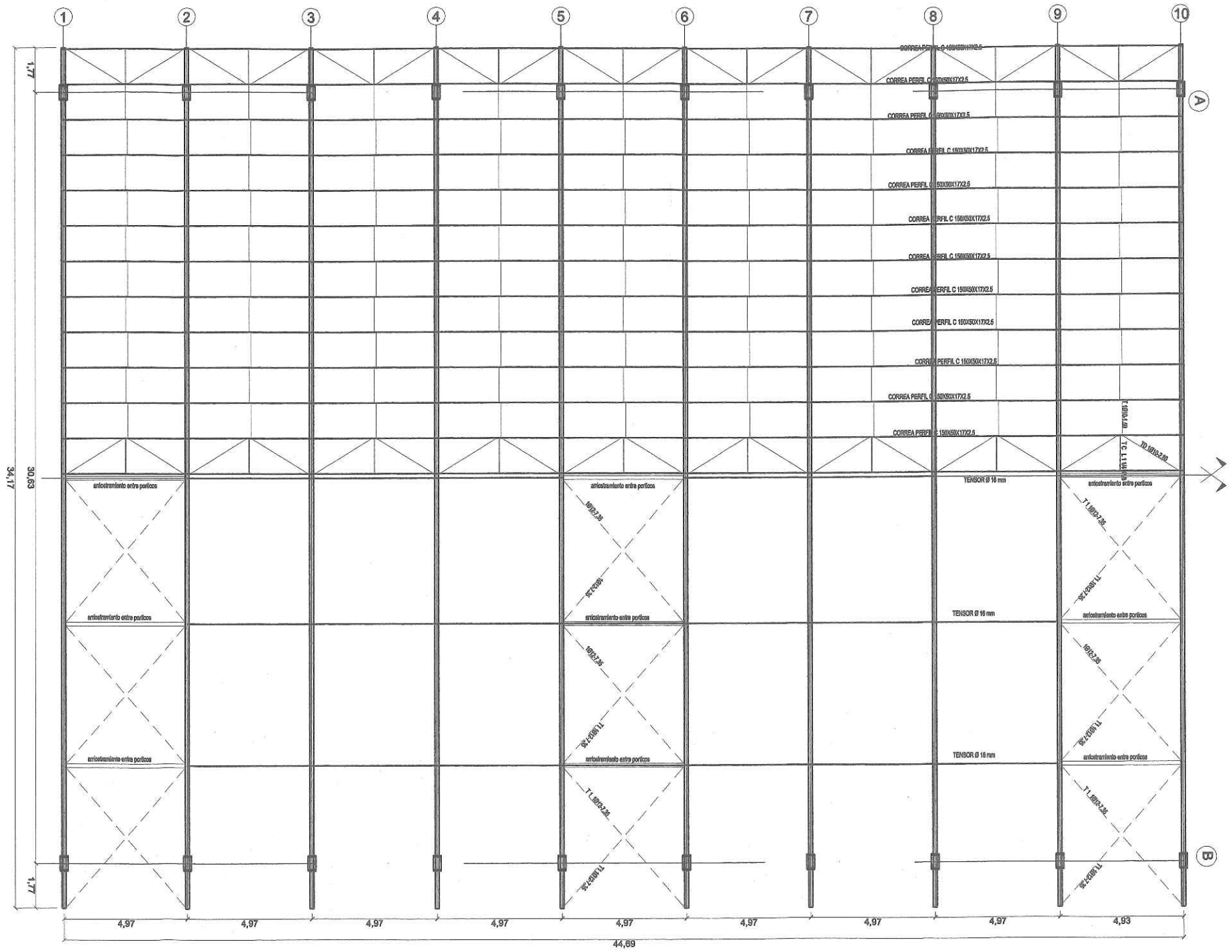

PLANTA DE ESTRUCTURA DE TECHO
ESC.: 1:200

Miguel A. Luján Ortigoza
Ing. en Construcciones
Reg. C.P.I.: 2229975

Lic. Cecilio R. López C.
Intendente Municipal

CTO POLIDEPORTIVO	UBICACIÓN: Tte 1° Manuel Irala Fernandez . (BARRIO LA PIEDAD)	PROFESIONAL: MIGUEL A. LUJÁN ORTIGOZA	Luján Construcciones Materiales y servicios para la construcción E mail malo.mikeing@hotmail.com Tel: (0985)239166 FECHA: 20 junio de 2016

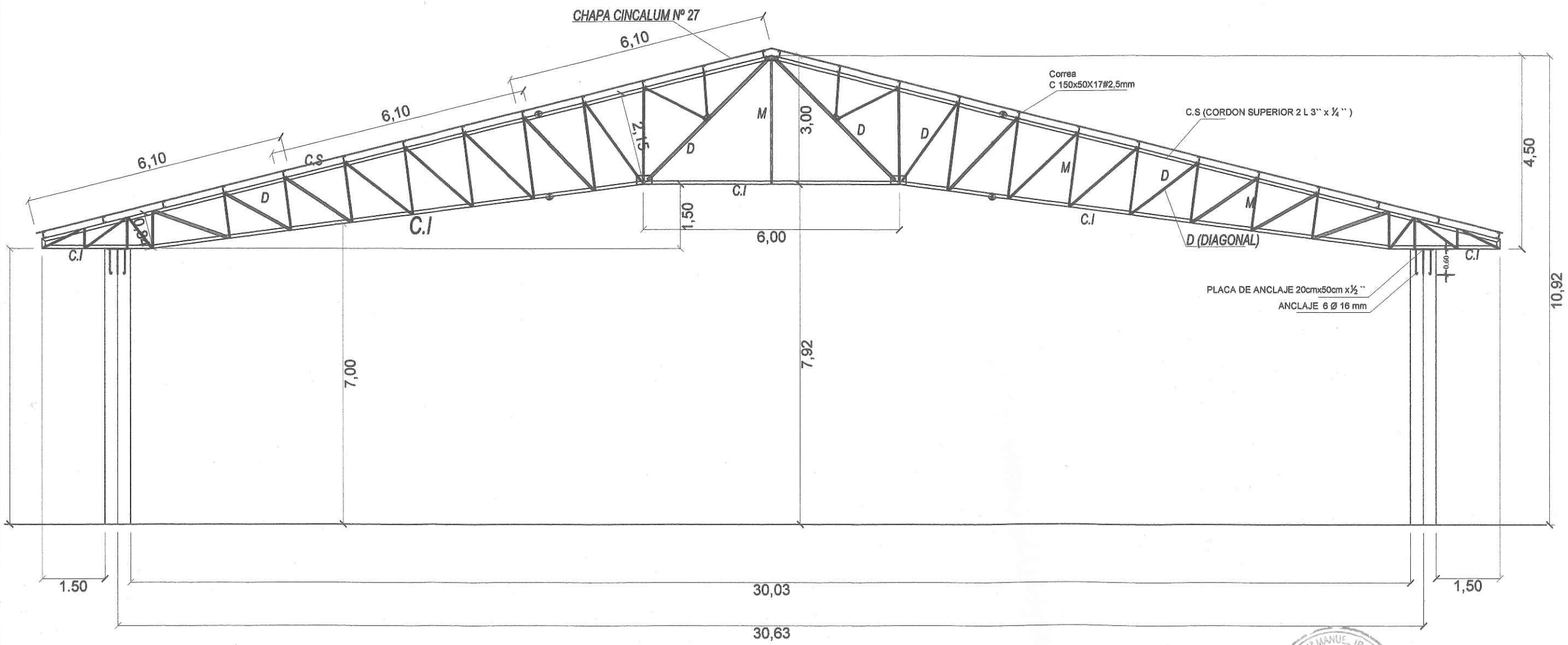

DETALLE DE ESTRUCTURA
ESC.: 1:100

C.I : CORDON INFERIOR
C.S : CORDON SUPERIOR
M : MONTNATE
D : DIAGONALES
C : CORREAS

Miguel A. Luján Ortigoza
Ing. en Construcciones
Reg. C.P.I.: 2229975

Lic. Cecilio R. López C.
Intendente Municipal

CTO POLIDEPORTIVO	UBICACIÓN: Tte 1° Manuel Irala Fernandez . (BARRIO LA PIEDAD)	PROFESIONAL: MIGUEL A. LUJAN ORTIGOZA	Luján Construcciones Materiales y servicios para la construcción E mail malo.mikeing@hotmail.com Tel: (0985)239166 FECHA: 20 junio de 2016

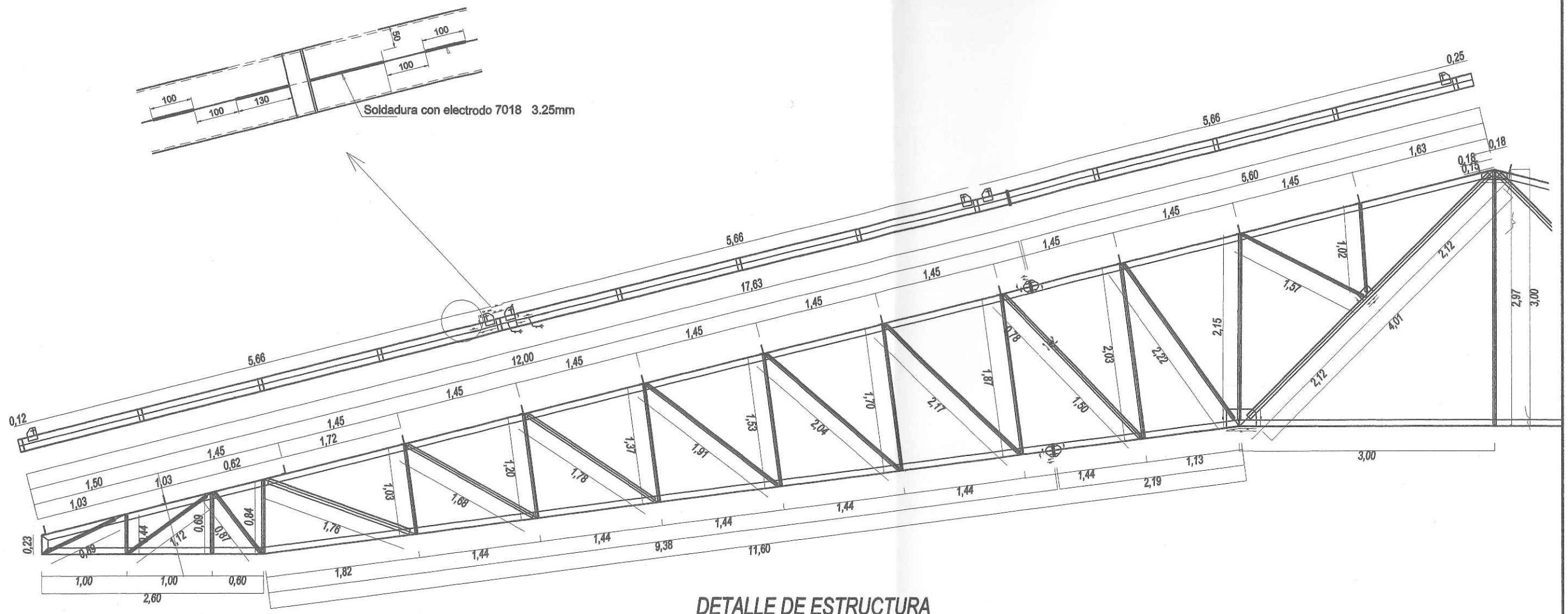

DETALLE DE ESTRUCTURA
ESC.: 1:50

Miguel A. Luján Ortigoza
Ing. en Construcciones
Reg. C.P.I. 12229975

Lic. Cecilio R. López C.
Intendente Municipal

PROYECTO POLIDEPORTIVO	UBICACIÓN: Tte 1° Manuel Irala Fernandez . (BARRIO LA PIEDAD)	PROFESIONAL: MIGUEL A. LUJÁN ORTIGOZA	Luján Construcciones Materiales y servicios para la construcción E mail malo.mikeing@hotmail.com Tel: (0985)239166 FECHA: 20 junio de 2016

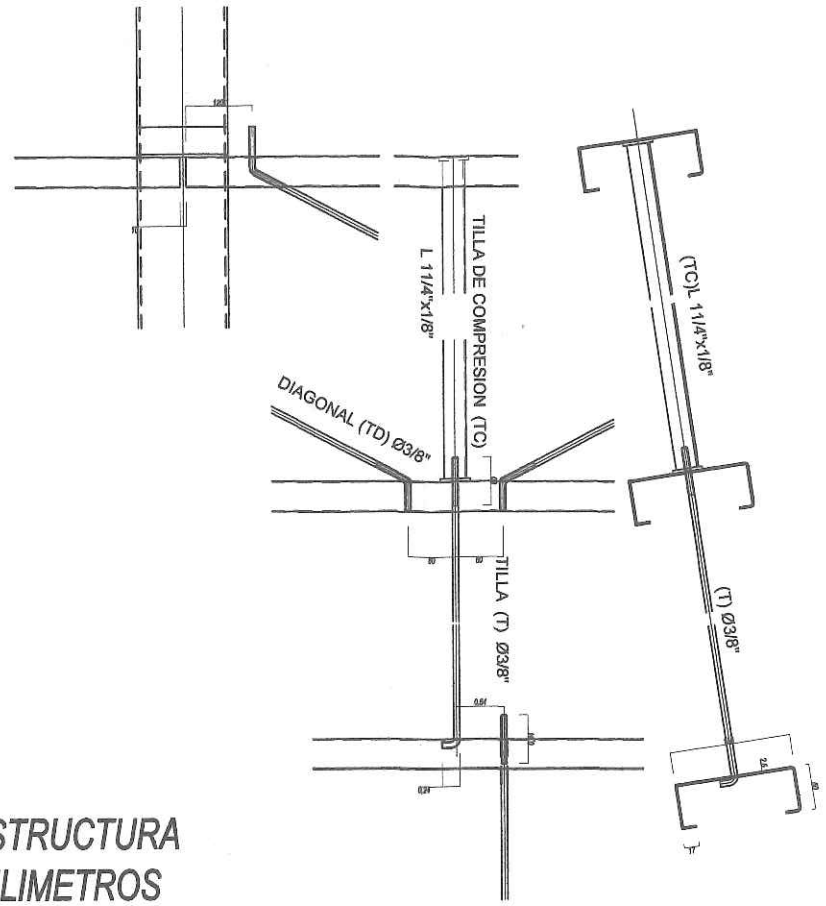

ETALLE DE ESTRUCTURA
MEDIDA EN MILIMETROS

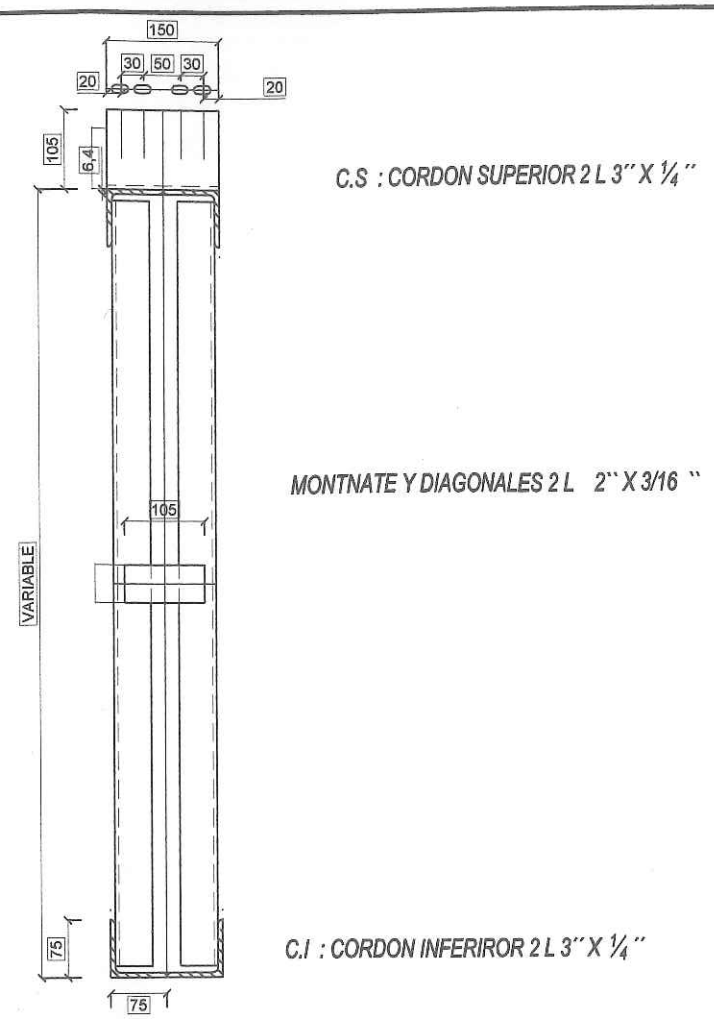

CORTE TRANSVERSAL

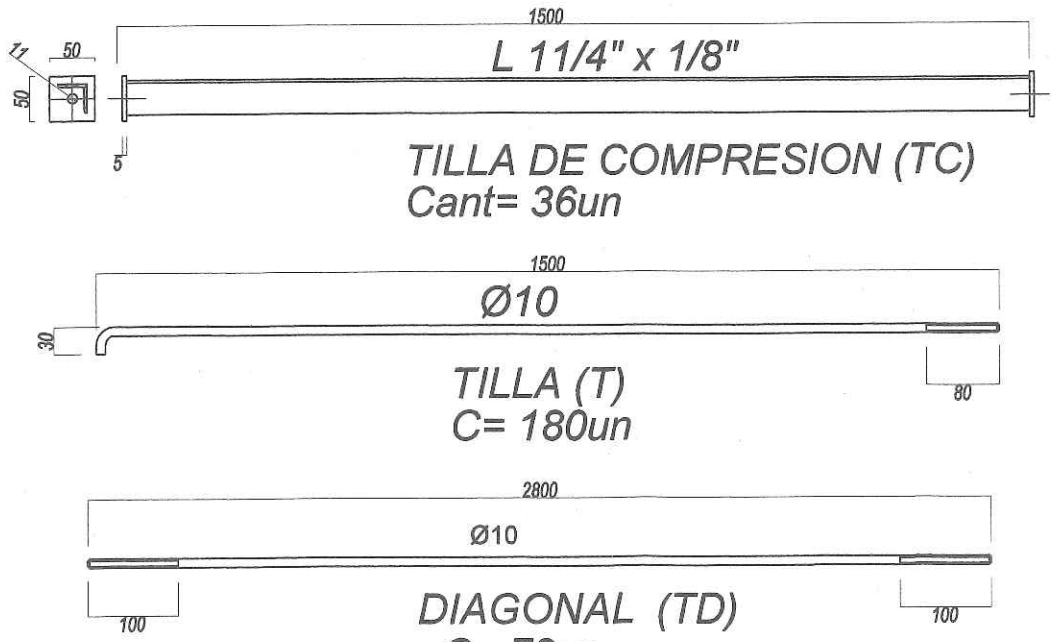

LLE DE ESTRUCTURA
DIDA EN MILIMETROS

NOTAS:

1- TODAS LAS SOLDADURAS DEBERAN SER a= 0.7 DEL ESPESOR MINIMO.
DEBERAN SER CONTINUAS, AMBOS LADOS, TODA VUELTA Y EN TODO LO ACSESIBLE.

2- VERIFICAR LAS MEDIDAS EN OBRA.

MATERIALES:

TODOS LOS PERFILES, CHAPAS Y PLANCUELAS ACERO ASTM A-36 Fy= 2500 Kgf/cm2
VARILLA LISA APE - 360
BULONES ASTM A-325
ELECTRODO E 7018 DIAM. 3.25

TERMINACION:

LIMPIEZA DE SUPERFICIE P/ REMOVER ESCORIAS, SALPICADURAS, GRASAS, CAPILARIDADES Y OTROS CUERPOS EXTRAÑOS.
APLICACION DE DOS MANOS DE ANTIOXIDO (80 mcr)
APLICACION DE UNA MANO DE PINTURA SINTETICA (40 mcr)

Lic. Cecilio R. López C.
Intendente Municipal

CTO POLIDEPORTIVO	UBICACIÓN: Tte 1° Manuel Irala Fernandez . (BARRIO LA PIEDAD)	PROFESIONAL: MIGUEL A. LUJÁN ORTIGOZA Miguel A. Luján Ortigoza Ing. en Construcciones Reg. C.P.I.: 2229975	Luján Construcciones Materiales y servicios para la construcción E mail malo.mikeing@hotmail.com Tel: (0985)239166 FECHA: 20 iunio de 2016

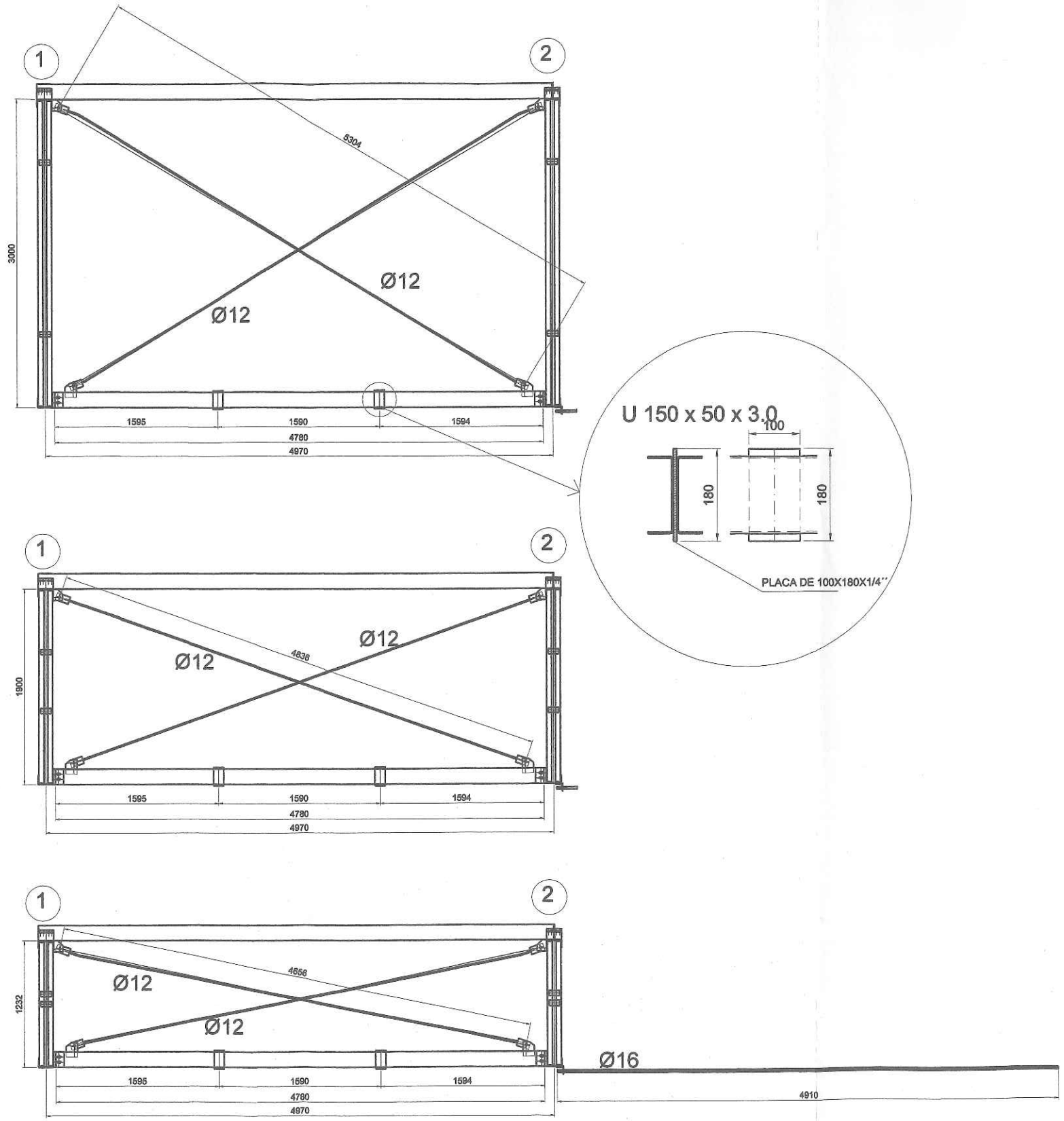

DETALLE DE ARRIOSTRAMIENTO ENTRE PORTICOS
MEDIDA EN MILIMETROS

Miguel A. Luján Ortigoza
Ing. en Construcciones
Reg. CIPI.: 2229975

Lic. Cecilio R. López C.
Intendente Municipal

CTO POLIDEPORTIVO	UBICACIÓN: Tte 1° Manuel Irala Fernandez . (BARRIO LA PIEDAD)	PROFESIONAL: MIGUEL A. LUJÁN ORTIGOZA	**Luján Construcciones** **Materiales y servicios para la construcción** **E mail** malo.mikeing@hotmail.com **Tel:** (0985)239166 FECHA: 20 iunio de 2016

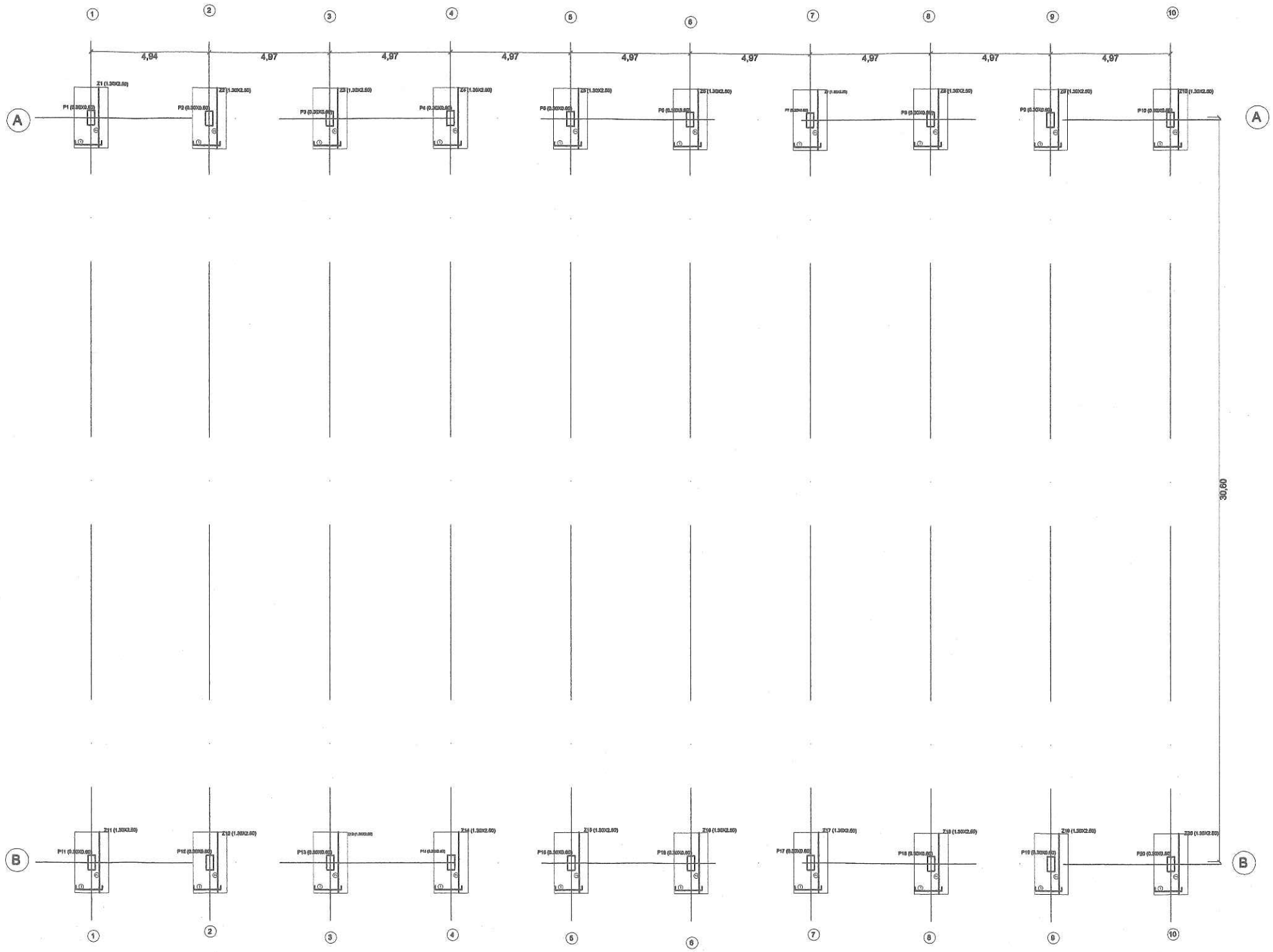

PLANTA DE FUNDACION
ESC. 1: 200

Miguel A. Luján Ortigoza
Ing. en Construcciones
Reg. C.P.I.: 2229975

Lic. Cecilio R. López C.
Intendente Municipal

PROYECTO POLIDEPORTIVO	UBICACIÓN: Tte 1° Manuel Irala Fernandez . (BARRIO LA PIEDAD)	PROFESIONAL: MIGUEL A. LUJÁN ORTIGOZA	Luján Construcciones Materiales y servicios para la construcción E mail malo.mikeing@hotmail.com Tel: (0985)239166 FECHA: 20 junio de 2016

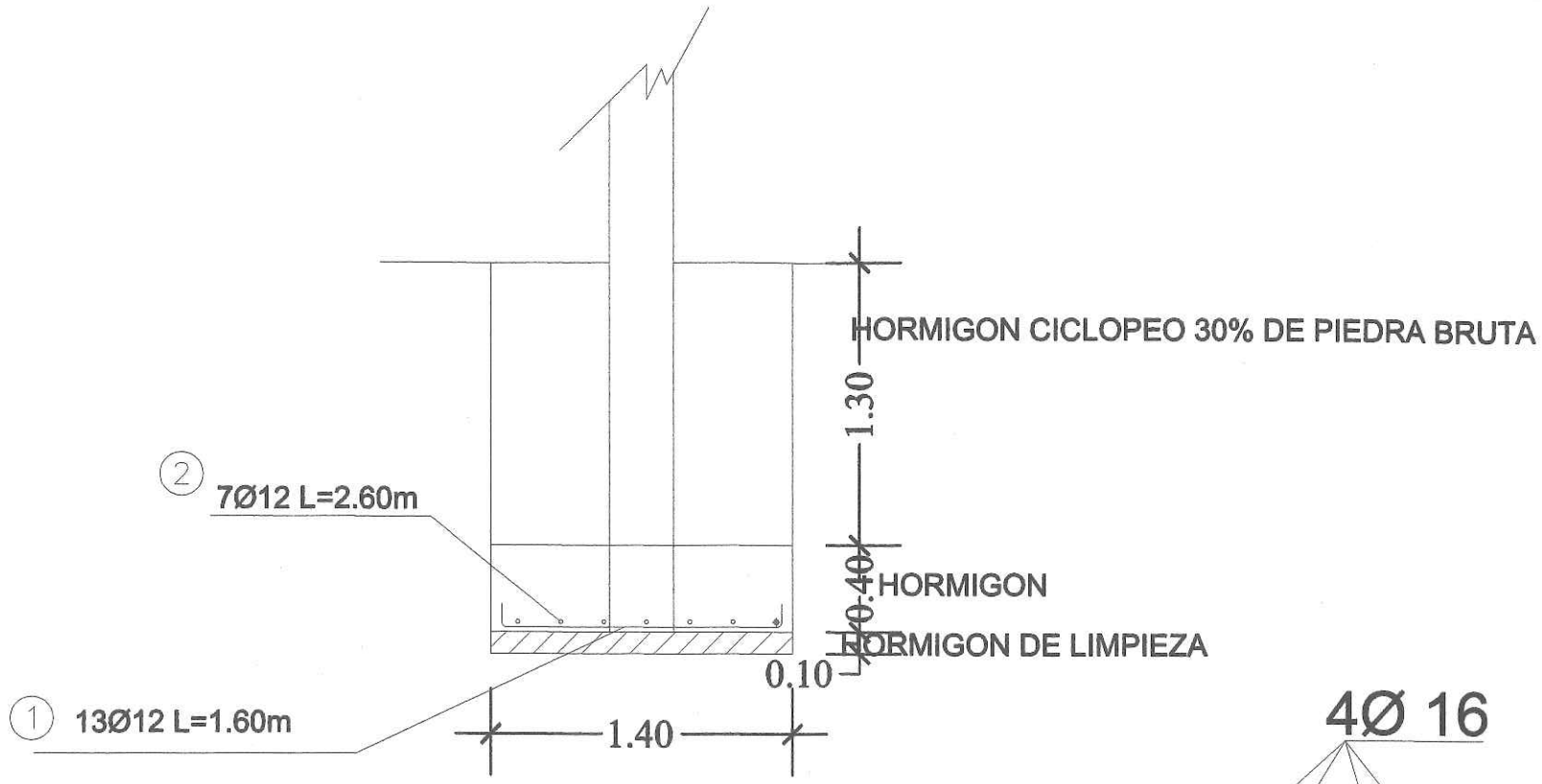

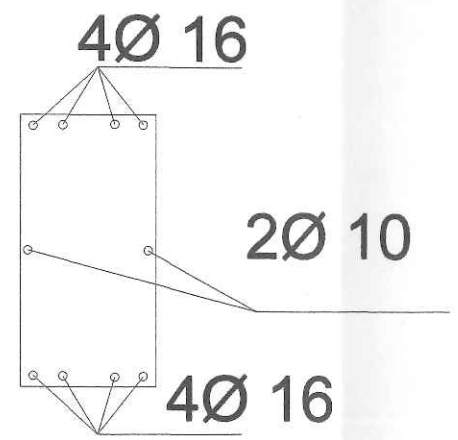

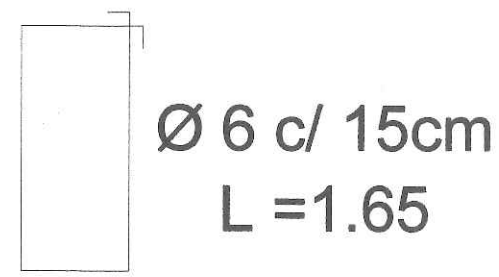

DETALLE DE PILAR

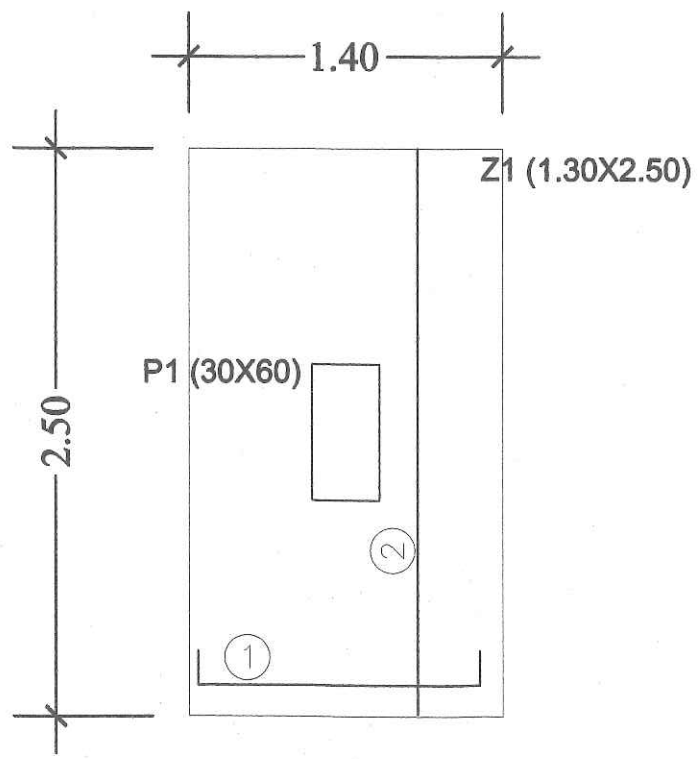

DETALLE DE FUNDACION

Miguel A. Luján Ortigoza
Ing. en Construcciones
Reg. C.P.I.: 2229975

Lic. Cecilio R. López C.
Intendente Municipal

PROYECTO POLIDEPORTIVO	UBICACIÓN: Tte 1° Manuel Irala Fernandez . (BARRIO LA PIEDAD)	PROFESIONAL: MIGUEL A. LUJÁN ORTIGOZA	Luján Construcciones Materiales y servicios para la construcción E mail malo.mikeing@hotmail.com Tel: (0985)239166 FECHA: 20 junio de 2016

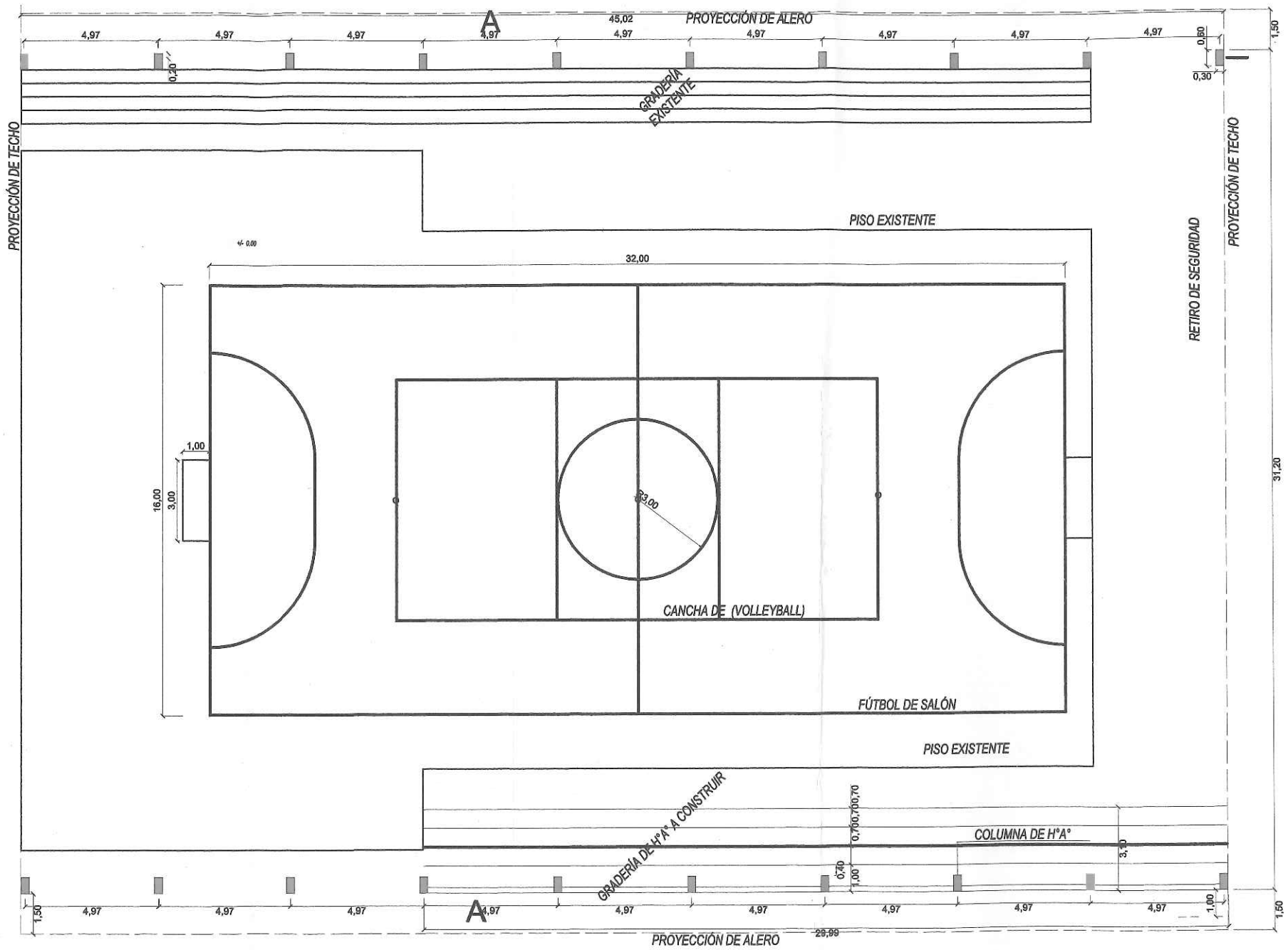

Miguel A. Luján Ortigoza
Ing. en Construcciones
Reg. C.P.I.: 2229975

PLANTA ARQUITECTÓNICA
ESC.: 1:200

PROYECTO POLIDEPORTIVO	UBICACIÓN: Tte 1° Manuel Irala Fernandez . (BARRIO LA PIEDAD)	PROFESIONAL: MIGUEL A. LUJAN ORTIGOZA	Luján Construcciones Materiales y servicios para la construcción E mail malo.mikeing@hotmail.com Tel: (0985)239166 FECHA: 20 junio de 2016

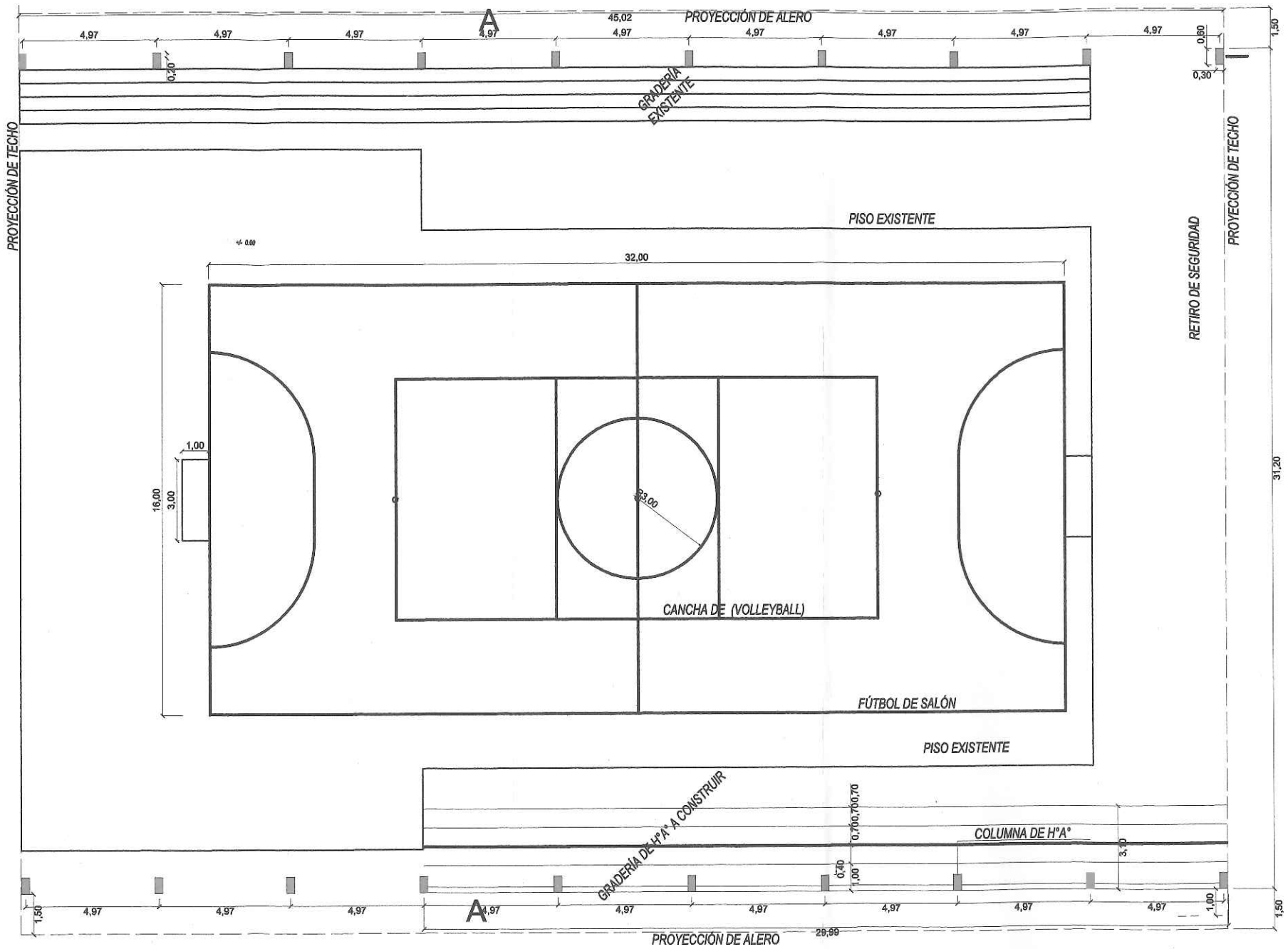

Miguel A. Luján Ortigoza
Ing. en Construcciones
Reg. C.P.I.: 2229975

PLANTA ARQUITECTÓNICA
ESC.: 1:200

PROYECTO POLIDEPORTIVO	UBICACIÓN: Tte 1° Manuel Irala Fernandez . (BARRIO LA PIEDAD)	PROFESIONAL: MIGUEL A. LUJAN ORTIGOZA	Luján Construcciones Materiales y servicios para la construcción E mail malo.mikeing@hotmail.com Tel: (0985)239166 FECHA: 20 junio de 2016

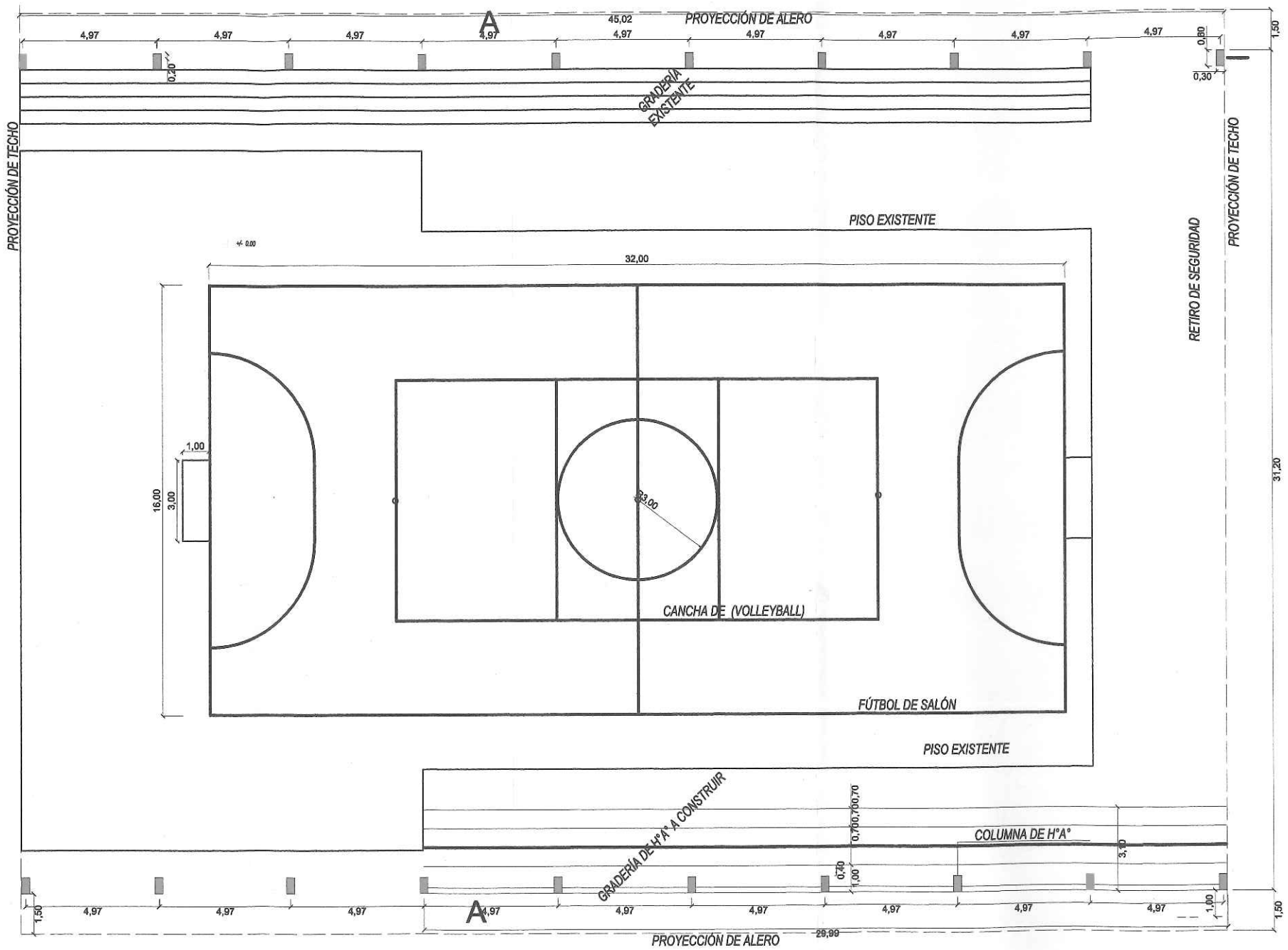

Miguel A. Luján Ortigoza
Ing. en Construcciones
Reg. C.P.I.: 2229975

PLANTA ARQUITECTÓNICA
ESC.: 1:200

PROYECTO POLIDEPORTIVO	UBICACIÓN: Tte 1° Manuel Irala Fernandez . (BARRIO LA PIEDAD)	PROFESIONAL: MIGUEL A. LUJAN ORTIGOZA	Luján Construcciones Materiales y servicios para la construcción E mail malo.mikeing@hotmail.com Tel: (0985)239166 FECHA: 20 junio de 2016