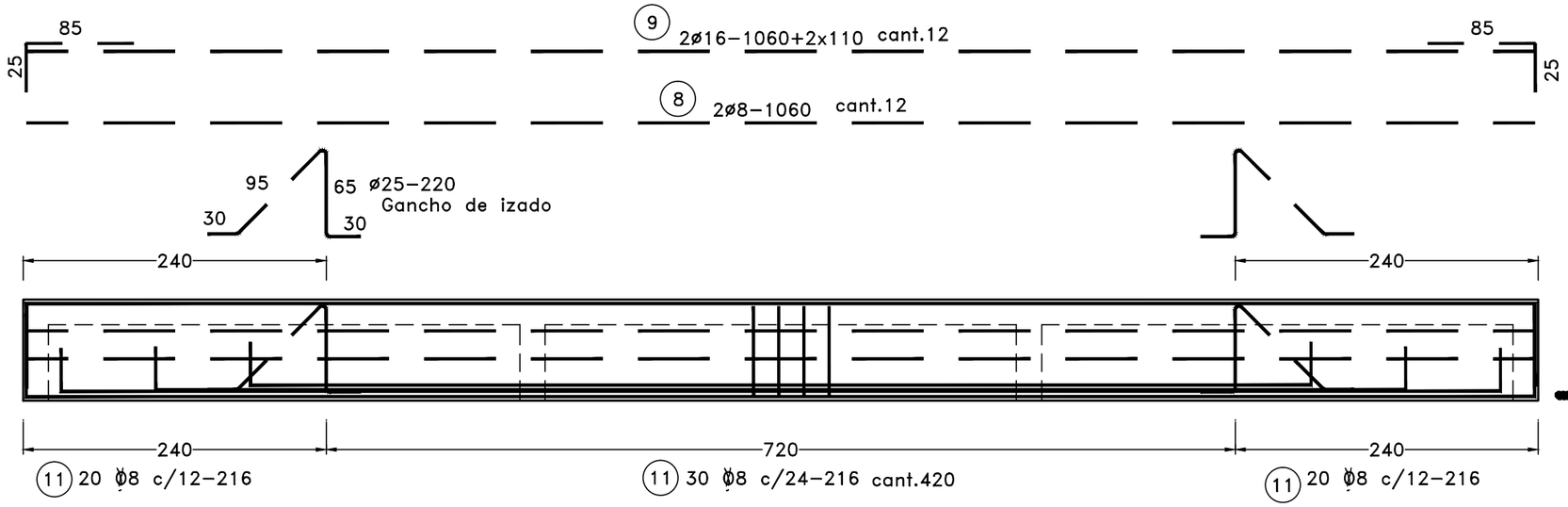


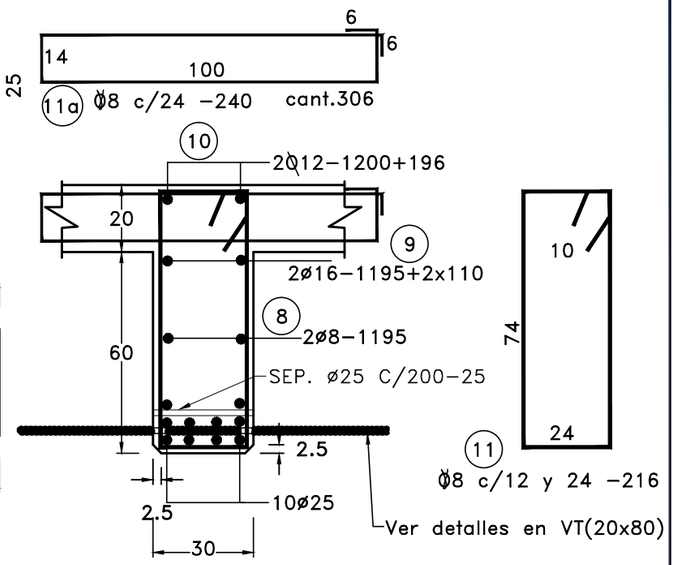


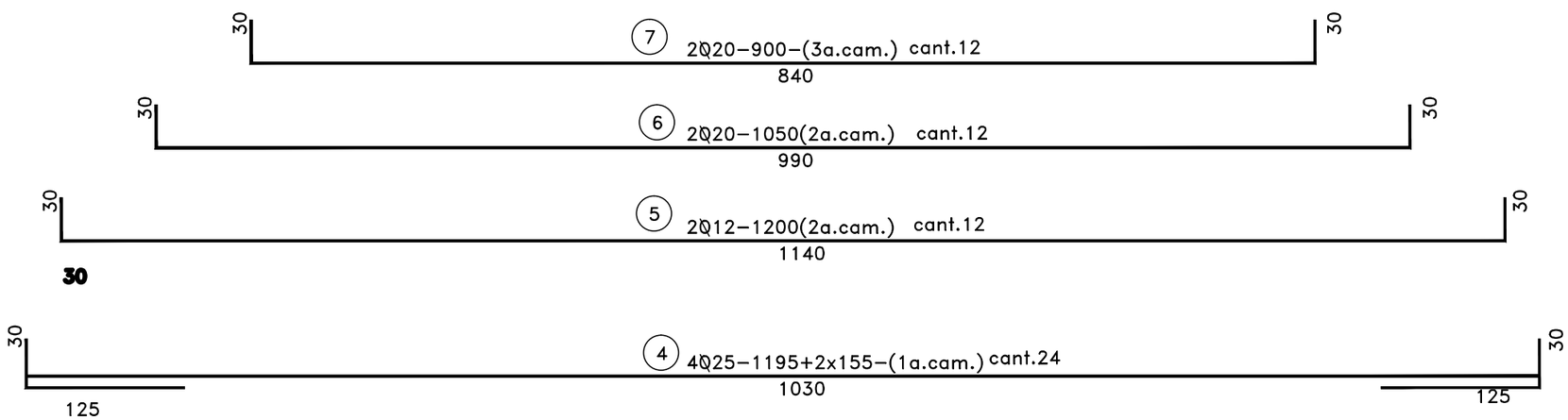


VIGA LONGITUDINAL

VL(30X80)

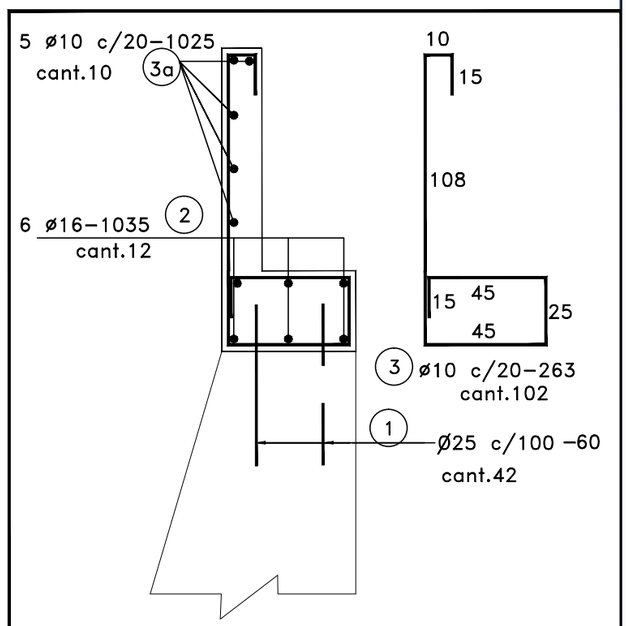


VIGA DE APOYO VA

DOBLADO

**ESPECIFICACIONES**

**Ho. 1:2:4**
**$f_{ck}$ =180 kg/cm²**
**(Barandas y Losa peatonal)**

**Ho. 1:2:3**
**$f_{ck}$ =210 kg/cm²**

**Mezcla p/ Muro P.B.C. 1:3 (cemento:arena lavada)**

MUNICIPALIDAD DE CAMBYRETÁ
ITAPÚA –PARAGUAY

**Municipalidad de Cambyretá**

CONSTRUCCIÓN DE PUENTE DE H°A° SOBRE EL ARROYO
ARROYO KURI'Y
L=20m A=8+2x1m

UBICACIÓN: Distrito de Cambyretá B° LA AMISTAD

Arq. Luis Roa B.
Diretor de Obras y Proyectos

Francisco J. Pereira Rieve
Intendente Municipal

LÁMINA N° 09

NOVIEMBRE 2016