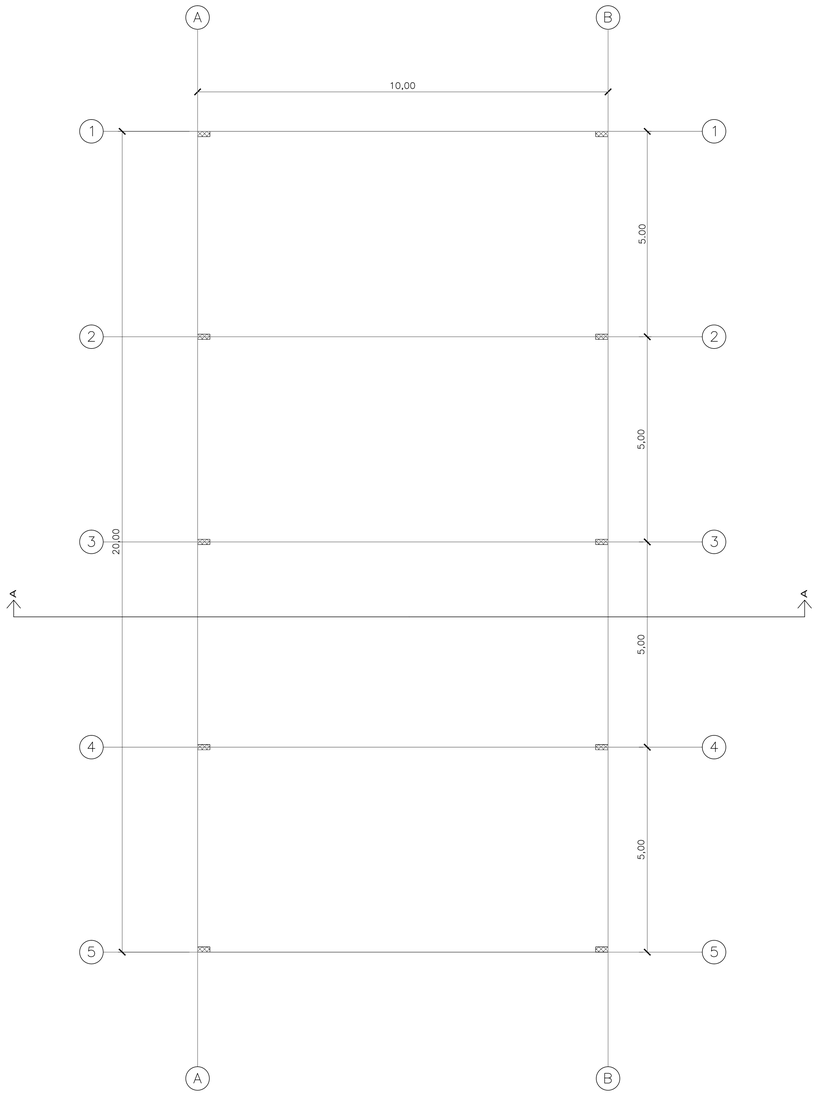

PLANTA

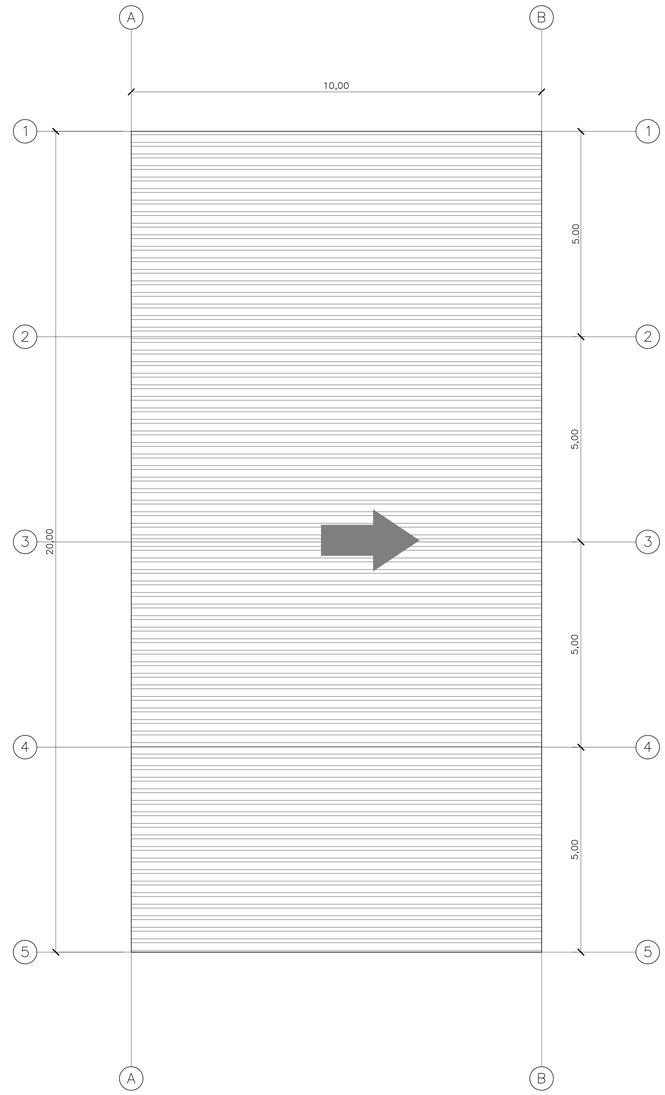

PLANTA DE TECHO

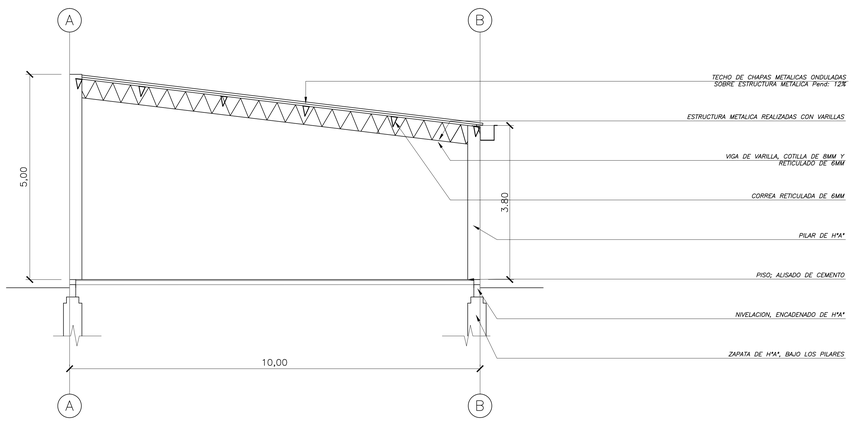

CORTE A-A

OBRA:	
UBICACION:	
PROPIETARIO:	
DOMICILIO:	
PROFESIONAL:	**PAT.PROF.Nº:**
DOMICILIO:	**SUP.TERRENO:**
CTA.CTE.CTRAL.:	**SUP.A DEMOLER:**
SUP.RELEVADA:	**SUP.A CONSTRUIR:**
PROPIETARIO	**PROFESIONAL**