HIDROELEVADOR DE 13 METROS

1 OBJETO DE LA ESPECIFICACIONES TECNICAS:

La presente especificación técnicas, establece los requisitos mínimos que debe cumplir el hidro elevador portátil a ser utilizado para la realización de trabajos en altura mínima de 13 metros, en elevador hidráulico tipo tráiler con una canasta.
El hidro elevador portátil debe cumplir con las características físicas y capacidades especificas por el fabricante de la marca, deben cumplir y contar con sello o marca de homologación con las normas técnicas, o en su efecto el del país de fabricación aplicable al producto, y necesariamente poseer certificación de calidad para respaldar que el mismo haya sido fabricados bajo las normas internacionales de control.

2 CARACTERISTICAS CONSTRUCTIVAS

2.1. El accionamiento deverá ser dual (Gasolina/Diesel + Eléctrico).
2.2. Deverá contar con comandos que estén dispuestos de manera a operar el hidro elevador indistintamente desde la base o desde la canasta.
2.3. Deberá contar con protecciones con válvulas de seguridad que permiten proteger al operador y el equipo, contra eventuales roturas de las conexiones hidráulicas.
2.4. Deberá contar también con válvula de control de sobre carga.
2.5. Deberá contar con cuatro estabilizadoras de accionamiento hidráulico para trabajos pesados y terreno irregular.
2.6. Deberá contar con una canasta con nivelación automática, la misma deberá estar fabricada en fibra de vidrio con terminación de superficie resistente a los rayos ultra violetas.
2.7. Deberá contar con dos brazos articulados.

3 CARACTERISTICAS FISICAS TECNICAS

3.1. Capacidad de carga de la canasta:	136 kilogramos
3.2. Altura máxima de trabajo:	13,2 metros
3.3. Altura de transporte:	2.2 metros
3.4. alcance horizontal máximo:	5.6 metros
3.5. Angulo de rotación de la base:	360°

PREPARADO POR: Ing. Elias Duarte — APROBADO POR: Ing. Horacio Schupp — Fecha 28/04/21

Ing. Elias D. Duarte Berni
Jefe Transmision Est.
SNDT

Ing. Horacio D. Schupp C.
Jefe GT/DT

3.6. Angulo máximo del brazo superior:	- 81° a + 65° (146°)
3.7. Angulo máximo del brazo inferior:	-5° + 81° (86°)
3.8. Ancho en posición de transporte:	2.7 metros
3.9. Largo en posición de transporte:	7.60 metros
3.10. configuración de la canasta:	1 cesta simple
3.11. Dimensiones de la canasta, ancho, longitud, altura:	0.61x0.61x1.05
3.12. extensión de los estabilizadores:	Tipo A 3.8 metros
3.13. Capacidad mínima del motor:	5,5 HP

4. ILUSTRATIVO:

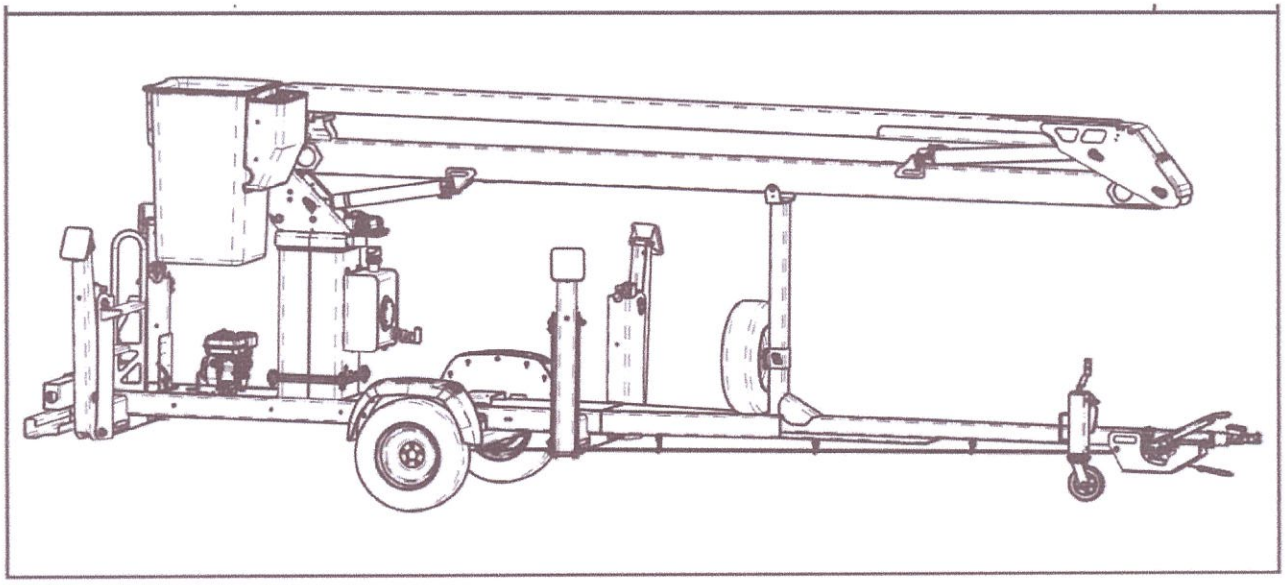

PREPARADO POR: Ing. Elias Duarte

APROBADO POR: Ing. Horacio Schupp

Fecha
28/04/21

Ing. Elias E. Duarte Berni
Dpto. Transmision Este
ANDE

Ing. Horacio D. Schupp C.
Jefe GT/DT

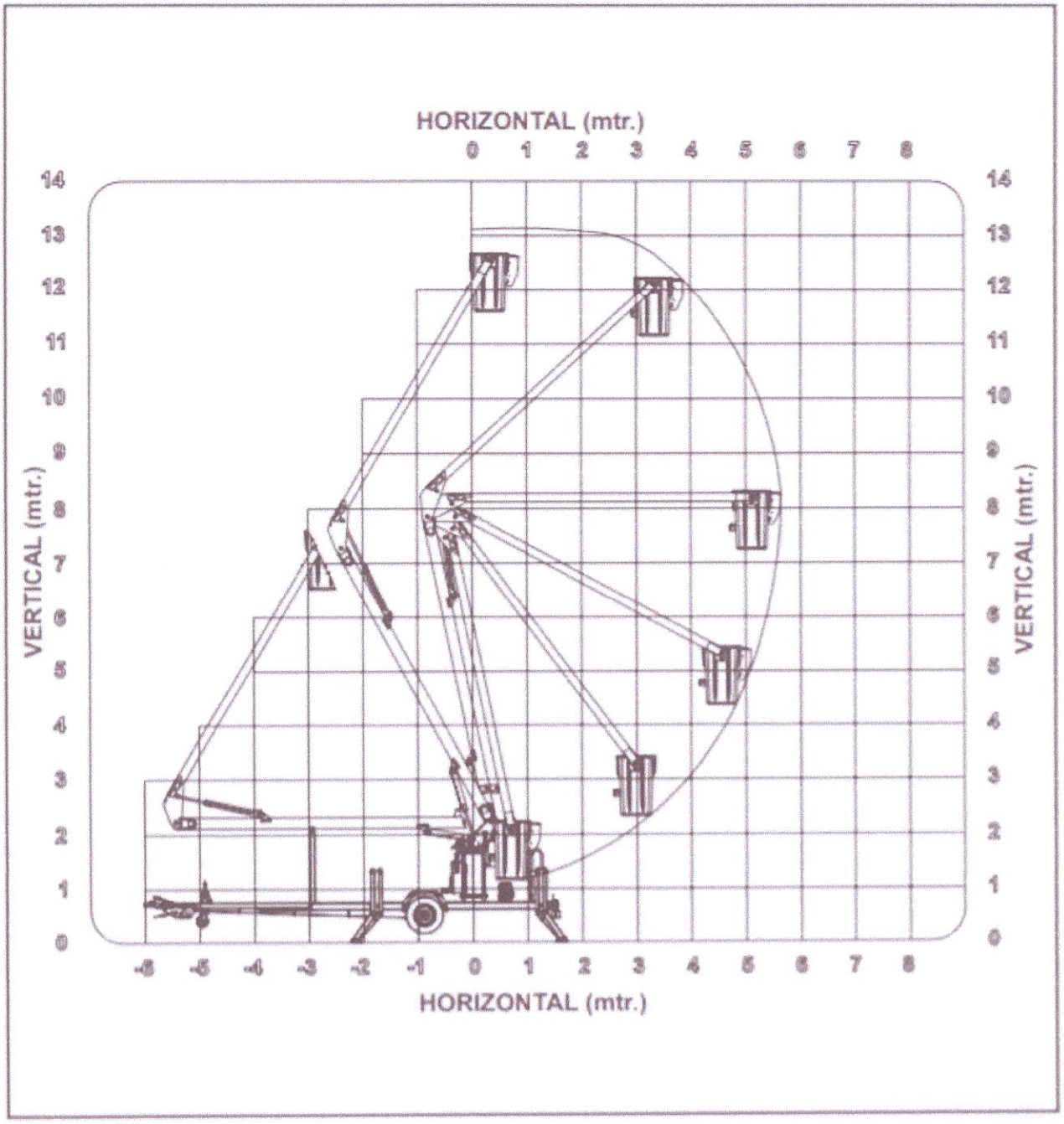

5. NEUMATICOS:

Equipado con neumáticos radiales con aro 16 pulgadas, con banda de rodaje para condiciones rigurosas, tipo todo terreno.

PREPARADO POR: Ing. Elias Duarte	APROBADO POR: Ing. Horacio Schupp	Fecha 28/04/21
Ing. Elias E. Duarte Berni Jefe Transmision Este ANDE	Ing. Horacio D. Schupp C. Jefe GT/DT	

6. HERRAMIENTAS:

5.1 rueda de auxilio para cambio.
5.2 Para reparaciones de emergencia.
5.3 Elevador hidráulico con palanca (gato) con capacidad suficiente para vehículo.

7. ACCESORIOS:

6.1 Deberá incluir arranque eléctrico.
6.2 deberá incluir bomba de emergencia manual.
6.3 Debe poseer arranque/parada de motor desde la canasta.
6.4 Deberá contar con un caballete metálico para descanso del equipo en posición de reposo y transporte.
6.5 Deberá contar con zapata que se adaptan al terreno y garantizan el funcionamiento seguro del hidro elevador.
6.6 Deberá contar con mangueras y sistemas de nivelación en el interior de los brazos.
6.7 Deberá contar con sistema hidráulico de centro abierto.
6.8 Deberá poseer bomba de emergencia eléctrica.
6.9 Deberá de contar con cobertores (Tapas impermeables) para las canastas.
6.10 Deberá contar con bases suplementarias de mayor área de apoyo para las cuatro zapatas.
6.11 Deberá poseer comando hidráulico individual en la columna y la canasta.
6.12 Deberá poseer parada de emergencia en columna como en la canasta.
6.13 deberá contar con freno de mano para el tráiler.
6.14 Deberá poseer freno a discos de accionamiento inercial.
6.15 Deberá poseer válvulas holding integradas en los cilindros hidráulicos.
6.16 Deberá poseer luces y paragolpes de circulación reglamentarias.
6.17 Deberá contar con ruedas de auxilio.
6.18 Deberá contar con horómetro.
6.19 Deberá contar con dos acoples rápidos para herramientas hidráulicas.
6.20 Deberá contar con toma de 12 voltios para herramientas.

8. INFORMACION A PROVEER:

7.1 La firma oferente debe proveer toda la información necesaria que permita a la ANDE, analizar y determinar si el hidro elevador portátil ofertado cumple con cada característica establecida a través de la presente especificación técnica, para ello debe complementar la PLANILLA DE DATOS GARANTIZADOS que se adjunta y en caso de no ser suficiente, confeccionar una nota en la que se detallen las características, además debe proveer catálogos del hidro elevador ofertado.

PREPARADO POR: Ing. Elias Duarte	APROBADO POR: Ing. Horacio Schupp	Fecha 28/04/21
Ing. Elias Duarte Berni Dpto. Transmision Este ANDE	Ing. Horacio D. Schupp C. Jefe GT/DT	

7.2 El año de fabricación de la hidro elevador portátil ofertado deberá estar dentro del plazo de los 12 meses de la fecha de la oferta.

7.3 el hidro elevador portátil se debe proveer junto con la oferta los manuales de operación, mantenimiento y reparación, en el idioma español.

7.4 El oferente deberá presentar documentaciones respaldatorias que indiquen que el fabricante cumple con la norma ISO 9001° equivalente.

7.5 el oferente deberá presentar documentación respaldatoria que ampare que el equipo alcanza los requerimientos de la norma ANSI/ASIA.

7.6 El proveedor debe contar con un taller autorizado para la instalación, montaje y puesta en marcha del equipo, y con técnicos para los cursos de manejo y mantenimiento del equipo para los operadores.

****

PLANILLA DE DATOS TECNICOS GARANTIZADOS

1. Marca: ……

2. País de origen: ……

3. Modelo: ……

4. Año de fabricación: ……

5. Indicar tipo de accionamiento: ……

6. Los comandos dispuestos a operar desde la base y de la canasta: ……

7. El hidro elevador cuenta con válvula de seguridad para proteger al operador y el equipo:
……

8. El hidro elevador cuenta con válvula de seguridad para control de sobre carga:
……

9. El hidro elevador cuenta con cuatro estabilizadores para trabajos pesados y terreno irregular:
……

10. Indicar la capacidad de carga de la canasta en kilogramos:
……

11. Indicar el alcance vertical desde la base del equipo en metros:
……

12. Indicar el alcance horizontal con accionamiento hidráulico en metros:
……

13. Indicar ángulo de rotación de la columna en grados:
……

14. Indicar altura en reposo en milímetros:
……

15. Indicar longitud en reposo en milímetros:
……

16. Indicar ancho en reposo en milímetros:
……

PREPARADO POR: Ing. Elias Duarte

APROBADO POR: Ing. Horacio Schupp

Fecha
28/04/21

Ing. Elias D. Duarte Berni
Dpto. Transmision Este
ANDE

Ing. Horacio D. Schupp C.
Jefe GT/DT

17. Indicar peso propio en kilos: ……

18. indicar tipos de estabilizadores y ubicación de los mismos:……

19. Indicar potencia del motor: ……

20. Los cilindros estabilizadores están montados sobre parantes transversal y abulonado al chasis del vehículo:……

21. El tanque de aceite con tapa de seguridad y varilla de nivel:……

22. el hidro elevador cuenta con caballete para descanso del equipo en posición de reposo y transporte:……

23. Las zapatas se adaptan al terreno y garantizan el funcionamiento seguro del hidro elevador, serán telescópica y con calces para las cuatro rueda del vehículo:……

24. El oferente proveerá de cobertores impermeables para la canasta: ……

25. El oferente proveerá de bases suplementarias de mayor área de apoyo para las cuatros zapatas:……

26. Indicar si posee rueda de auxilio: ……

27. Indicar si posee freno de mano e inercial:……

28. El hidro elevador está montado sobre chasis tipo tráiler:……

29. Indicar razón social del taller de reparaciones especializado en la marca del hidro elevador ofertado:……

30. Provisión de catálogo del hidro elevador ofertado:……

Observaciones:……
……
……
……
……
……
……

PREPARADO POR: Ing. Elias Duarte	APROBADO POR: Ing. Horacio Schupp	Fecha 28/04/21
Ing. Elias Duarte Berni Jefe Transmision Este ANDE	Ing. Horacio D. Schupp C. Jefe GT/DT	