Detalle de las Especificaciones Técnicas

Ítem	Especificaciones Tecnicas	PLANOS
1	**<u>ESCRITORIO EN L</u>** Tapa y placa frontal en melamina BP 18 mm color beige. Canto de PVC rígido de 20x45, de color negro, cubre piernas en melamina de 18 mm, Tapas molduradas de PVC en extremos de estructuras superior y patas, estructura metálica chapa doblada de 1,2 mm de espesor pintadas electroestáticamente con pintura epoxi de color negro mate, reguladores metálicos con base de goma. Tres cajones de 10x36x40cm, cerradura lateral simultánea para los cajones, guías metálicas y ruedas de nylon, tiradores barrales en acero inoxidable, laterales y tapas de cajones en melamina BP de 18 mm. ***La imagen es solo referencial.***	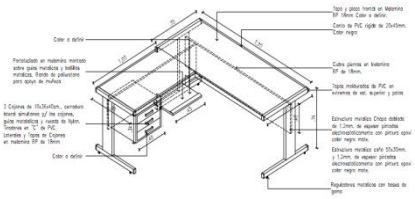
2	***<u>ESCRITORIO SIMPLE</u>*** Tapa y placa frontal en melamina de BP 18 mm color beige. Canto de PVC rígido de 20 x 45 mm color negro, cubre piernas en melamina BP de 18 mm. Tapas molduradas de PVC en extremos de estructura superior y patas, estructura metálica chapa doblada de 1,2 mm de espesor pintadas electroestáticamente con pintura epoxi de color negro mate, estructura metálica de caño 50x30mm y 1,2 mm de espesor pintadas electroestáticamente con pintura epoxi color negro mate, reguladores metálicos con base de goma, dos cajones de 10x24x40cm, cerradura lateral simultánea para los cajones, guías metálicas y ruedas de nylon, tiradores barrales en acero inoxidable, laterales y tapas de cajones en melamina de BP de 18 mm. Medidas mínimas: 0,70x 1,20 x 0,75 mts. ***La imagen es solo referencial.***	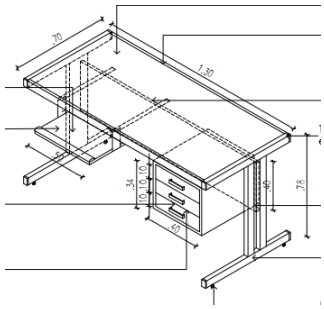
4	***ESTANTE DE MADERA TIPO ARMARIO ABIERTO:*** Medidas: 2,40m de largo x 0,90m de ancho. Casillero: de 29cm de ancho x 40cm de alto y 40 cm de fondo. **Total 15 casillas**. Un compartimiento arriba de 40 cm de alto x 90 cm de ancho. En cuerpo debe ser de placa carpintera de 18 mm con divisorias de terciada de 12 mm, con base cerrada. **La imagen es solo referencial.**	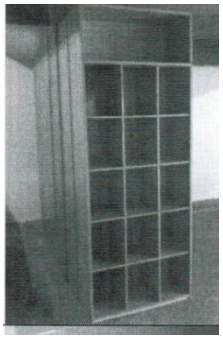
5	***SILLA DE TRABAJO TIPO 1*** Tipo: Asiento y respaldo alto y amplio, en espuma de poliuretano inyectado; soporte de respaldo en acero moldeado revestido en espuma de poliuretano integral. Terminación en símil cuero negro con costuras. Estructura giratoria de cinco patas, base de Aluminio fundido terminación con pintura epóxica negra mate o plata brillante. Regulación de Altura con pistón a Aire comprimido y mecanismo de reclinación. Cada pata termina con ruedas dobles en poliamida. Apoya brazos en espuma de poliuretano integral y texturizado, con estructura interna en tubo de acero oval de 50mm. sujeta a la parte inferior del asiento. Medidas mínimas para el asiento: 0,50 x 0,50 mts. Altura mínima del respaldo: 0,80mts. ***La imagen es solo referencial.***	

Ítem	Especificaciones Tecnicas	PLANOS
6	***SILLA DE INTERLOCUTOR TIPO 2*** Tipo: Asiento y respaldo en espuma de poliuretano inyectado, estructura de resina de poliéster y fibra de vidrio, tapizados en símil cuero color negro; posabrazos de poliuretano; estructura metálica de cuatro patas acabada con pintura epoxi aplicada electroestáticamente, color negro mate y zapatas de poliamida. ***La imagen es solo referencial.***	
7	***SILLA DE TRABAJO TIPO 3.*** *Silla giratoria con asiento y respaldo normal. Estructura partida en 2, resina de poliéster y fibra de vidrio, almohadones en espuma de poliuretano inyectado. Respaldo con movimiento de reclinación, soporte en tubo de acero revestido en espuma de poliuretano integral con regulación de 4 alturas. Estructura giratoria de cinco patas, base de acero inoxidable fundido con pintura epóxica negra mate revestido en PVC. Regulación de altura con pistón a aire comprimido. Apoya brazos estructura interna de acero revestida en espuma de Poliuretano sujeta a la estructura inferior del asiento. Terminación tapizado símil cuero color negro.* ***La imagen es solo referencial.***	
8	***<u>SILLA DE TRABAJO TIPO 4.</u>*** *Silla giratoria, asiento y respaldo normal, estructura partida en 2, resina de poliéster y fibra de vidrio, almohadones en espuma de poliuretano inyectado. Respaldo con movimiento de reclinación, soporte en tubo de acero revestido en espuma de poliuretano integral con regulación de 4 alturas. Estructura giratoria de cinco patas, base acero terminación con pintura epoxica negra mate revestida con PVC. Regulación de altura con pistón a aire comprimido. Terminación tapizado símil cuero color negro. La imagen es solo referencial.* ***La imagen es solo referencial.***	
9	***<u>SILLA DE TRABAJO TIPO 5.</u>*** Tipo: Asiento y Respaldo normal. Estructura partida en 2, resina de poliéster y fibra de vidrio, almohadones en espuma de poliuretano inyectado. Respaldo con movimiento de reclinación, soporte en tubo de acero revestido en espuma de poliuretano integral con regulación de 4 alturas. Estructura giratoria de cinco patas, base acero terminación con pintura epóxica negra mate o revestida con PVC. Regulación de Altura con pistón a Aire comprimido. Terminación tapizado símil cuero color negro. ***La imagen es solo referencial.***	
10	***TANDÉN DE 4 ASIENTOS*** Tipo: Estructura de base y apoya brazos en metal cromado espesor mínimo de 2mm. Espaldar y asiento elaborado en perímetro con tubos de acero cromados y metal micro perforado con asientos y respaldo de en espuma de poliuretano forrado en símil cuero color negro. con dos apoyos, la distancia aproximada entre ejes de asientos es de 60cm. Respaldo y asiento de aproximadamente 50cm. de ancho. ***La imagen es solo referencial.***	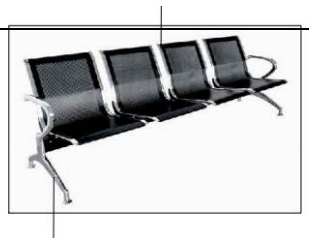

Ítem	Especificaciones Tecnicas	PLANOS
11	***MÓDULO DE ESPERA*** Tipo: Asiento y respaldo de forma única, estructura de resina de poliéster y fibra de vidrio, acolchados en espuma de poliuretano inyectado, terminación símil cuero negro. Patas estructura continua de tipo trapezoidal de tubo de acero oval de 50mm. estructura interna de acero, terminación con pintura epoxi aplicada electroestáticamente. Regatones fijos de poliamida. ***La imagen es solo referencial.***	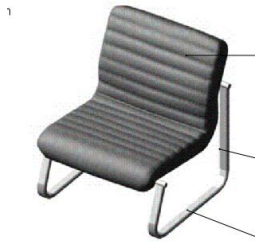
12	***MESITA P/ MODULO DE ESPERA:*** Tipo: Estructura metálica tubular, pintura epoxi aplicada electroestáticamente color negro mate; plano superior cristal templado de 10mm; reguladores metálicos de altura con bases de goma. Medidas: 0,60x0,60m; alto 0,40m. ***La imagen es solo referencial.***	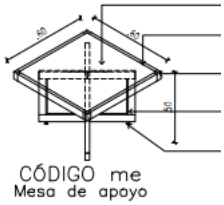
14	**CAMBIADOR DE PAÑAL:** **Estación de cambiado de pañales para bebes.** **Fabricado en polietileno** **Empotrable, abatible, modelo horizontal** **Color Blanco o platino** **Medidas: largo 89,65 cm; alto 10 cm; ancho 50cm** ***La imagen es solo referencial.***	