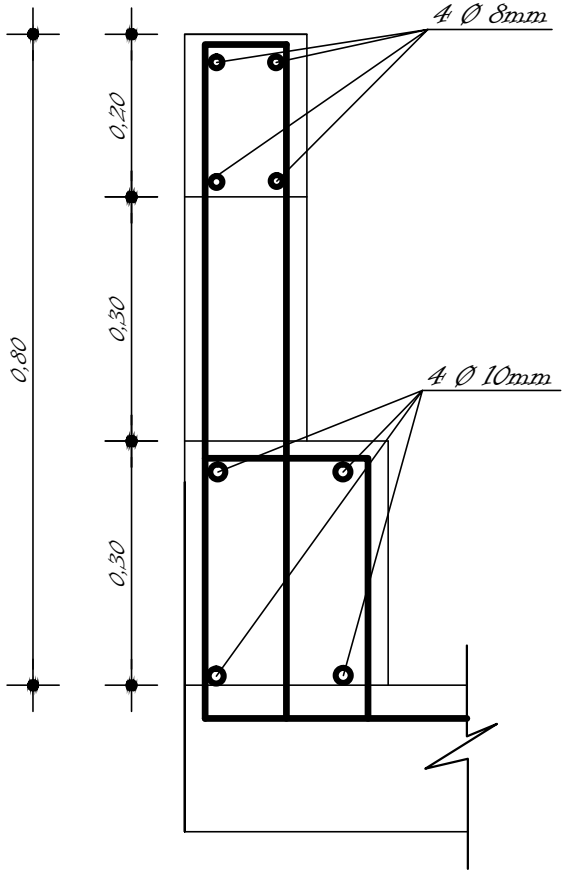

DETALLE-B
BARANDA DE H° A°