DETALLE DE TECHO PLANO

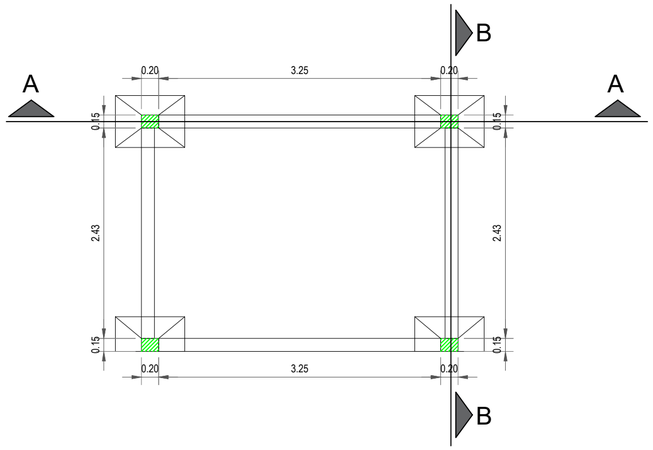

PLANTA ARQUITECTÓNICA
Esc. 1:50

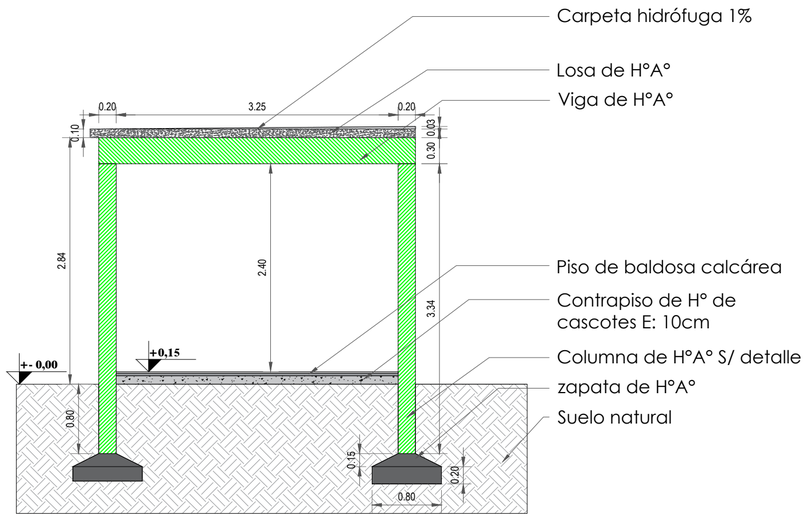

CORTE A -A
Esc. 1:50

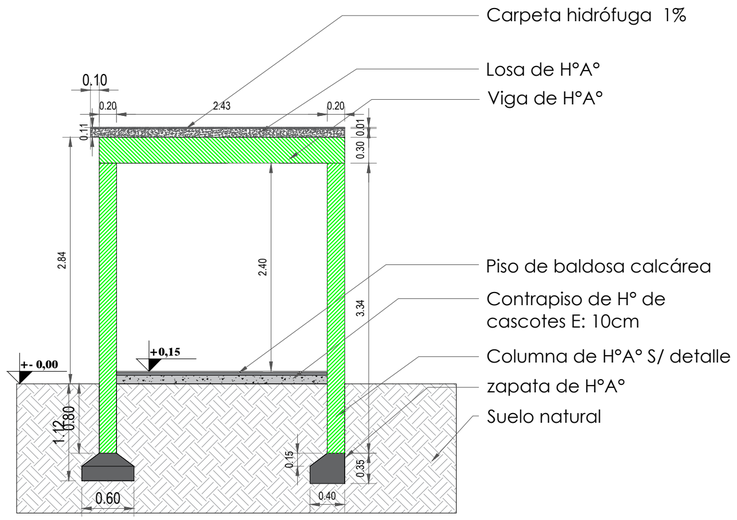

CORTE B -B
Esc. 1:50

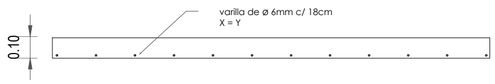

DETALLE DE LOSA
Esc. 1:20

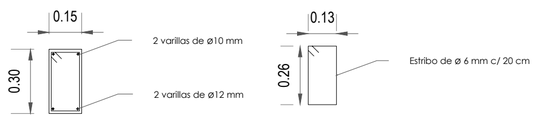

DETALLE DE VIGA
Esc. 1:20

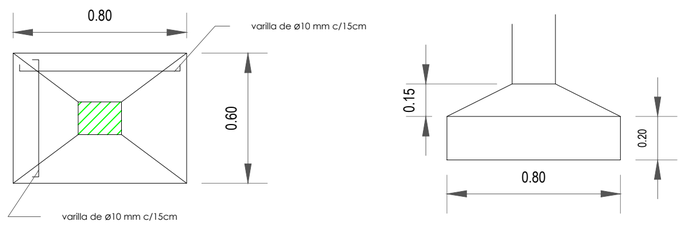

DETALLE DE ZAPATA
Esc. 1:20

MUNICIPALIDAD DE CAMBYRETA
"Cambyretá en Marcha"
Periodo de Gobierno 2015-2020

PROYECTO: "Refacción de techo, piso e instalaciones eléctricas, y construcción de accesos y sanitarios en la Escuela Básica N° 817 San Blas."

ITAPÚA - PARAGUAY

UBICACIÓN: Compañía San Blas Independencia

LÁMINA Nº 6

ARQ. LUIS ROA BARTZ
DPTO. DE OBRAS

FRANCISCO JAVIER PEREIRA
INTENDENTE MUNICIPAL

SEPTIEMBRE DE 2021