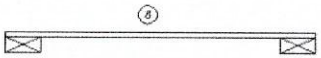

PLANTA ACOTADA

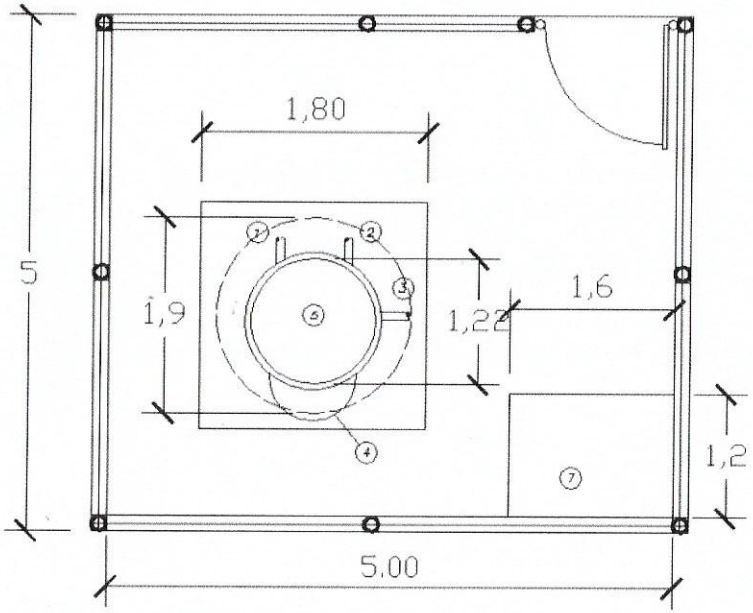

REFERENCIAS

N°	DESCRIPCIÓN
1	BOCA DE DISTRIBUCION
2	BOCA DE DISTRIBUCION
3	BOCA DE CARGA
4	ESCALERA
5	TANQUE DE AGUA
6	CARTEL
7	CASETA DOSADORA

-24.250186, -55.700565
P7XX+WQ CURUGUATY

MUNICIPALIDAD DE VILLA CURUGUATY COLONIA 7 MONTES - DISTRITO DE CURUGUATY	SISTEMA DE AGUA POTABLE - Colonia 7 Montes Proyectista : Arq. Martha V. Sarabia Domicilio: Escala: S/E sobre cota de diseño	FIRMA	**DISEÑO N°** 01

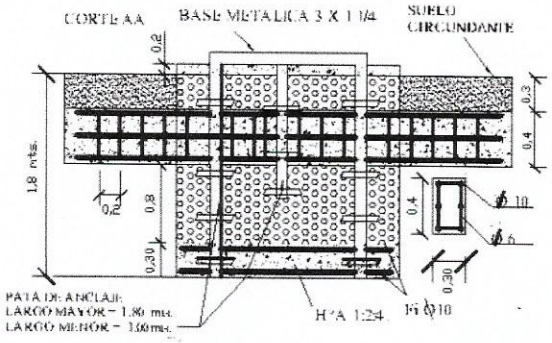

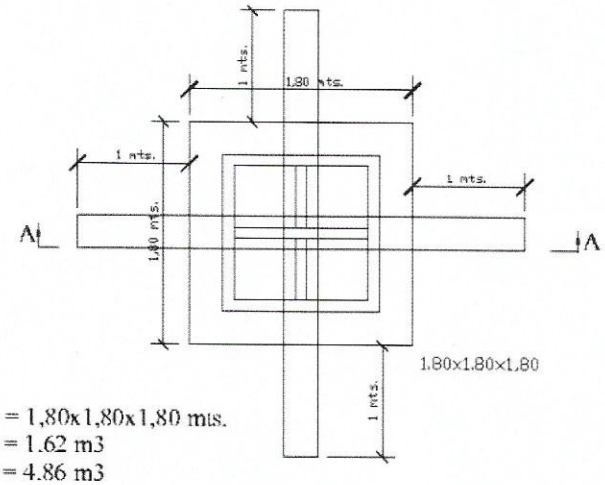

FOSA = 1,80x1,80x1,80 mts.
H° A° = 1.62 m3
H° C° = 4.86 m3
Hormigon = 0,876 m3

DETALLE DE BASE DE TANQUE PARA 20.000 LTS.

MUNICIPALIDAD DE VILLA CURUGUATY COLONIA 7 MONTES - DISTRITO DE CURUGUATY	SISTEMA DE AGUA POTABLE - Colonia 7 Montes Proyectista : Arq. Martha V. Sarabia Domicilio: Escala: S/E de acuerdo a cota de diseño FIRMA	**DISEÑO** 02

Arq. Martha V. Sarabia
Mat. Nº 2.789
RICARO
Construcción y Consultoría

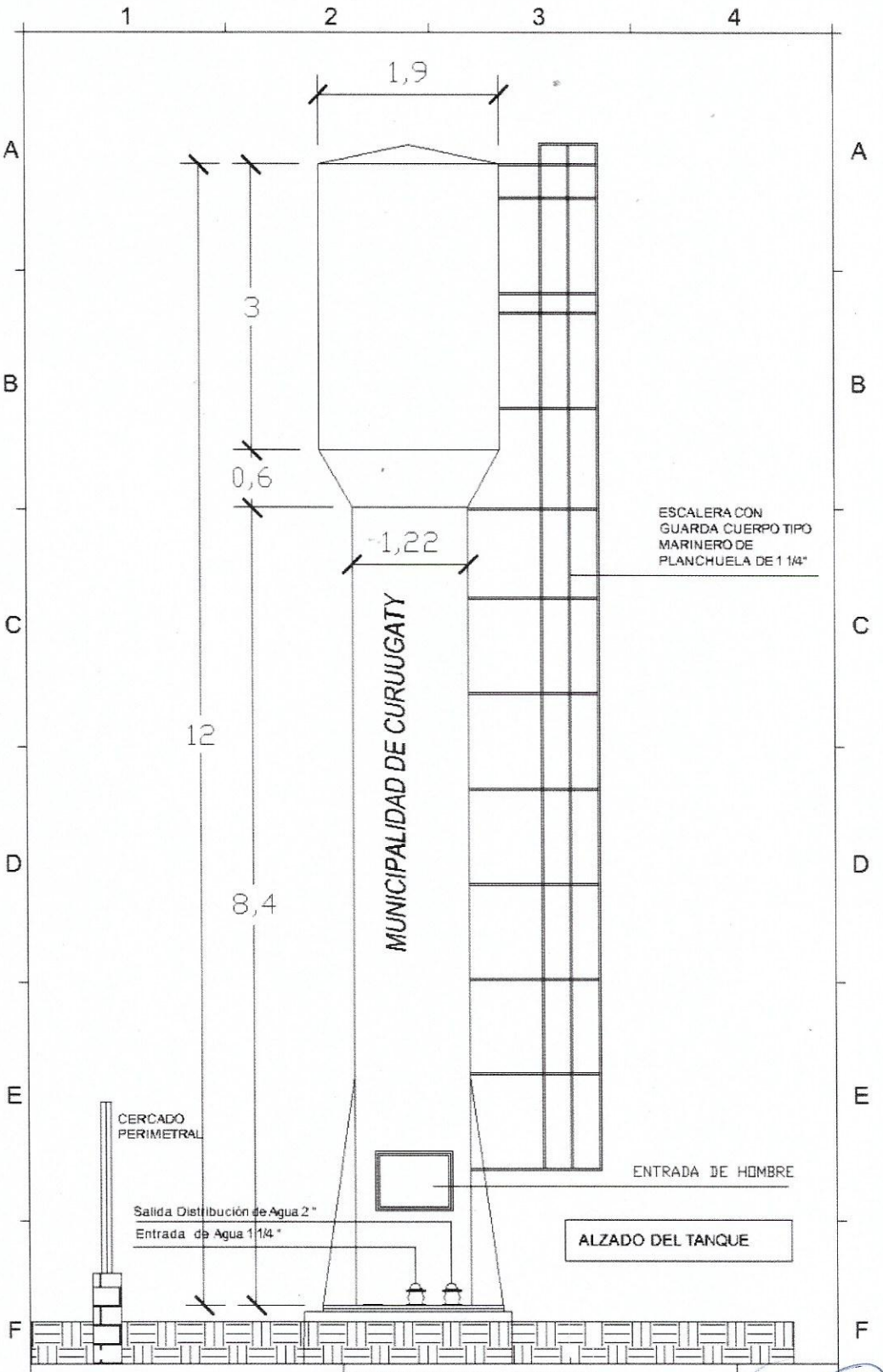

MUNICIPALIDAD DE VILLA CURUGUATY COLONIA 7 MONTES - DISTRITO DE CURUGUATY	SISTEMA DE AGUA POTABLE - Colonia 7 Montes Proyectista : Arq. Martha V. Sarabia Domicilio: Escala: S/E de acuerdo a cota de diseño FIRMA	**DISEÑO** 03

Arq. Martha V. Sarabia
Mat. N° 2.249
ESCANO
Construcción y Consultoría

DETALLE DE COLOCACION DEL TEJIDO
POR LA PLANCHUELA Y EL POSTE

DETALLE CERCO PERIMETRAL

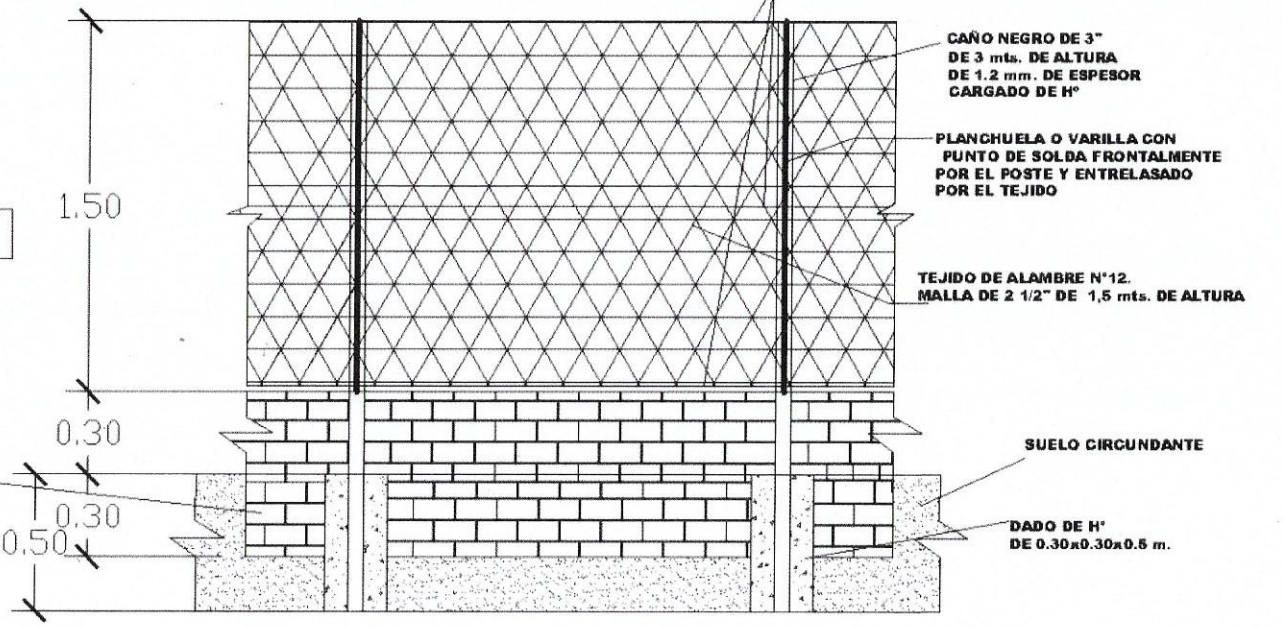

MUNICIPALIDAD DE VILLA CURUGUATY COLONIA 7 MONTES - DISTRITO DE CURUGUATY	SISTEMA DE AGUA POTABLE - Colonia 7 Montes Proyectista : Arq. Martha V. Sarabia Domicilio: Escala: S/E sobre cota de diseño	FIRMA	**DISEÑO N°** 04