INDUSTRIA NACIONAL DEL CEMENTO
Av. Fernando de la Mora esquina Teniente Alcorta – Asunción
Fonos: 557-404 – Fax: 557-407 – E-mail: inc@gov.py

PARAGUAY TODOS

LICITACION PUBLICA NACIONAL Nº 59/2012
"ADQUISICIÓN DE MOTORES ELECTRICOS PARA USO EN LAS PLANTAS INDUSTRIALES DE VALLEMI - VILLETA"

ADDENDA Nº 1

Por la presente comunicamos a todos los Oferentes las modificaciones realizadas en el Pliego de Bases y Condiciones de la presente Licitación Pública Nacional Nº 59/2012 que formarán parte de la misma, y queda de la siguiente manera:

SE AGREGA

Sección III. Suministros Requeridos

Planos o Diseños

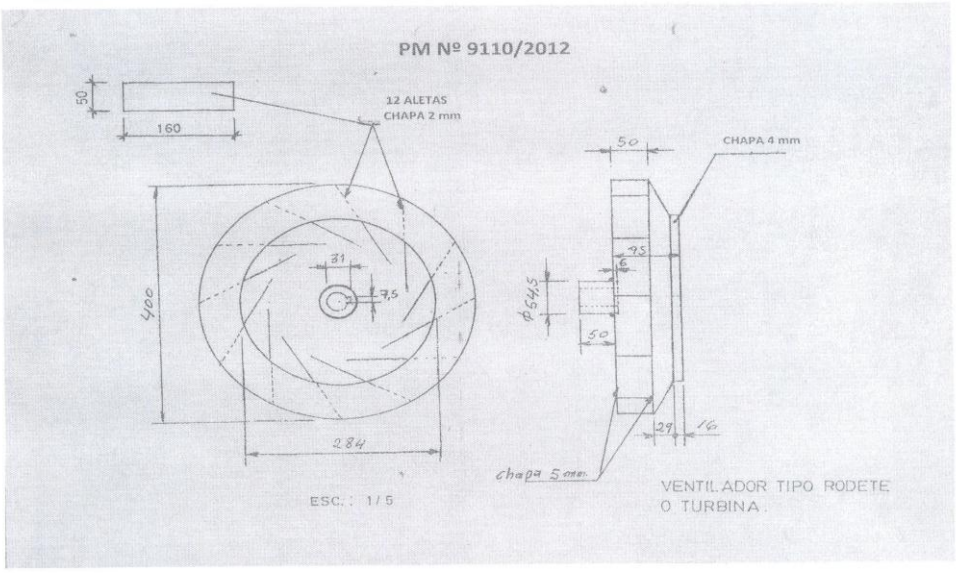

Abog. Blas Gustavo Rehnfeldt
Gerente - U.O.C.
I.N.C.