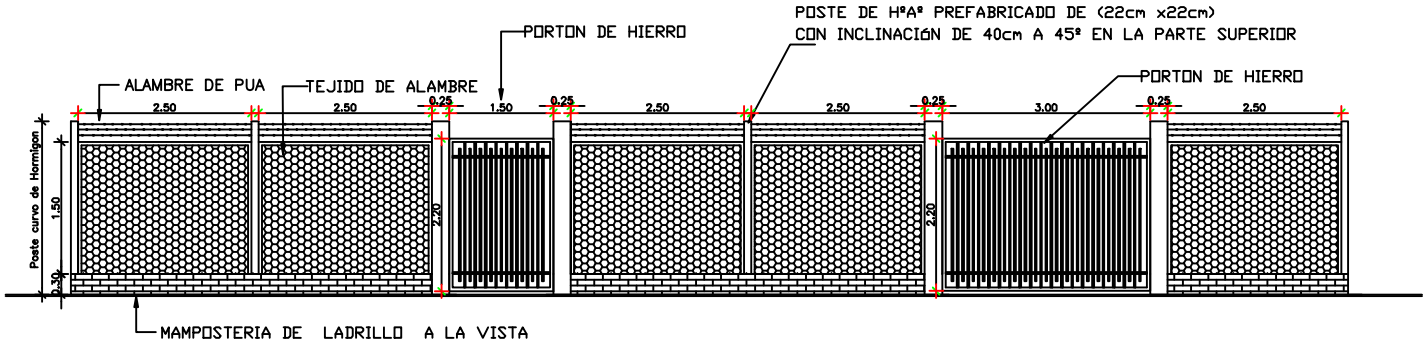

DETALLE DEL CERCADO

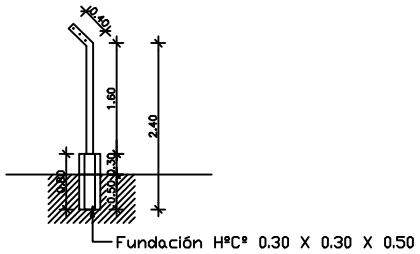

CORTE DEL CERCADO

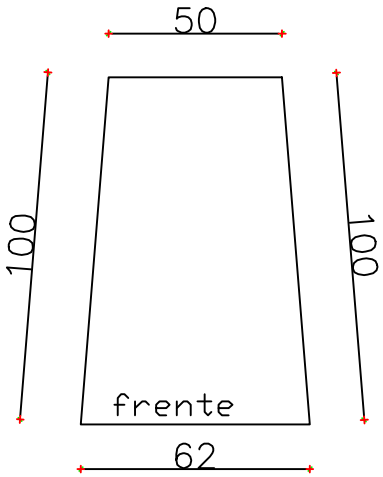

Dimensión Terreno

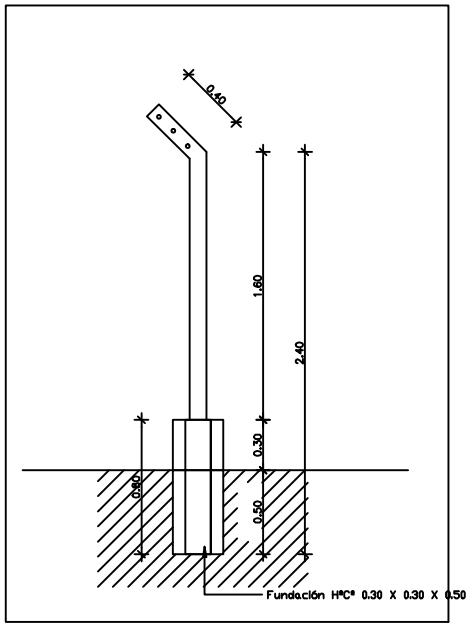

0 1 2 3 4

MUNICIPALIDAD DE NARANJAL		
DEPARTAMENTO: SECRETARIA DE OBRAS		
LOCAL: CENTRO DE SALUD – MCAL ESTIGARRIBIA		
ESCALA 1:100	PLANO	PLANO Nº
AÑO 2012	CERCADO PERIMETRAL	01