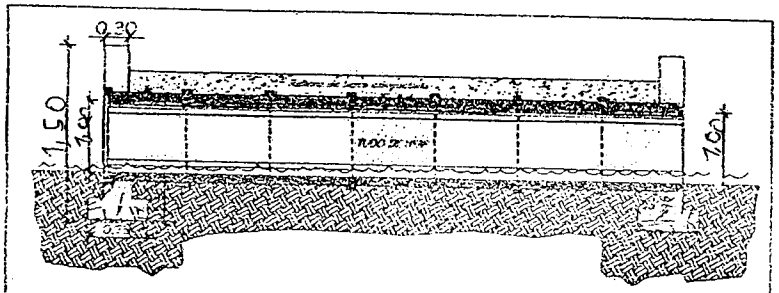

CORTE A–A

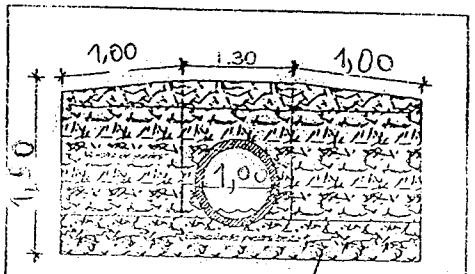

CORTE B–B Cabeceo, de habitacionais

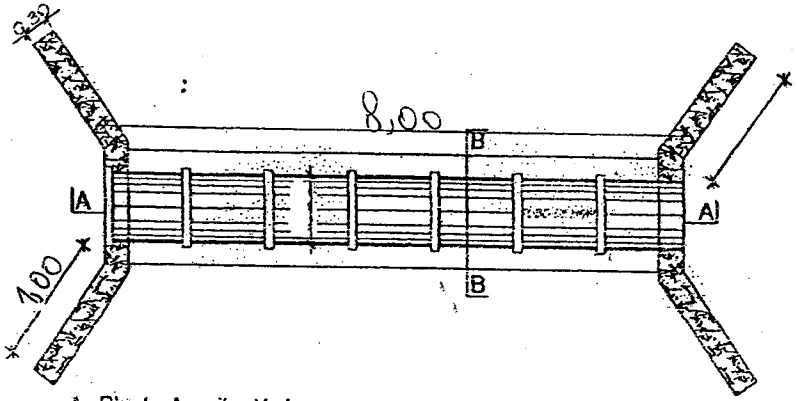

Planta Arquitectónica

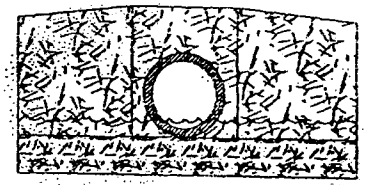

Fachada Frontal

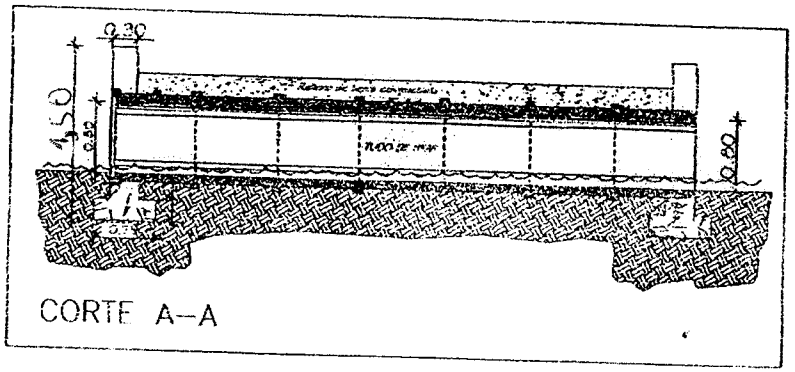

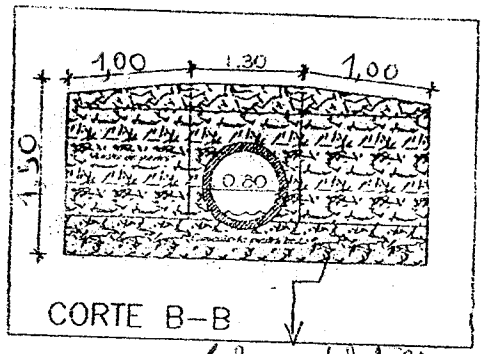

Cabecera de ladrillo común

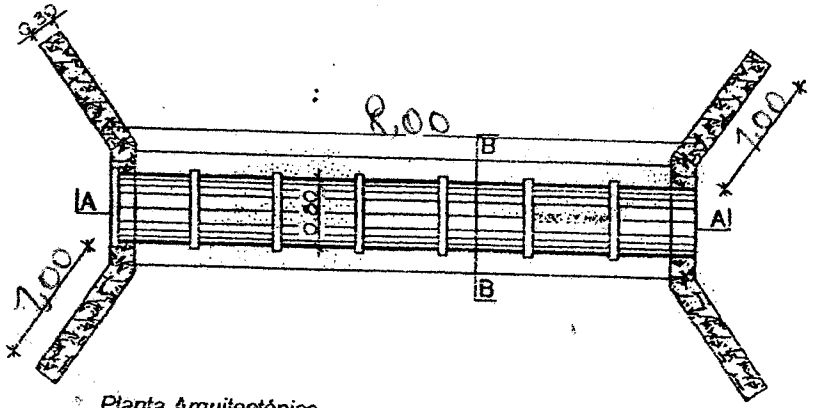

Planta Arquitectónica

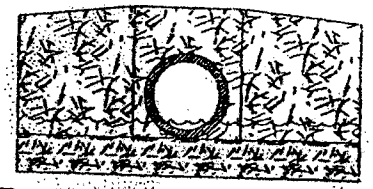

Fachada Frontal

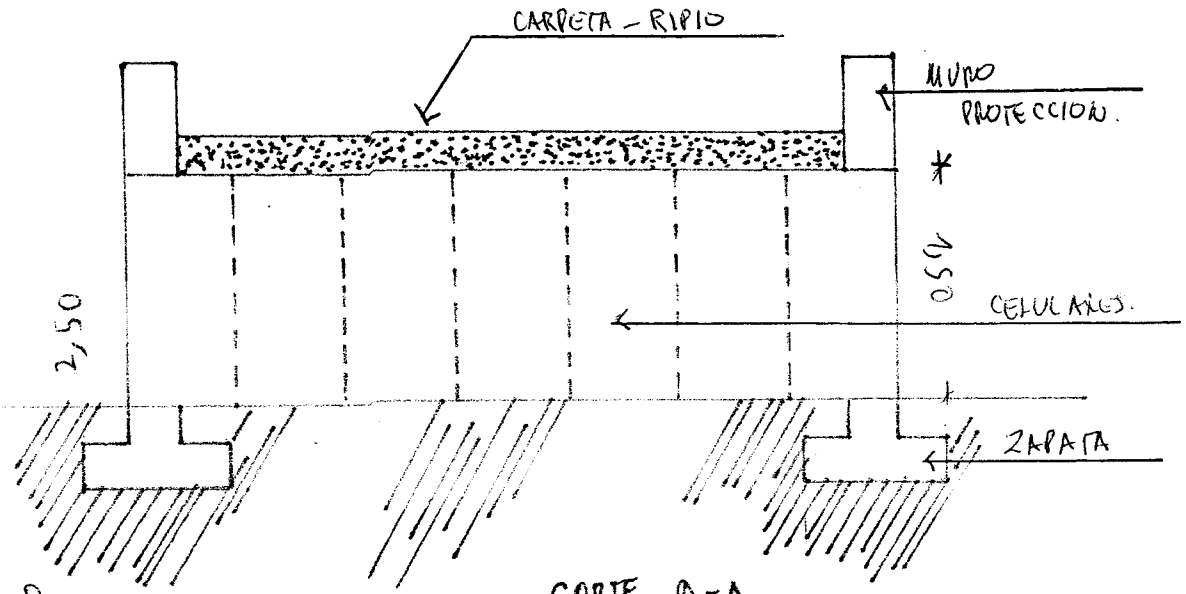

CORTE A-A

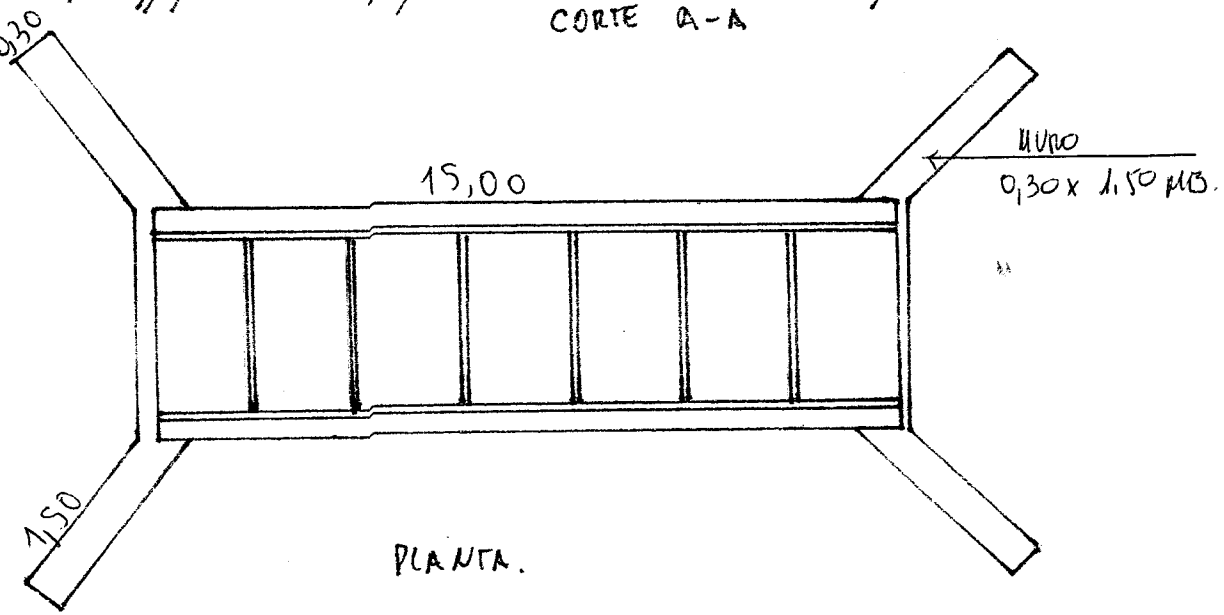

PLANTA.

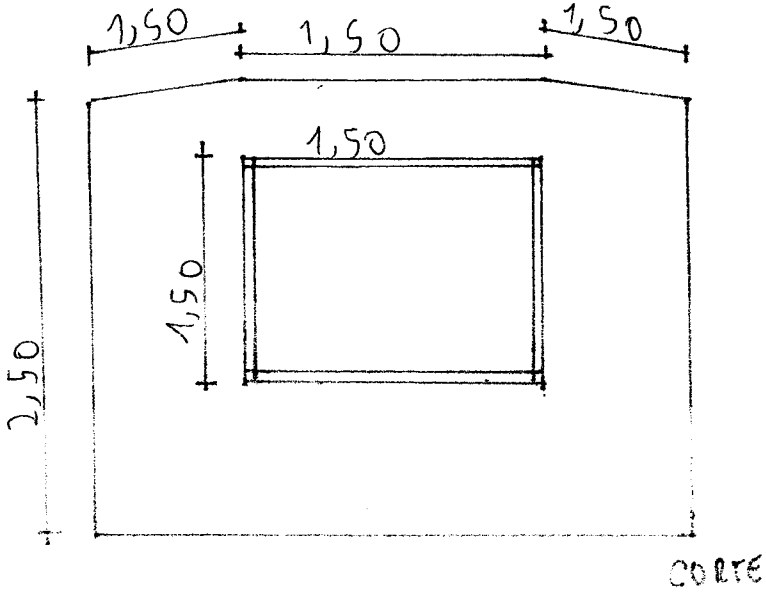

CORTE

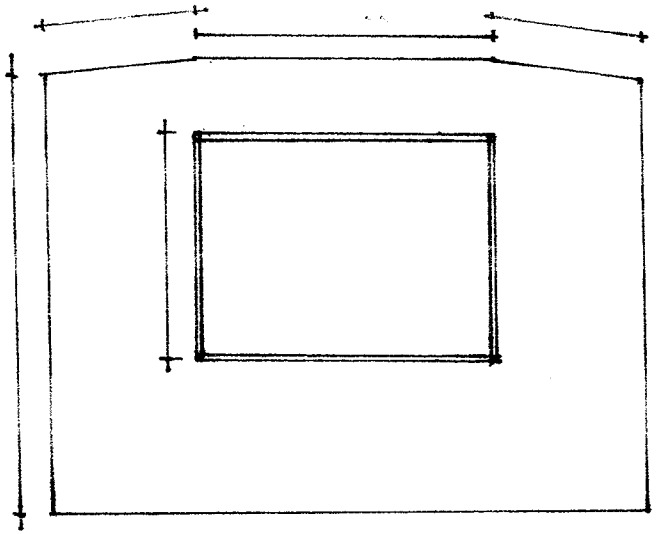

FACHADA