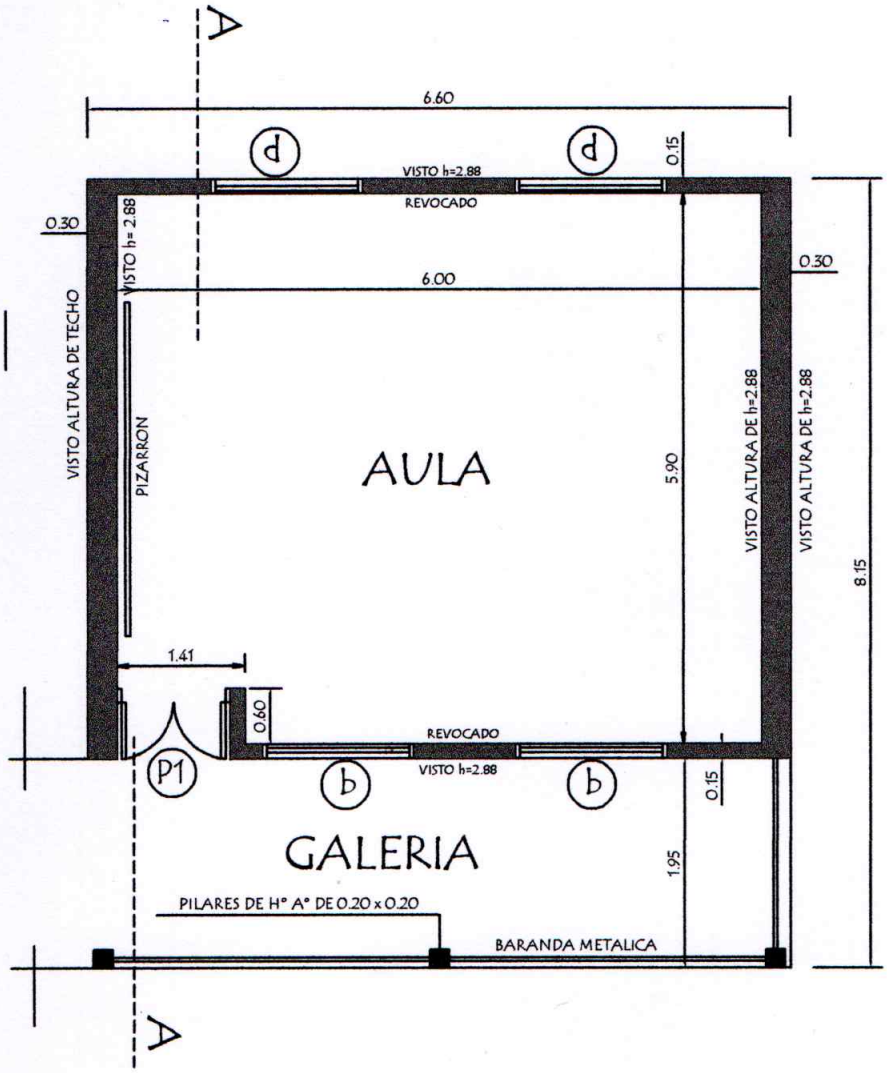

PLANTA CONSTRUCTIVA
Planta Alta

Ing. Julio C. Sánchez
Reg. Prof. N° 16 628

MUNICIPALIDAD DE FERNANDO DE LA MORA	02
INSTITUCIÓN: ESC. BÁS. N°353 PITIANTUTA - DPTO. CENTRAL - FONACIDE 2023	
PROYECTO: CONSTRUCCIÓN DE 1 AULA EN PLANTA ALTA / PLANTA CONSTRUCTIVA	ESC. 1/500

AGOSTO 2023

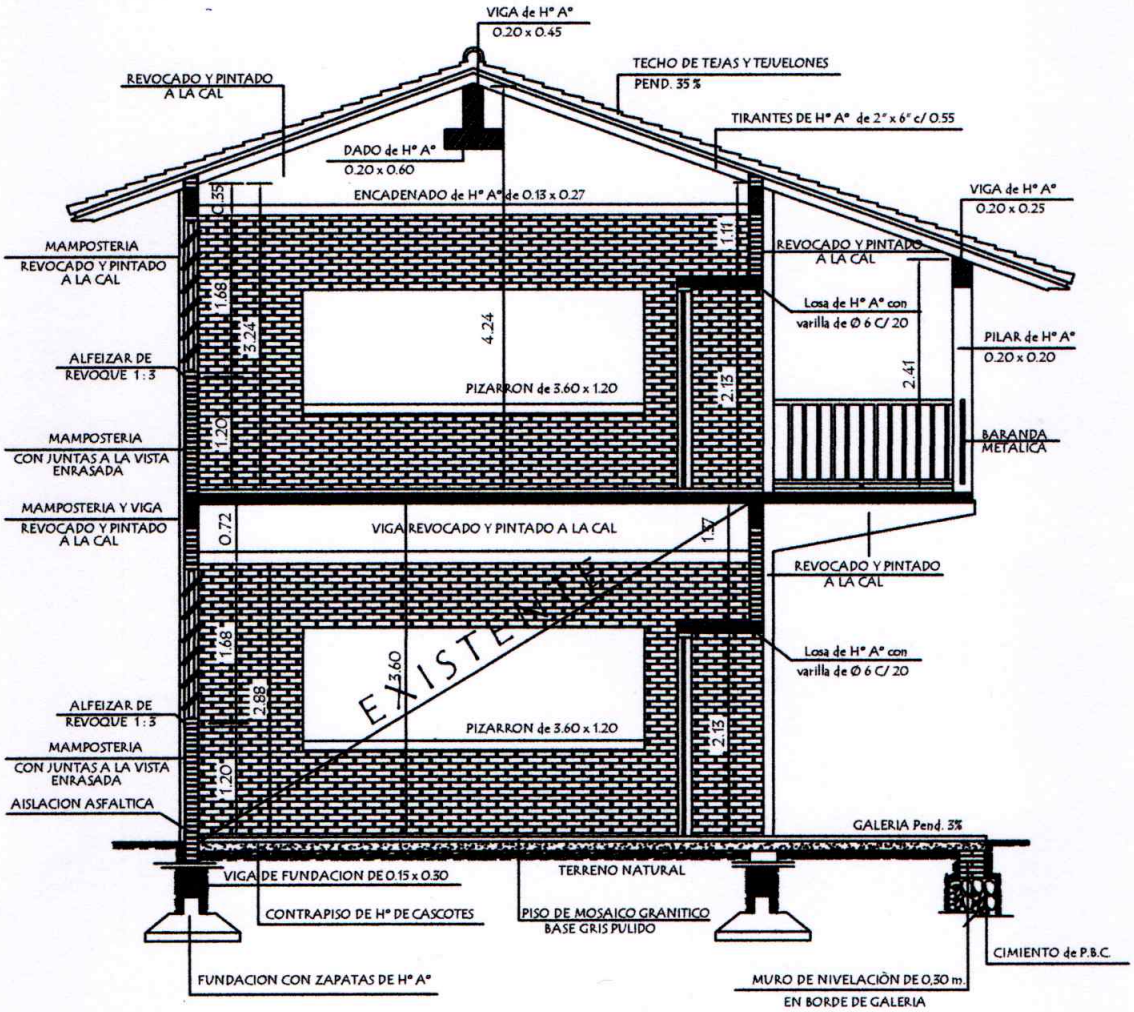

CORTE AA

Observaciónes :

1.- EN LOS CASOS DE QUE EL AULA SEA CONSTRUIDA COMO ULTIMA DEL BLOQUE LA PARED EXTERIOR LLEVARA LOS LADRILLOS CON JUNTAS A LA VISTA HASTA LA ALTURA DE TECHO, LA VIGA Y EL DADO DE Ho. Ao. SERAN REVOCADOS.

2.- SI EL AULA A CONSTRUIR ES ANEXA LA PARED TRANSVERSAL SERA CON JUNTAS A LA VISTA A AMBOS LADOS HASTA EL ENCADENADO SUPERIOR Y REVOCADO HASTA EL TECHO, TAMBIEN LA VIGA Y EL DADO.

Ing. Julio C. Sánchez
Reg. Prof. N° 16.628

MUNICIPALIDAD DE FERNANDO DE LA MORA	03
INSTITUCIÓN: ESC. BÁS. N°353 PITIANTUTA - DPTO. CENTRAL - FONACIDE 2023	
PROYECTO: CONSTRUCCIÓN DE 1 AULA EN PLANTA ALTA — CORTE A - A	ESC. 1/500

AGOSTO 2023

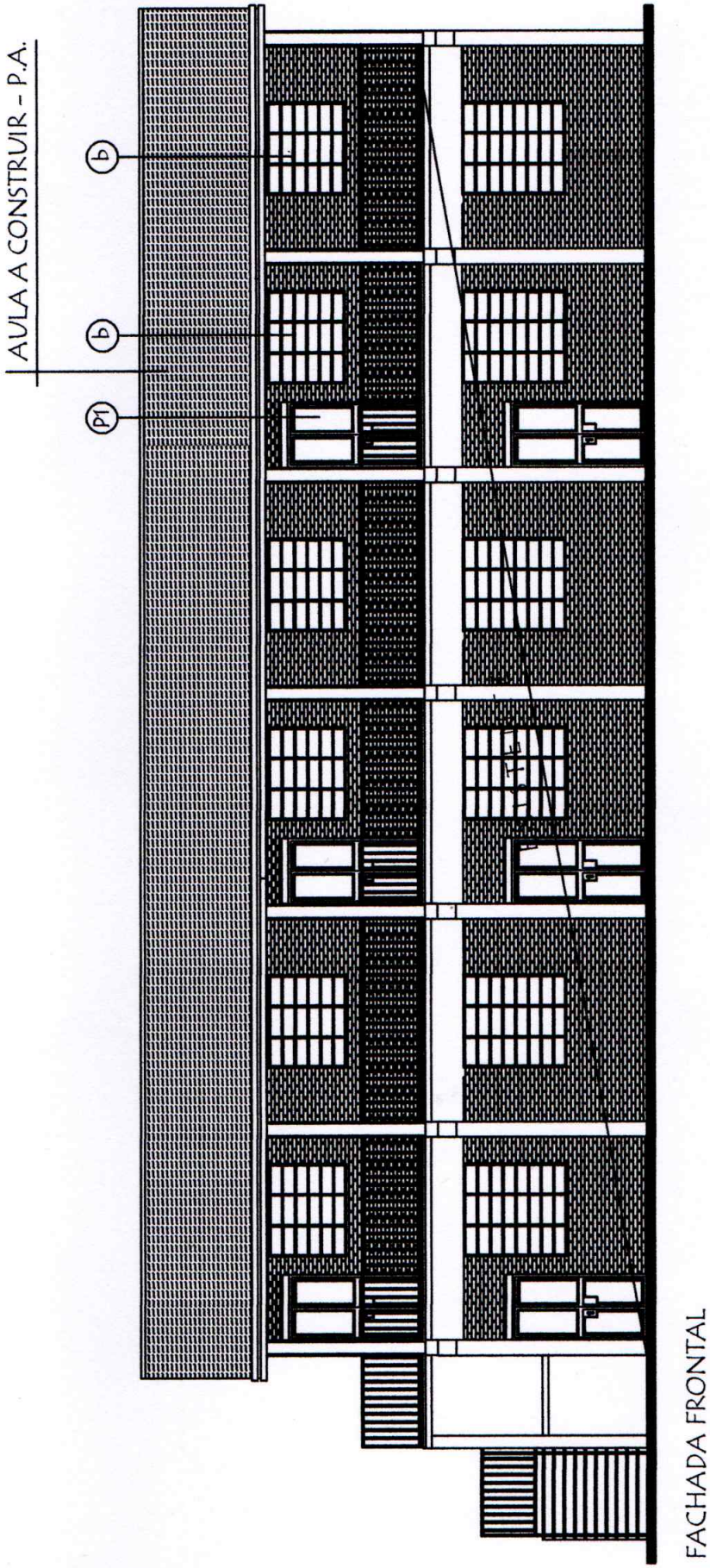

Ing. Julio C. Sánchez
Reg. Prof. Nº 16 628

MUNICIPALIDAD DE FERNANDO DE LA MORA

04

INSTITUCIÓN: ESC. BÁS. N°353 PITIANTUTA - DPTO. CENTRAL - FONACIDE 2023

PROYECTO: CONSTRUCCIÓN DE 1 AULA EN PLANTA ALTA	FACHADA FRONTAL	ESC. 1/500

AGOSTO 2023

INSTALACION ELECTRICA
UBICACION DE ARTEFACTOS Y ELECTRODUCTOS

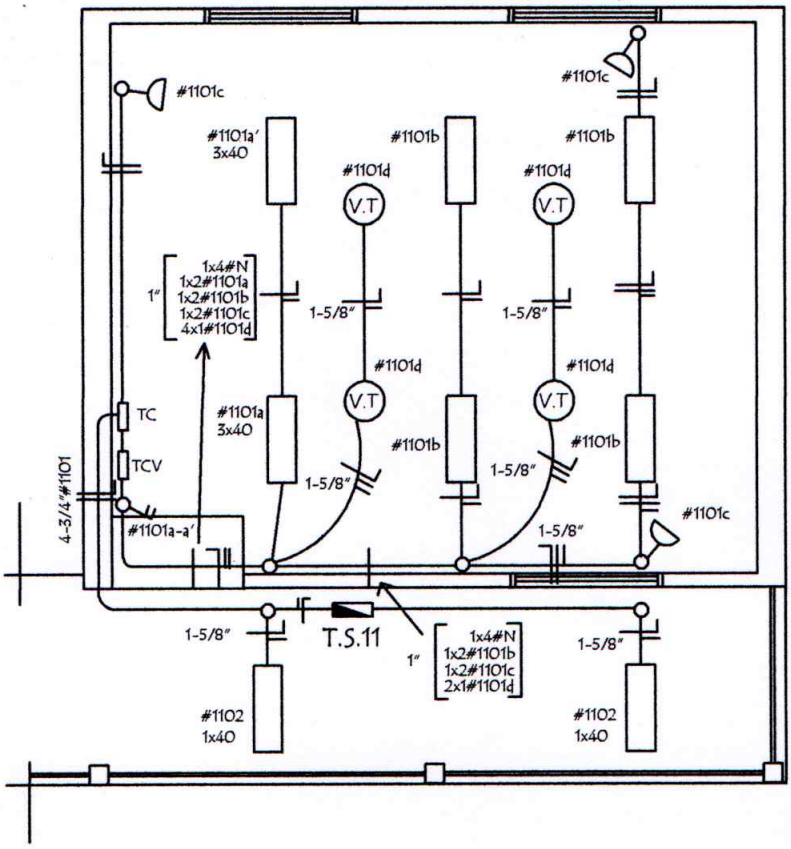

ESQUEMA DE TABLERO Y DETALLE DE CARGA

Observaciónes :

Los artefactos no acotados son de 2 x 40 W.
Los condutores no acotados son de 2 mm2.
Los fluorescentes deben tener capacitores.
Los TC son tableros de comando de luces y tomas.
Los TCV son tableros de comando de ventiladores.

DETALLE DE CARGA DEL TS 11

Circuito	Fluorescentes			Tomas	V.T.	Fases
	3x40	2x40	1x40	Watts	Watts	R
#1101	2x150	4x100		3x100	4x100	1.400
#1102			2x100			200
Total						1.600

ESQUEMA DEL TS 11
AL TS 10

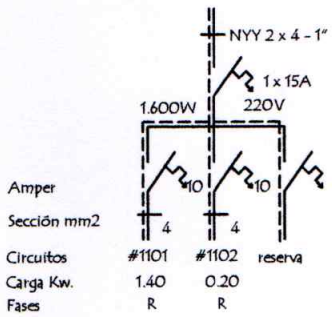

ESQUEMA DEL TC
AL TS 11

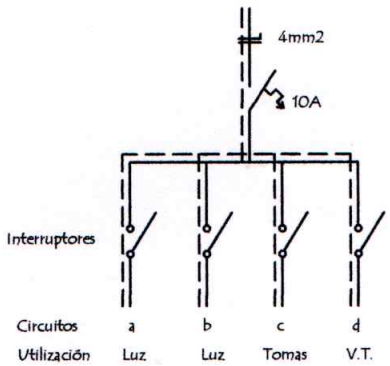

Ing. Julio C. Sánchez
Dpto. Prof. Nº 16 628

MUNICIPALIDAD DE FERNANDO DE LA MORA		05
INSTITUCIÓN: ESC. BÁS. N°353 PITIANTUTA - DPTO. CENTRAL - FONACIDE 2023		
PROYECTO: CONSTRUCCIÓN DE 1 AULA EN PLANTA ALTA	INSTALACIÓN ELÉCTRICA	ESC. 1/500

AGOSTO 2023

PLANTA DE TECHO

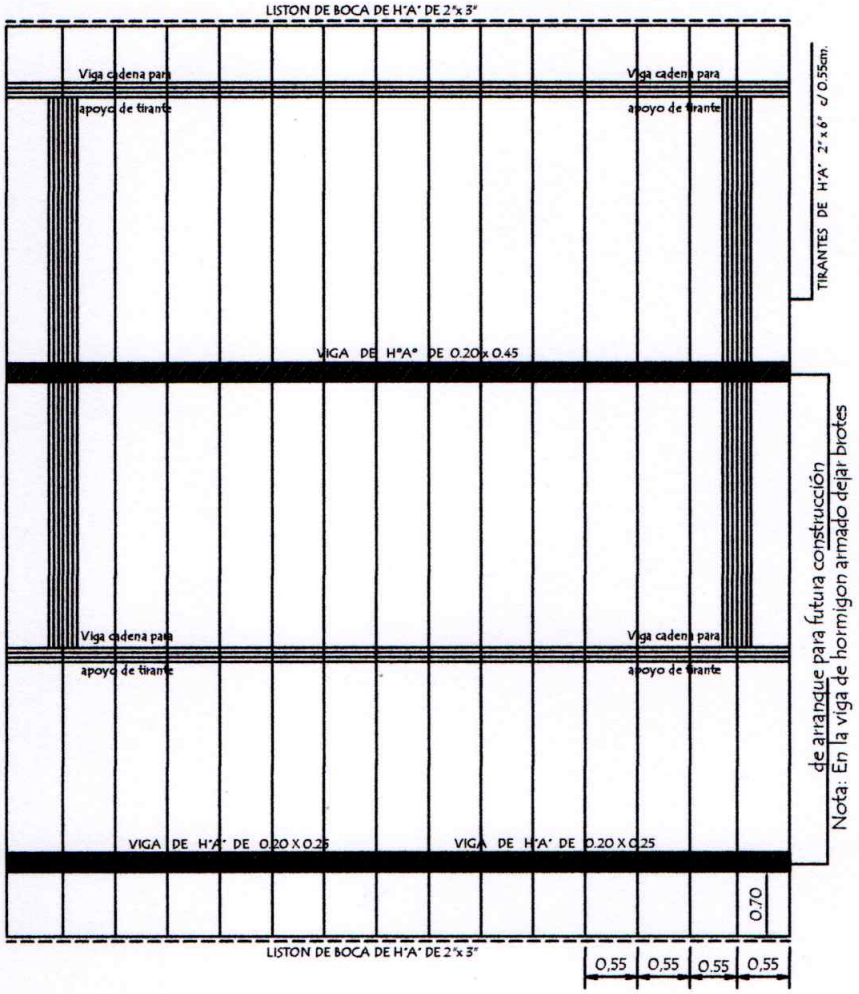

Observacion:

Los aleros extremos del bloques serán de 0.40 mts. y los aleros longitudinales del bloque serán de 0.70 mts. contados del lado de la galeria apartir de la viga de apoyo del tirante y en el opuesto apartir del muro .-

Arq. Julio C. Sánchez
Dpt. Prof. N° 16 628

MUNICIPALIDAD DE FERNANDO DE LA MORA		06
INSTITUCIÓN: ESC. BÁS. N°353 PITIANTUTA - DPTO. CENTRAL - FONACIDE 2023		
PROYECTO: CONSTRUCCIÓN DE 1 AULA EN PLANTA ALTA	PLANTA DE TECHO	ESC. 1/500

AGOSTO 2023

Viga Cumbrera de H° A° 0.20 x 0.45

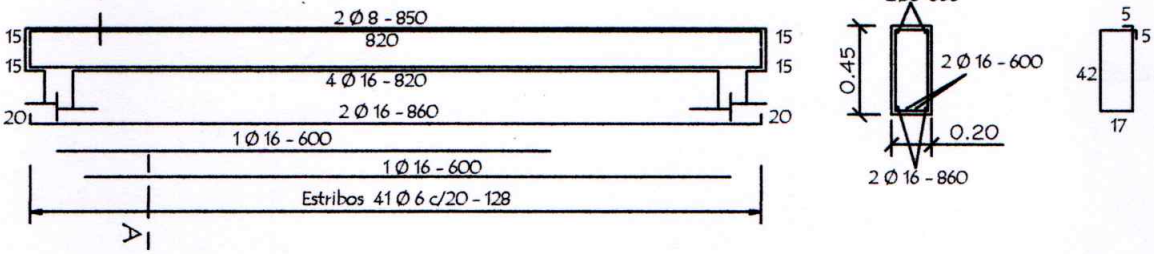

Viga galería de H° A° 0.20 x 0.25

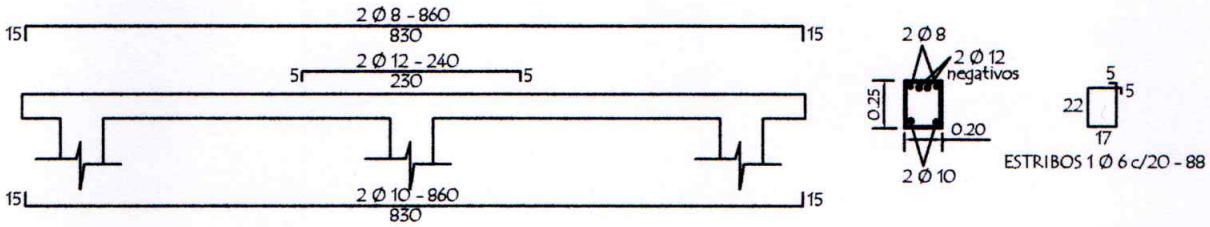

Dado de H° A° 0.20 x 0.60

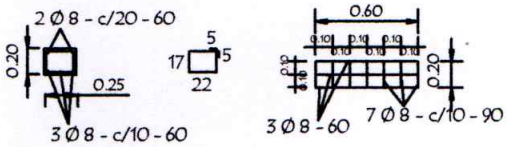

TIRANTE DE H°A° DE 2" x 6"

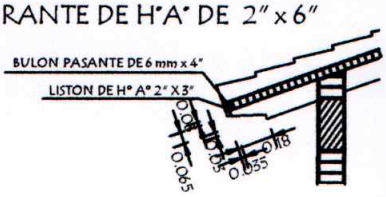

LOSA DE H° A° SOBRE PUERTA

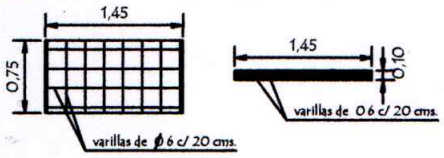

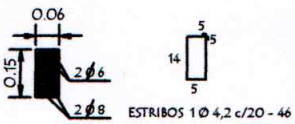

PILAR DE H°A° DE 0.20 x 0.20 PARA APOYO DE TIRANTES EN PLANTA ALTA

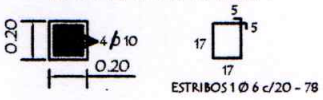

Nota :
En la viga de hormigon armado dejar brotes de arranque para futura contrucción

Arq. Julio C. Sánchez
Dpt. Prof. N° 16.628

MUNICIPALIDAD DE FERNANDO DE LA MORA		07
INSTITUCIÓN: ESC. BÁS. N°353 PITIANTUTA - DPTO. CENTRAL - FONACIDE 2023		
PROYECTO: CONSTRUCCIÓN DE 1 AULA EN PLANTA ALTA	DETALLE VARIOS	ESC. 1/500

AGOSTO 2023

Detalle de Encadenados de H° A°

DETALLE DE ENCADENADO INFERIOR Y SUPERIOR DE 0.17 x 0.27 PARA MURO DE 0.30

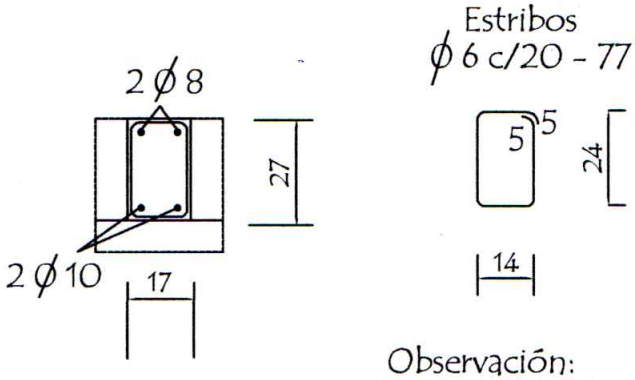

Observación:
Los encadenados superior y inferior serán ubicados respecto al eje de la mamposteria de nivelación y elevación

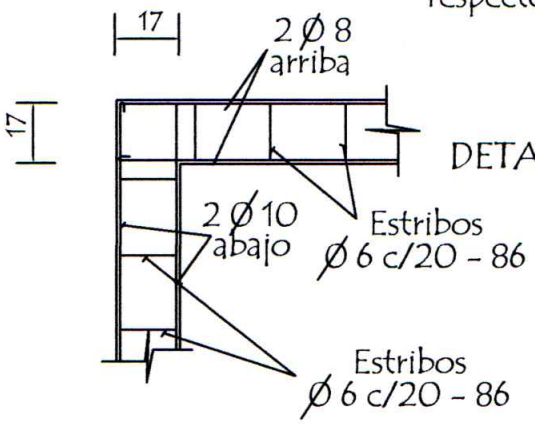

DETALLE DE ENCADENADO INFERIOR Y SUPERIOR DE 0.13 x 0.27 PARA MURO DE 0.15

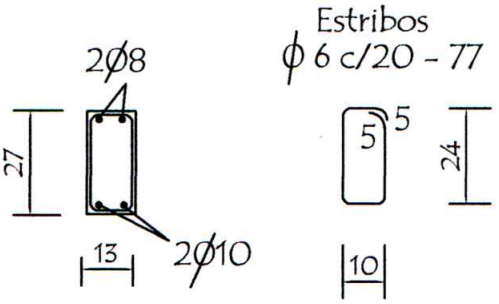

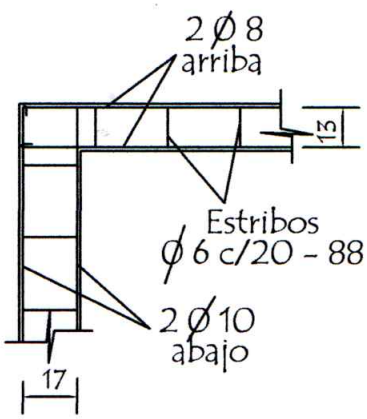

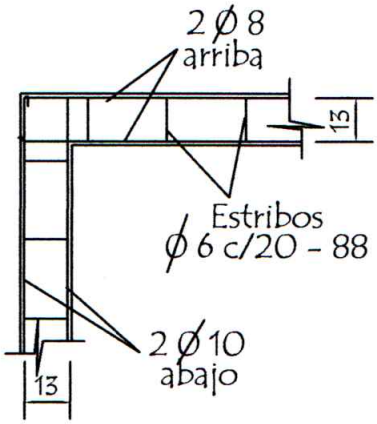

MINISTERIO DE EDUCACION Y CIENCIAS DIRECCION DE INFRAESTRUCTURA		
PROYECTO	aula de 5,80 x 6,80 con techo de tejas - planta alta	1
Detalle de Encadenados	sin escala	

Puerta Metàlica con 2 hojas - P1

Corte Horizontal

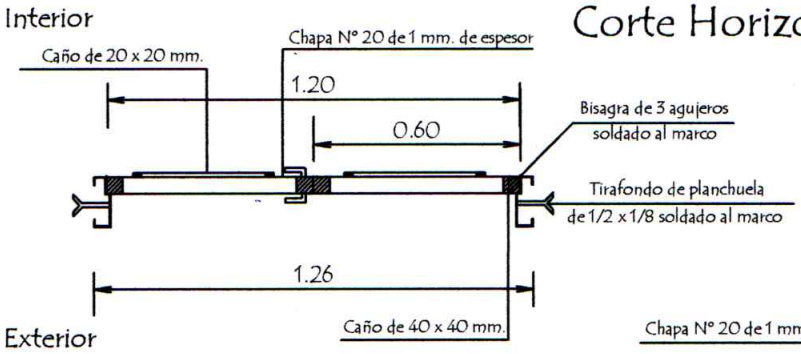

Detalle de Marco

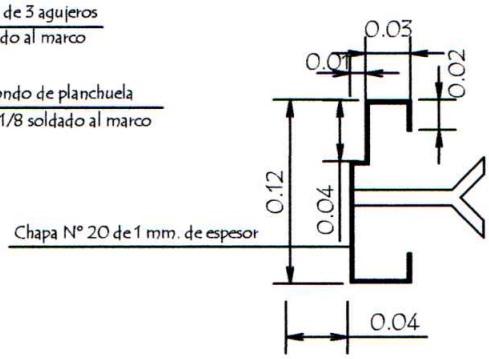

Hoja metàlica de 1,20 x 2,10

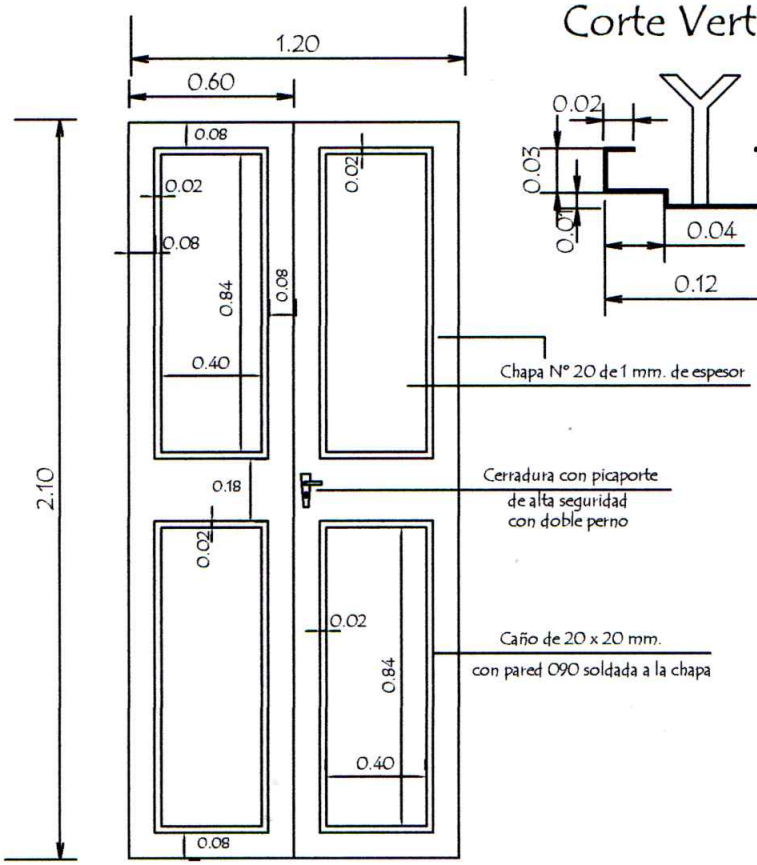

Vista Frontal

Corte Vertical

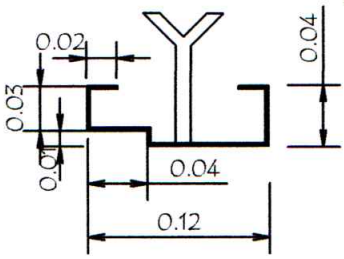

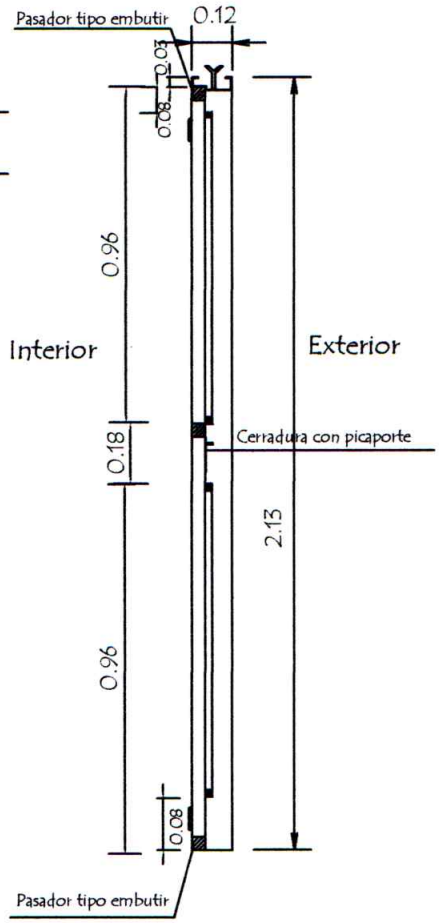

OBSERVACION :

En todos los lugares donde se utilizaron soldadura y no tuvieron un relleno completo, compactos y prolijos debiendo resultar suabe al tacto, deberàn de utilizar masilla para chapa para posteriormente realizar una lijada completa y pintar 2 manos con pintura anticorrosiva antes de su colocaciòn y otras 2 con pintura sintètica opaca como terminaciòn .-

MINISTERIO DE EDUCACION Y CIENCIAS DIRECCION DE INFRAESTRUCTURA		
PROYECTO	aula de 5,80 x 6,80 con techo de tejas - planta alta	2
Detalle de Puerta Metàlica	sin escala	

Ubicaciòn de Pizarròn

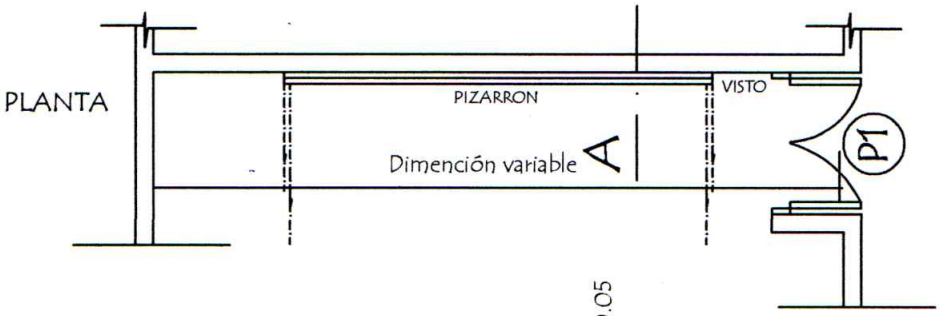

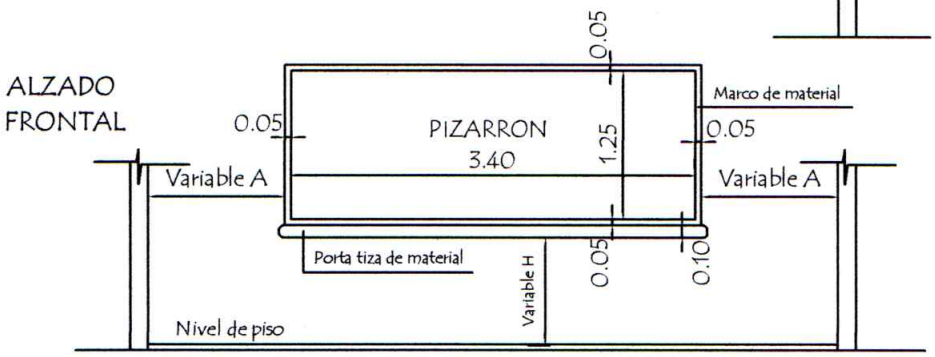

CORTE A

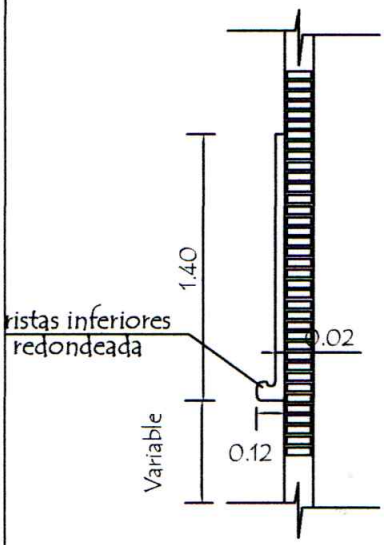

CONSTRUCCION DE PIZARRON EMPOTRADO EN MURO

ESPECIFICACIONES TECNICAS

1- Sobre el muro de ladrillo marcar las dimenciones recomendadas preparar el marco de material y porta tiza con ladrillos empotrados, revocados posteriormente con mortero, cemento-arena (1:3), dandole revoque con mortero cemento-arena (1:3), y aplicación de tres manos de enduido plàstico, con textura de ter- una terminación redondeada en las aristas interiores.-

2- En la zona de pizarrón propiamente, aplicar una azotada con hidrófugo(ceresita), posteriormente minación luego de la cantidad de alizado necesarios.

3- Aplicar sellador o fijador plàstico, posteriormente aplicar tres manos de pintura sintética para pizarrón color verde pizarra, en el marco y portatiza luego del mismo proseso pintura sitéticas color gris.

OBSERVACIONES :

ALTURA A RESPETAR PARA LA UBICACION DEL PIZARRON

1- Para escuela	2- Para colegio
(A) 1.15 mts.	(A) 1.70 mts.
(H) 0.70 mts.	(H) 0.80 mts.

Arq. Julio C. Sánchez
Reg. Prof. Nº 16.

MINISTERIO DE EDUCACION Y CIENCIAS
DIRECCION DE INFRAESTRUCTURA

PROYECTO	aula de 5,80 x 6,80 con techo de tejas - planta alta	3
	Detalle de Pizarròn — sin escala	

Detalle de Ventana Balancin

ventana balancin tipo (b)

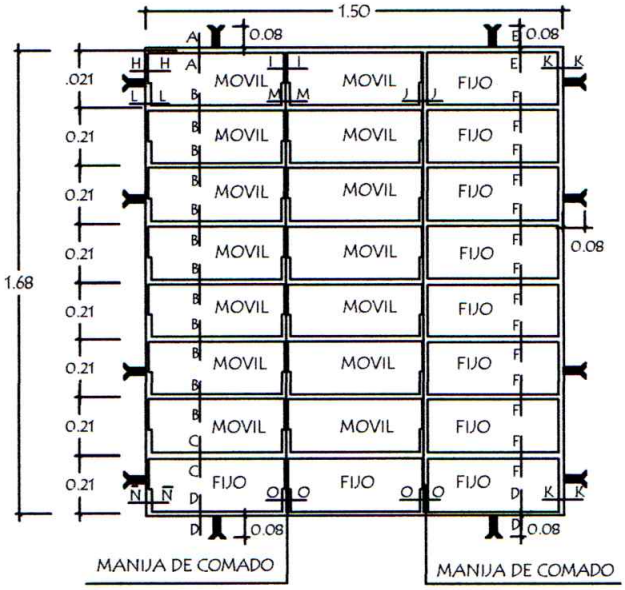

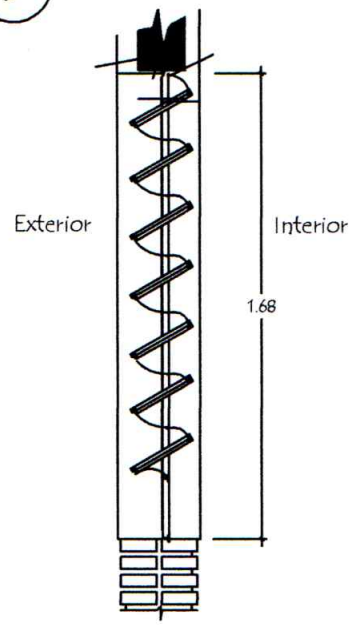

OBSERVACION :

NO DEBE TENER TERMINACIONES EN PUNTAS O CORTANTES

Baranda metàlica

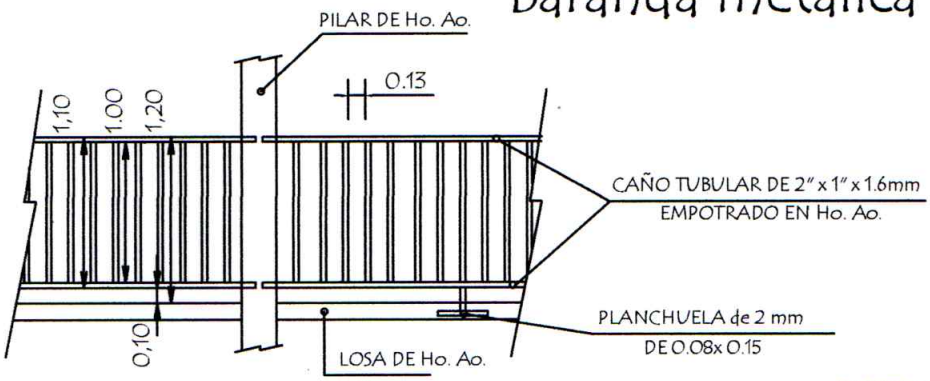

EMPOTRAMIENTO DE
BARANDA METALICA
EN PILARES Y LOSAS DE Ho. Ao.

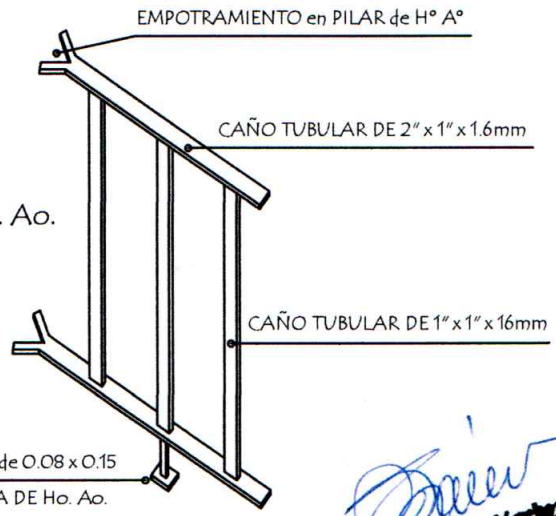

MINISTERIO DE EDUCACION Y CIENCIAS DIRECCION DE INFRAESTRUCTURA		
PROYECTO	aula de 5,80 x 6,80 con techo de tejas - planta alta	4
Detalle de balancin y baranda metàlica	sin escala	

Detalle de Juntas de Aberturas Metàlicas

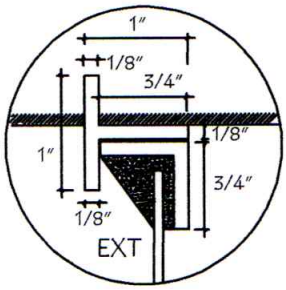

A-A

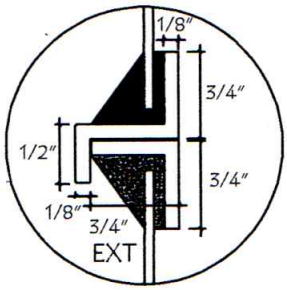

B-B

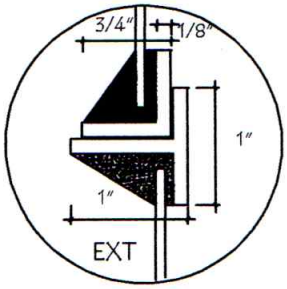

C-C

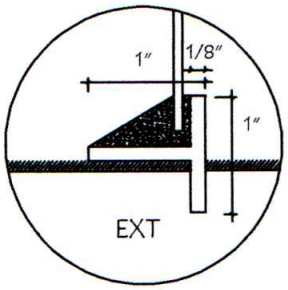

D-D

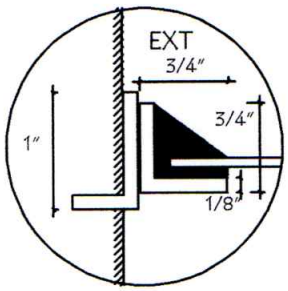

H-H

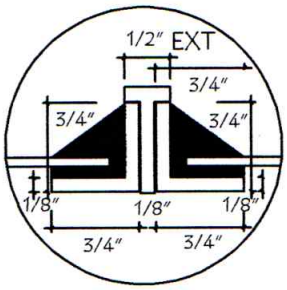

I-I

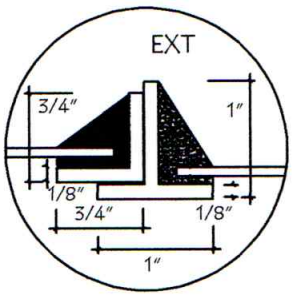

J-J

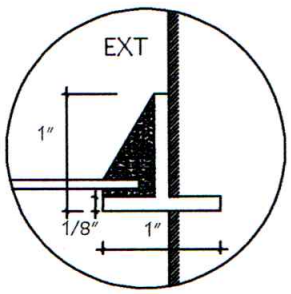

K-K

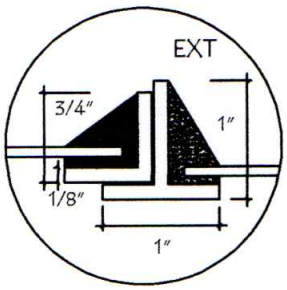

N-N

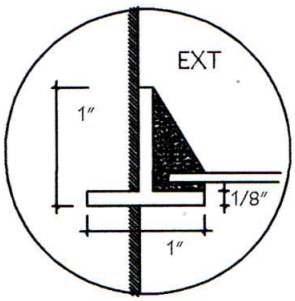

Ñ-Ñ

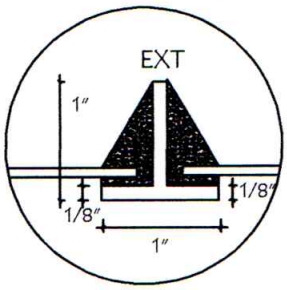

O-O

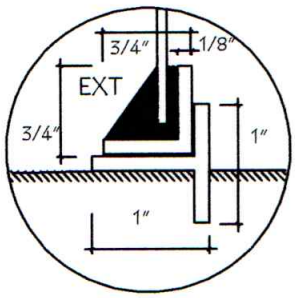

P-P

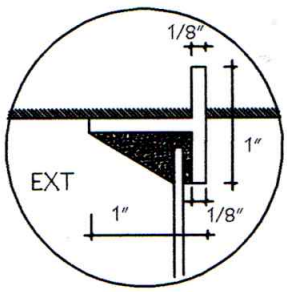

E-E

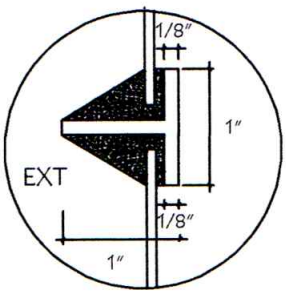

F-F

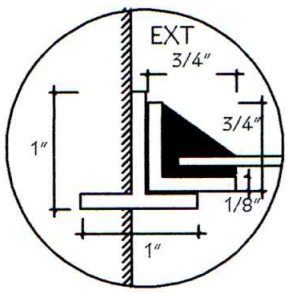

L-L

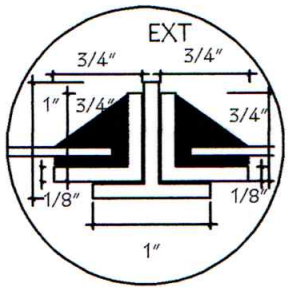

M-M

MINISTERIO DE EDUCACION Y CIENCIAS

DIRECCION DE INFRAESTRUCTURA

PROYECTO	aula de 5,80 x 6,80 con techo de tejas - planta alta	5
Detalle de Juntas de balancín	sin escala	

Planchuela de Sujeciòn de Ventilador a Tirante de H° A°

Ubicaciòn de ventilador

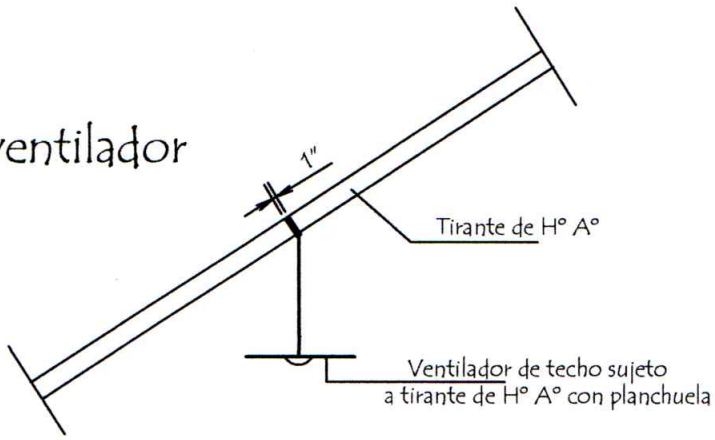

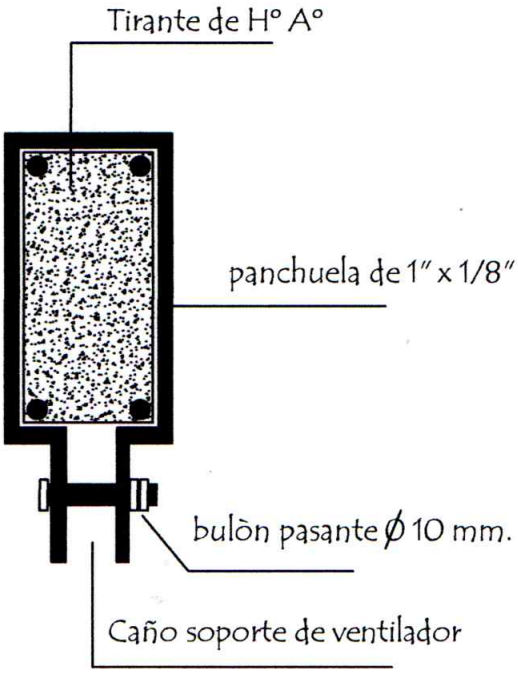

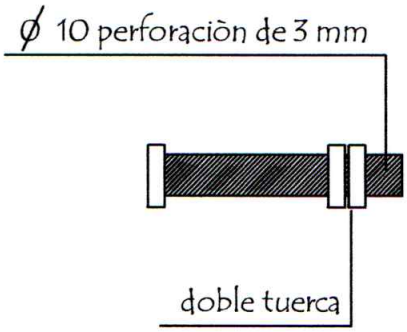

Detalle de bulòn

Detalle de planchuela

MINISTERIO DE EDUCACION Y CIENCIAS DIRECCION DE INFRAESTRUCTURA		
PROYECTO	aula de 5,80 x 6,80 con techo de tejas - planta alta	6
Detalle de Planchuela para Ventilador	sin escala	