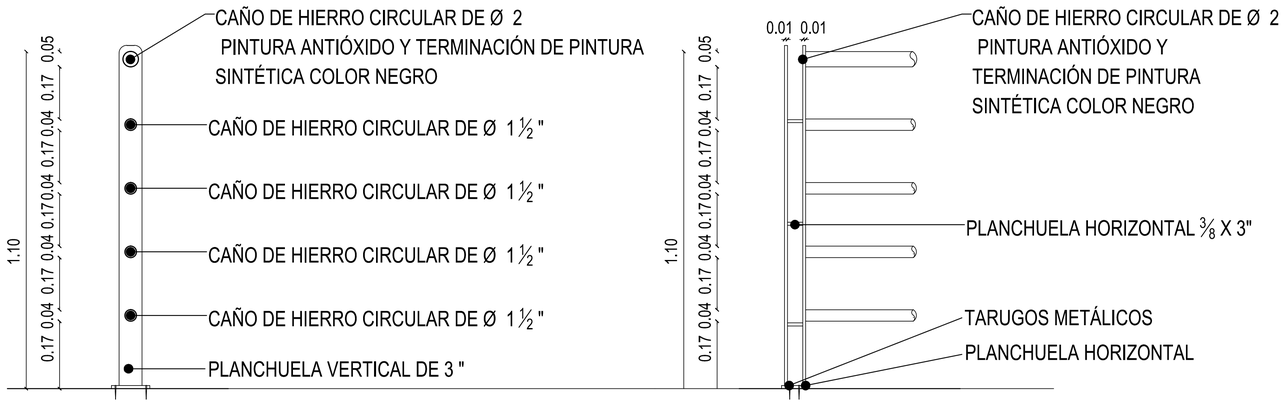

DETALLE DE BARANDA
ESC 1:10

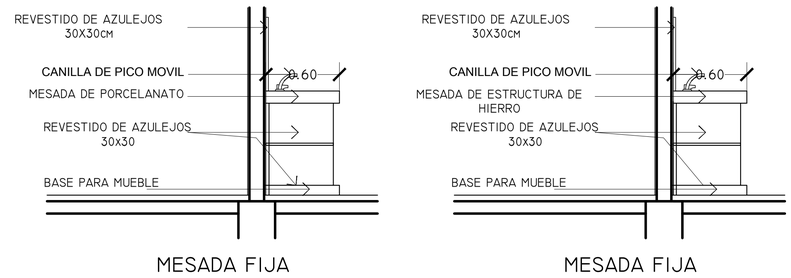

DETALLE DE MESADAS
ESC.....1/25

DETALLE CASETA DE BOMBA
ESC.....1/20

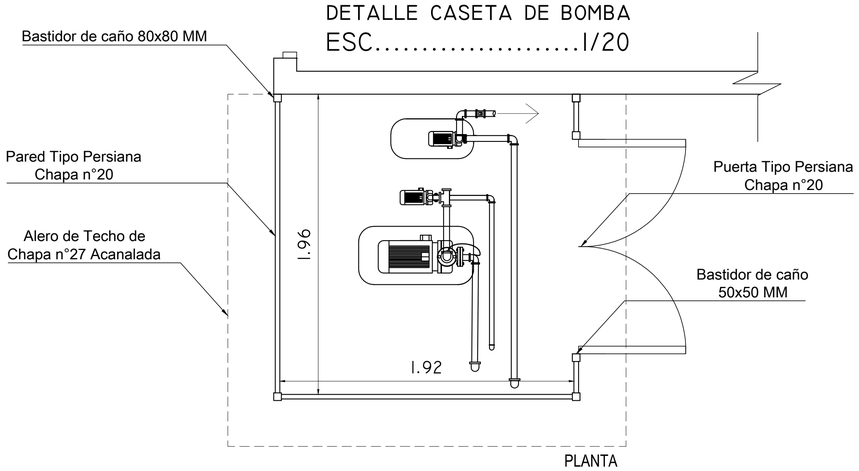

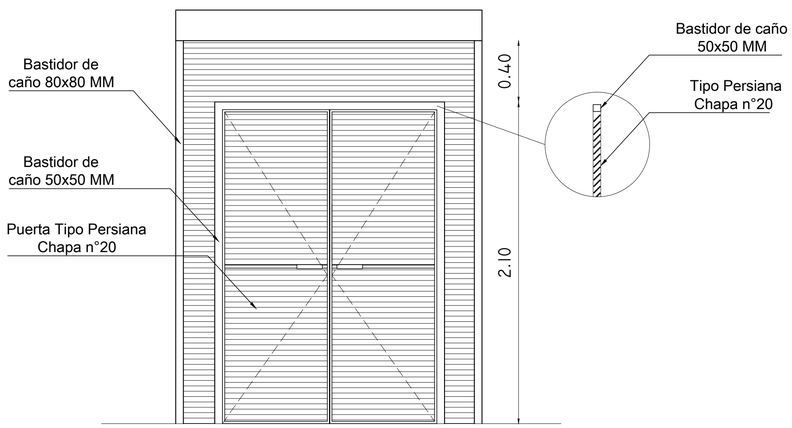

DETALLE DE PORTÓN DE REJA
ESC.....1/20

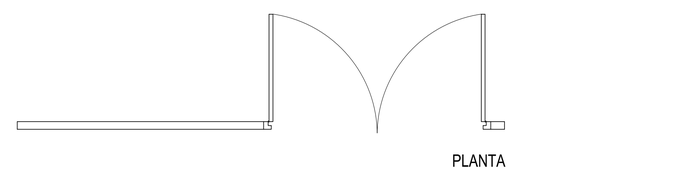

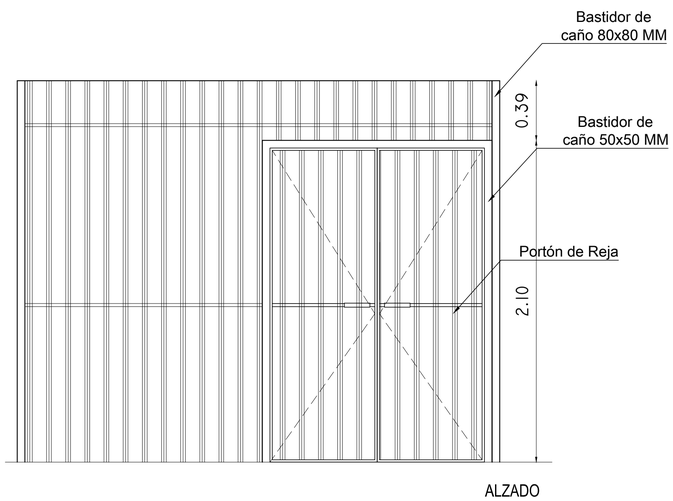

PROYECTO:

CONSTRUCCIÓN Y AMPLIACIÓN EN COMEDOR Y CANTINA

FACULTAD DE CIENCIAS QUÍMICAS
UNIVERSIDAD NACIONAL DE ASUNCIÓN

LAMINA: ARQ. 13
SUSTITUYE AL :
SUSTITUIDO POR :
ESC.:

DETALLES

FECHA DE IMPRESION:	ELABORADO	VERIFICADO	APROBADO	FECHA: