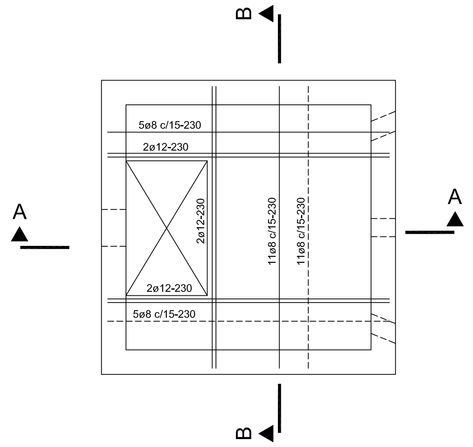

LOSA TAPA

ESC. 1:25

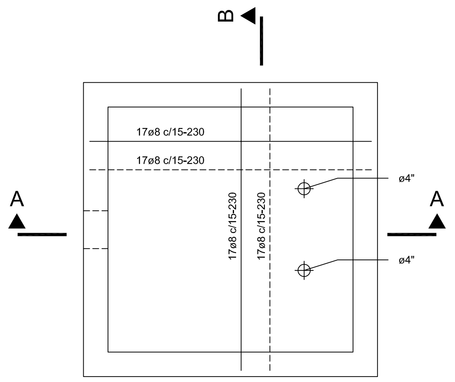

LOSA FONDO

ESC. 1:25

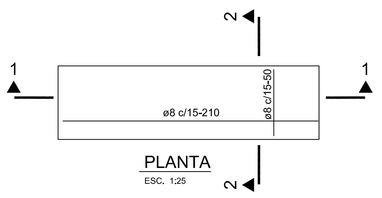

PLANTA

ESC. 1:25

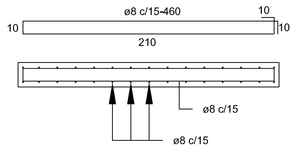

CORTE 1-1

ESC. 1:25

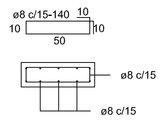

CORTE 2-2

ESC. 1:25

BASE DE BOMBAS

ESC. 1:25

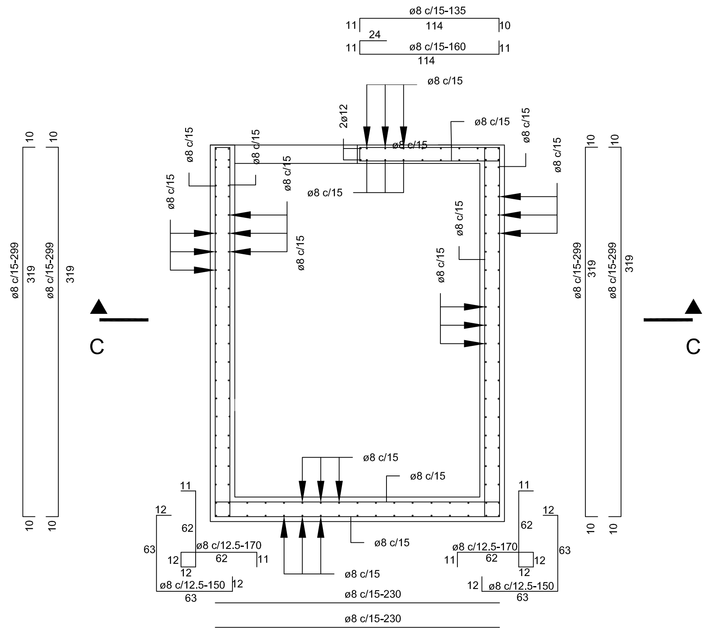

CORTE A-A

ESC. 1:25

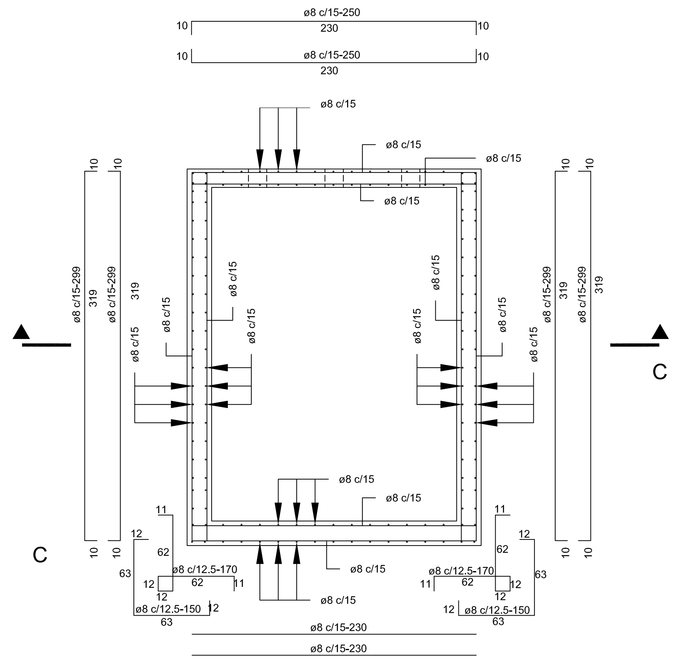

CORTE B-B

ESC. 1:25

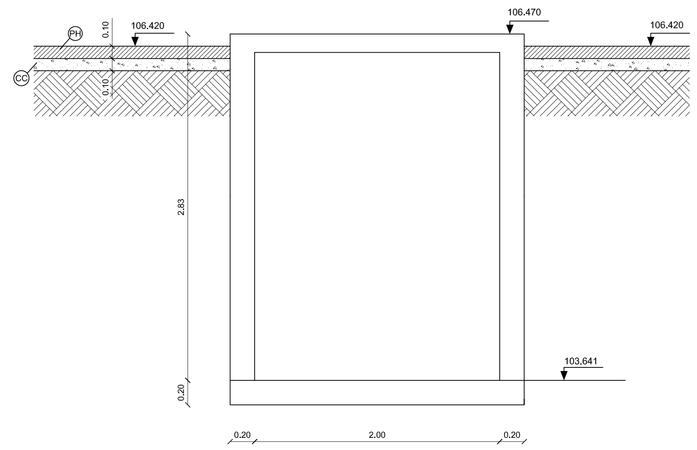

CORTE B-B

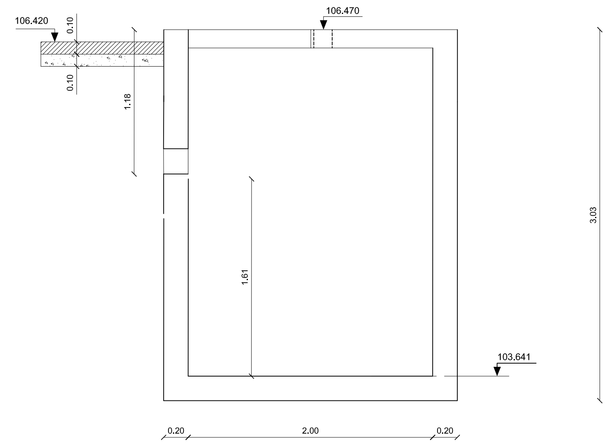

CORTE A-A

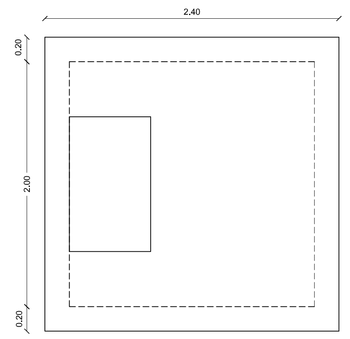

PLANTA

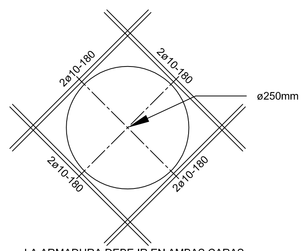

LA ARMADURA DEBE IR EN AMBAS CARAS.

DETALLE DE TUBERÍA DE ENTRADA

ESC. 1:25

OBSERVACIONES

1.- Tensiones:

a-HORMIGON ARMADO
fck = 210 Kg/cm2.
fyk = 4200 Kg/cm2.

b-HORMIGON PARA PIEZAS NO ARMADAS
fck = 180 Kg/cm2.

2.- Verificar en obra todas las longitudes de los hierros antes de cortarlos.

3.- Usar vibrador para la correcta compactación del Hormigón.

4.- Riegar abundantemente la estructura durante los primeros ocho días despues de la carga.

5.- Suspender el cargamento cuando estén previstas temperaturas inferiores a 5°.

6.- Recubrimiento mínimo de las armaduras para fundación; 5 cm., para el resto; 3 cm.

7.- Antes del cargamento, prever todas las canerias de las irttalaciones de acuerdo con los planos correspondientes.

MINISTERIO DE SALUD PUBLICA Y BIENESTAR SOCIAL
SERVICIO NACIONAL DE SANEAMIENTO AMBIENTAL

CAPS COMPONENTE DE AGUA POTABLE Y SANEAMIENTO

LICITACION PUBLICA INTERNACIONAL LPI N° 02/2009-FOCEM
"Construcción de Sistemas de Alcantarillado Condominial en las Ciudades de Iturbe y Cazapá", CONTRATO N° 13/2009

Proyecto Construccion y Mejoramiento de Sistemas de Agua Potable y Saneamiento Basico en Pequeñas Comunidades Indígenas del País. SENASA - FOCEM

SISTEMA DE ALCANTARILLADO SANITARIO

Planta de tratamiento de desague cloacal

Detalle Armaduras: Estación de Bombeo del Emisario

FECHA	05/2011	ESCALA	Nº DE PLANO
DIBUJO	CAPS	1:25	EBE-02/05