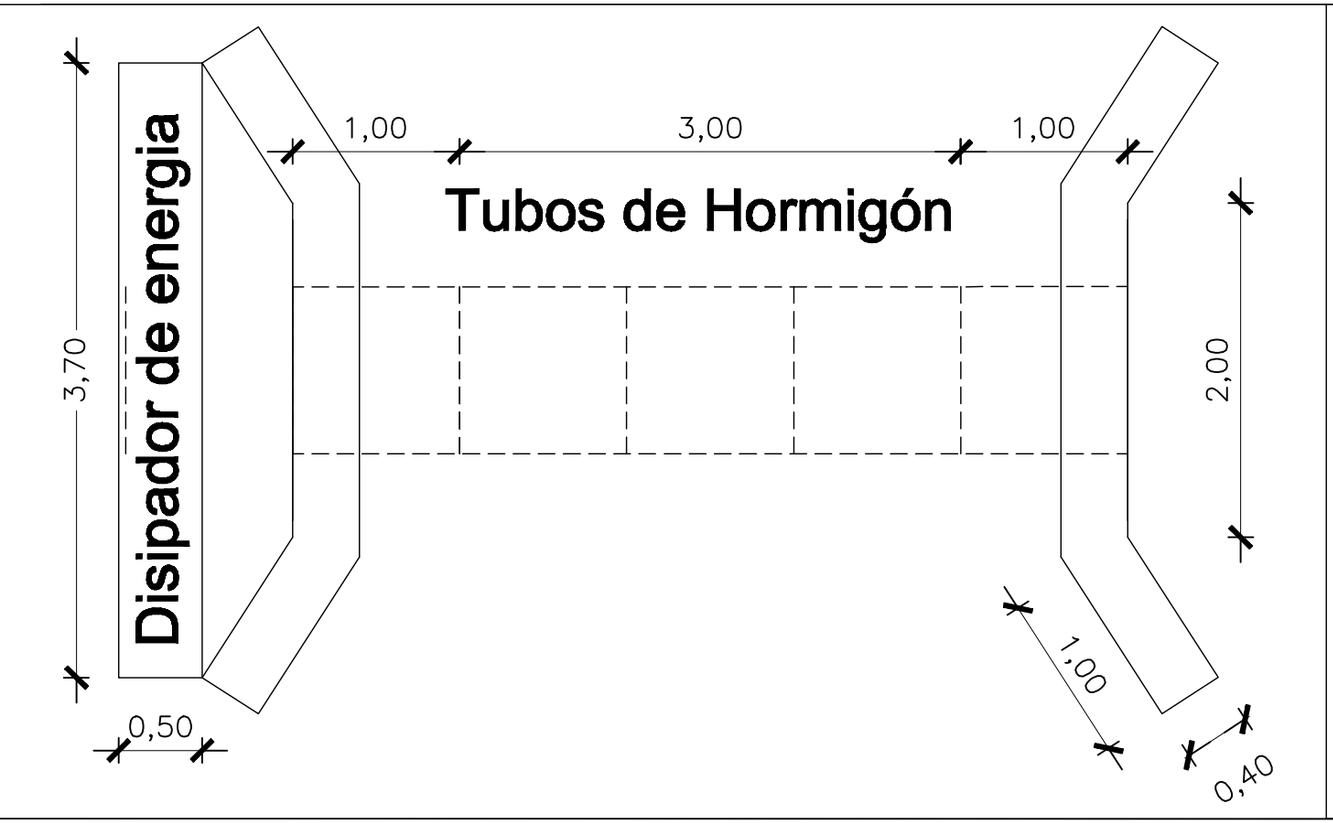

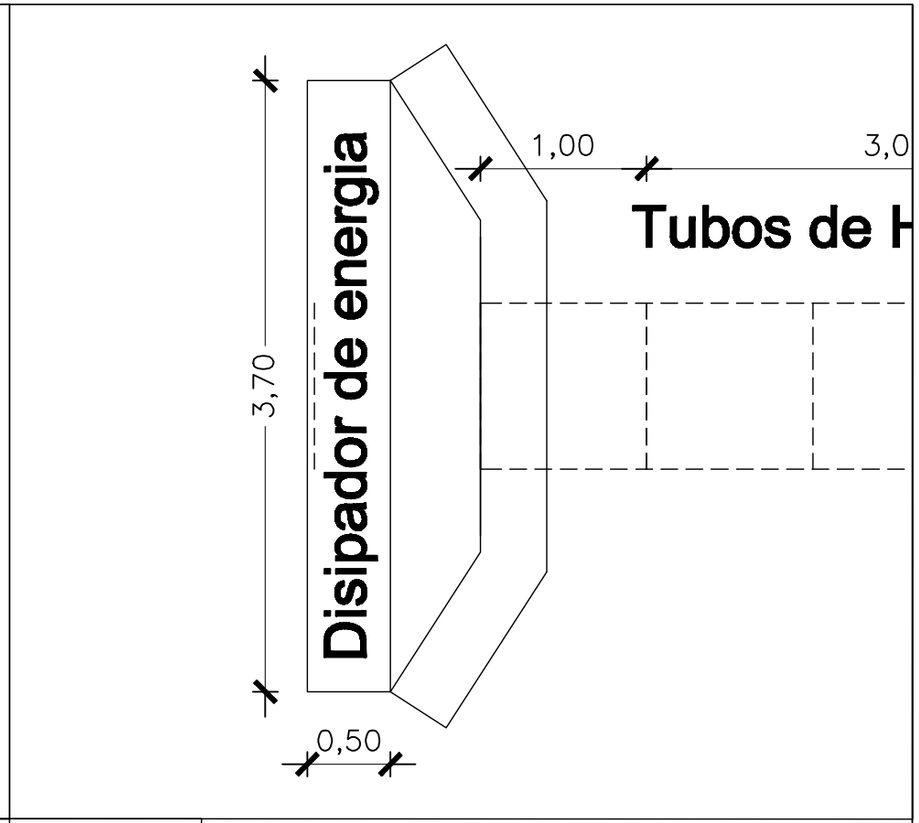

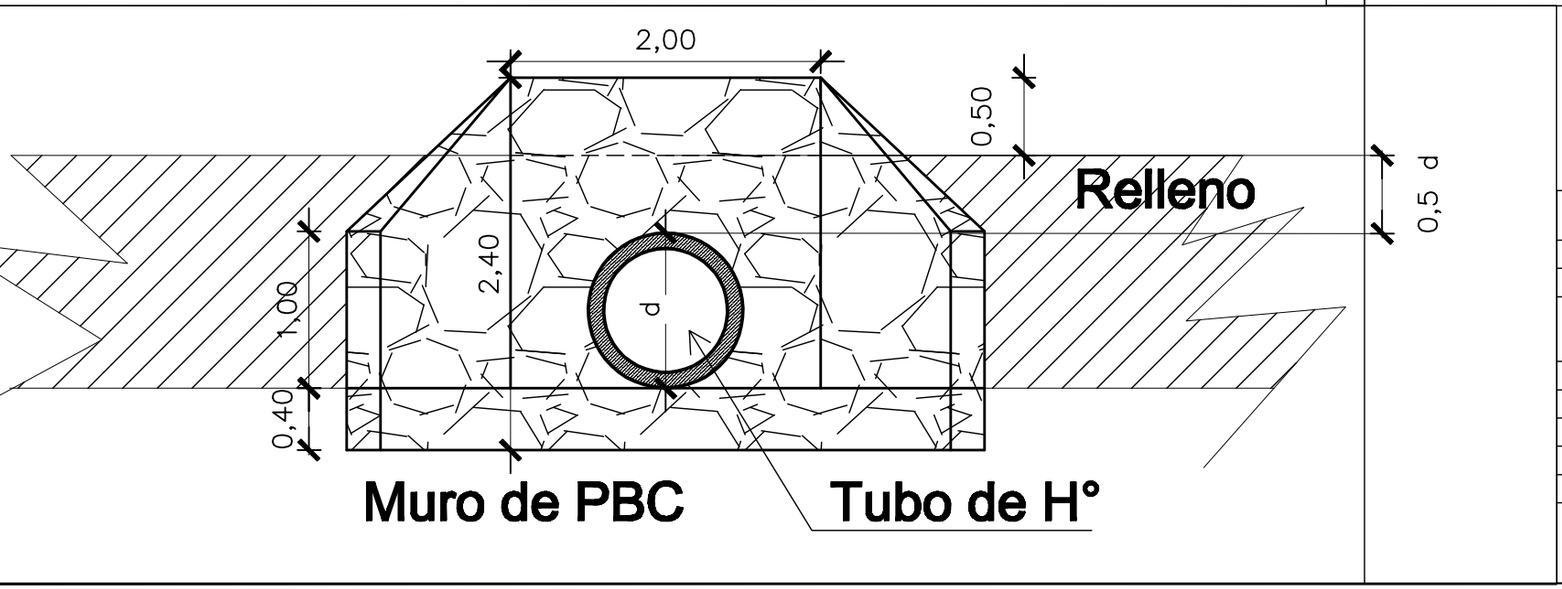

MUNICIPALIDAD DE MAYOR OTAÑO

OBRAS DE ARTE

CONSTRUCCION DEALCANTARILLAS DE H°A° CON CABECERAS DE P.B.C.
Y MURO DISIPADOR DE ENERGIA
Distintos Puntos de la Ciudad

PROYECTO:	ING. CRISTALDO		1
DIBUJANTE	ING. CRISTALDO		
FECHA	: NOV / 2011	ESCALA S/E	

V° B° PROYECTISTA