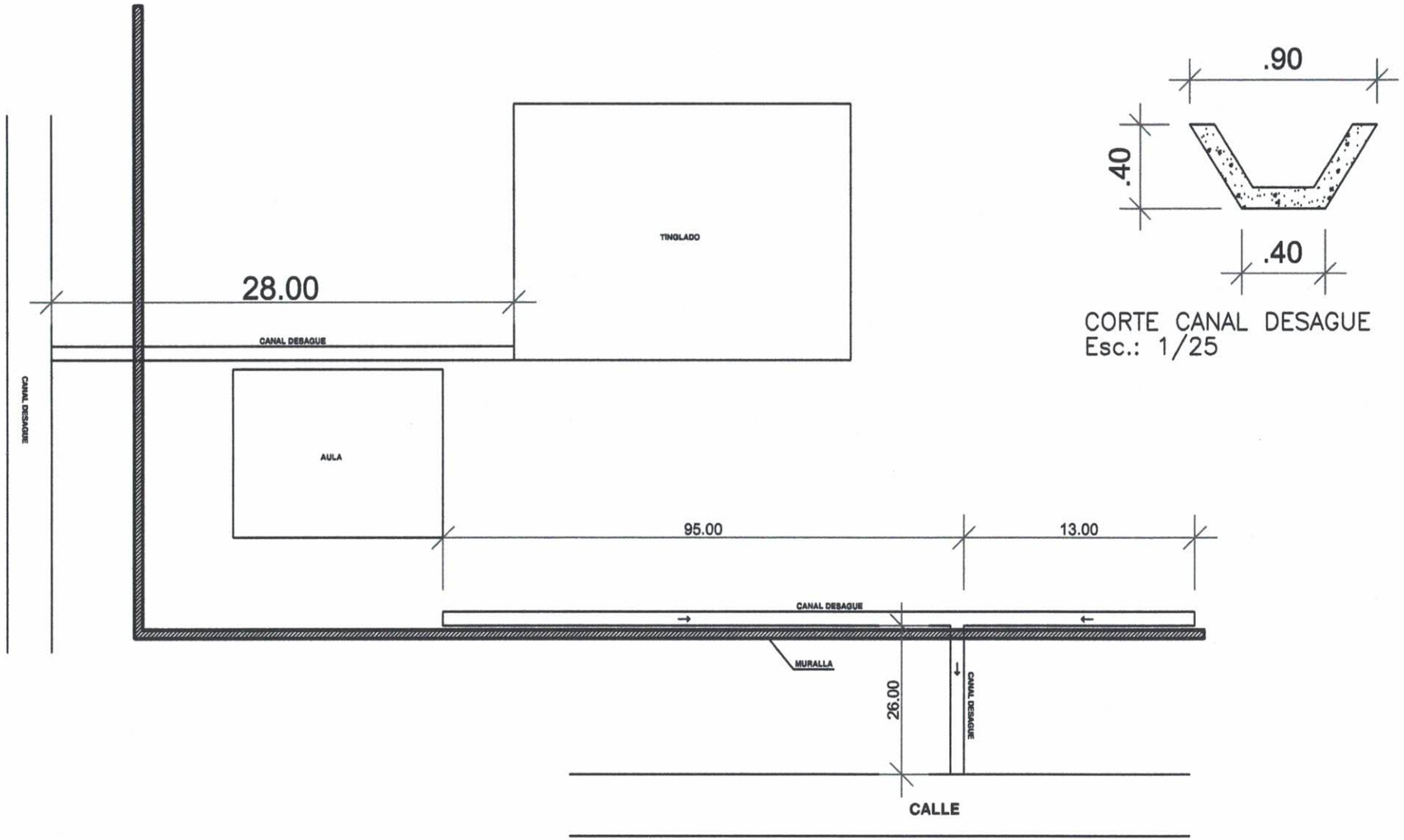

MUNICIPALIDAD DE SALTO DEL GUAIRA DEPARTAMENTO DE CANINDEYÚ - PY		PROYECTO ESCUELA FULGENCIO YEGROS DESAGUE PLUVIAL	PROYECTISTA: Arq. Porfiria A. F. Benitez REG.PROF.No. 1657	FECHA: ABRIL DEL 2019	Lamina No. 1

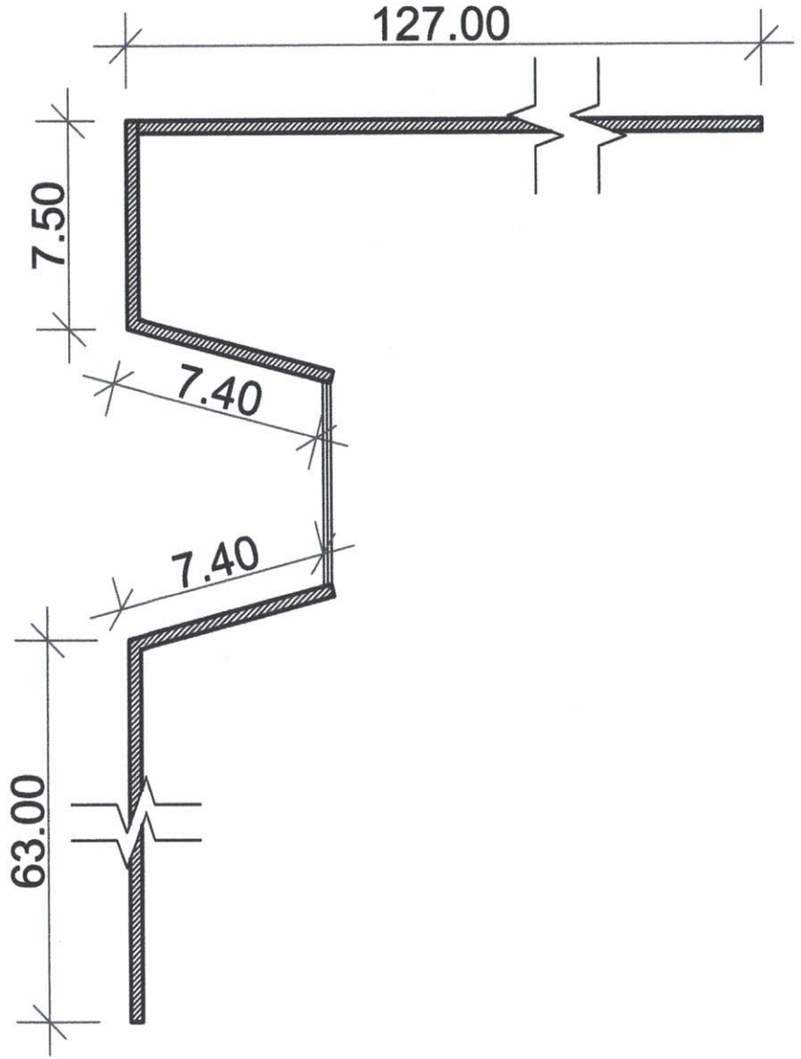

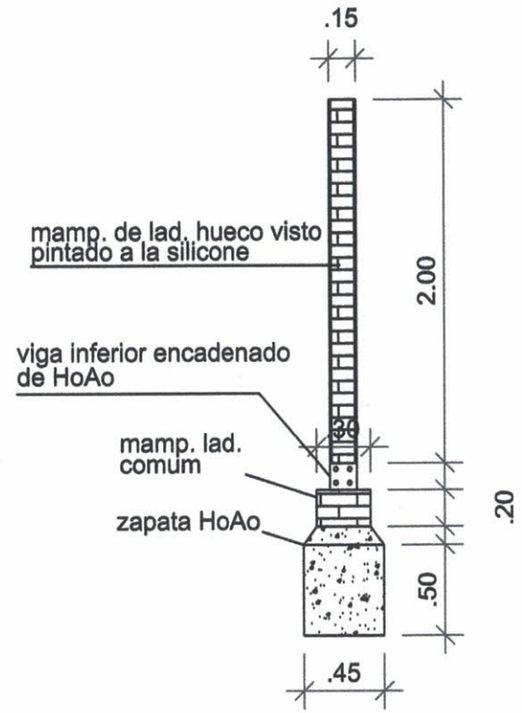

CORTE MURALLA
Esc.: 1/25

MUNICIPALIDAD DE SALTO DEL GUAIRA DEPARTAMENTO DE CANINDEYÚ - PY		PROYECTO ESCUELA FULGENCIO YEGROS MURALLA	PROYECTISTA: Arq. Porfiria A. F. Benitez REG.PROF.No. 1657	FECHA: ABRIL DEL 2019	Lamina No. 1