ENCADENADO SUPERIOR Y INFERIOR PARA MURO DE 0.30 (DOBLE 0.15)

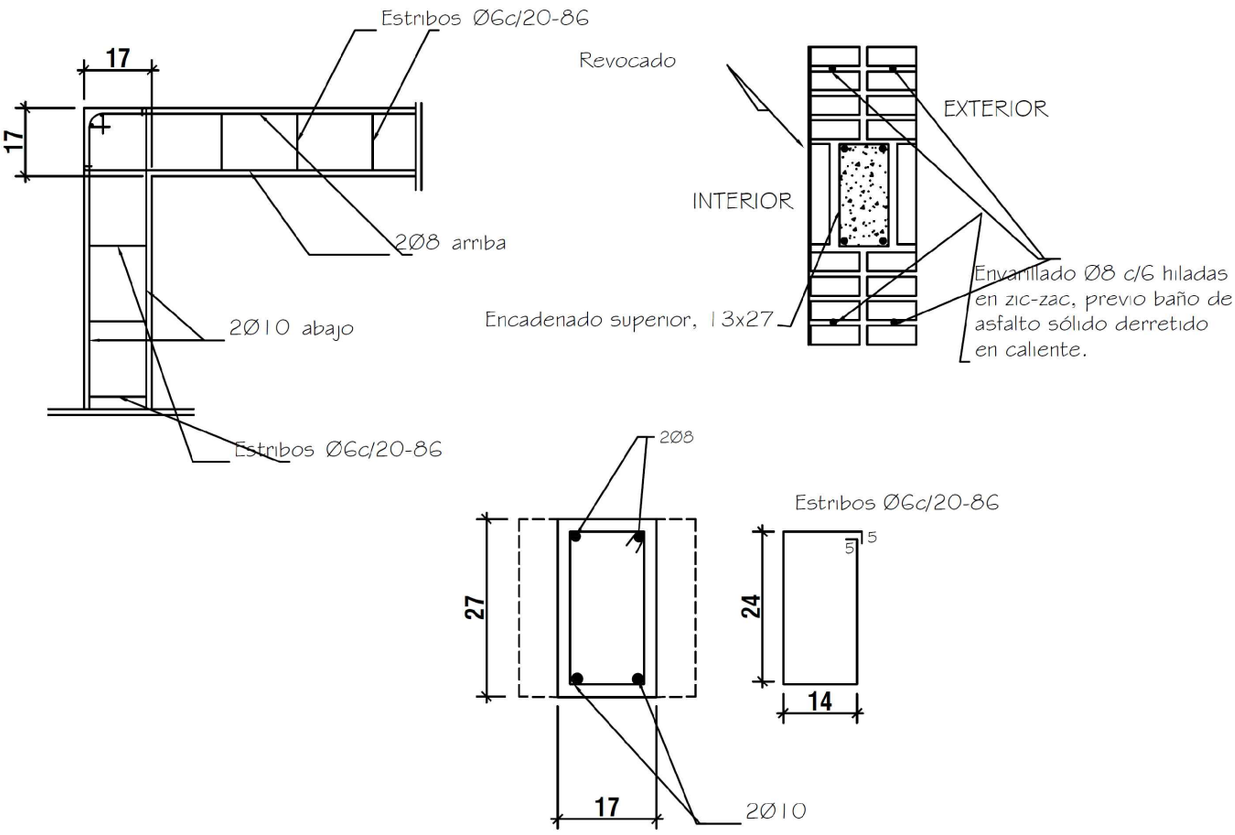

ENCADENADO SUPERIOR PARA MURO DE 0.15

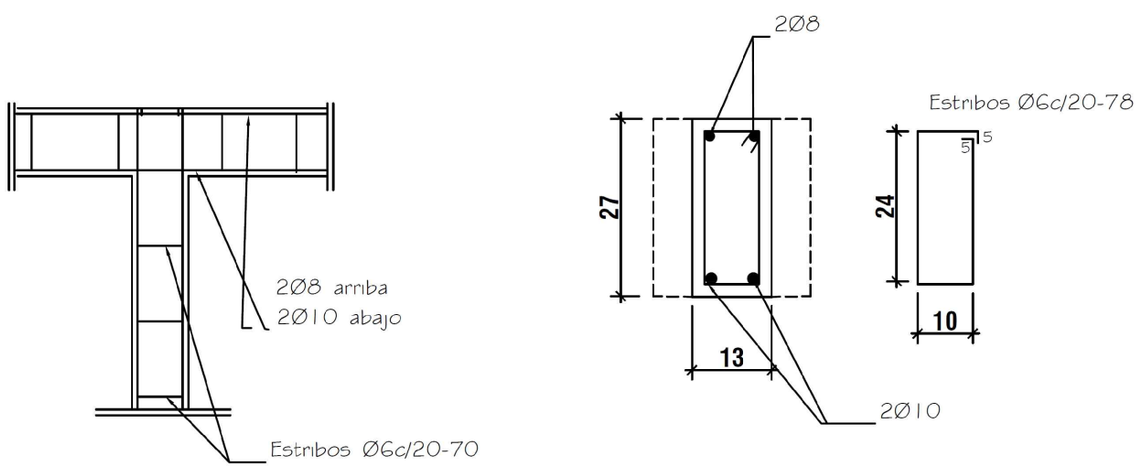

INSTITUCIÓN: Escuela Básica N° 6724 San Blas DIRECTORA: Prof. Gladiz Durañona DISTRITO: Eusebio Ayala PROFESIONAL: Arq. Hugo Talavera REG. M.O.P.C. Nº: 300	**07**