DETALLES P/ENCOFRADO DE LOSA EN VL(30x80)

(VIGA PREFABRICADA)

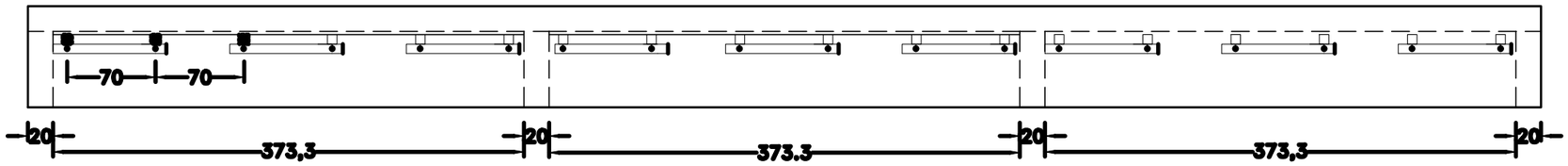

DETALLES P/ENCOFRADO DE LOSA, SOBRE VL(30x80)

CON BULONES

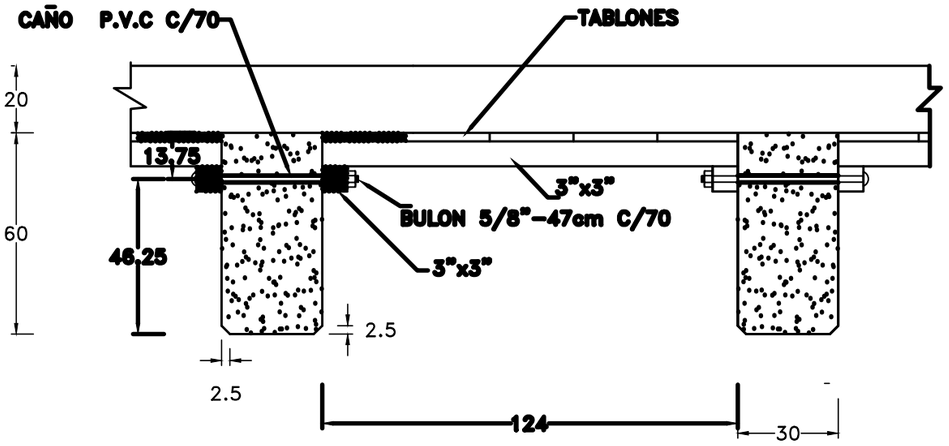

CON PERNOS

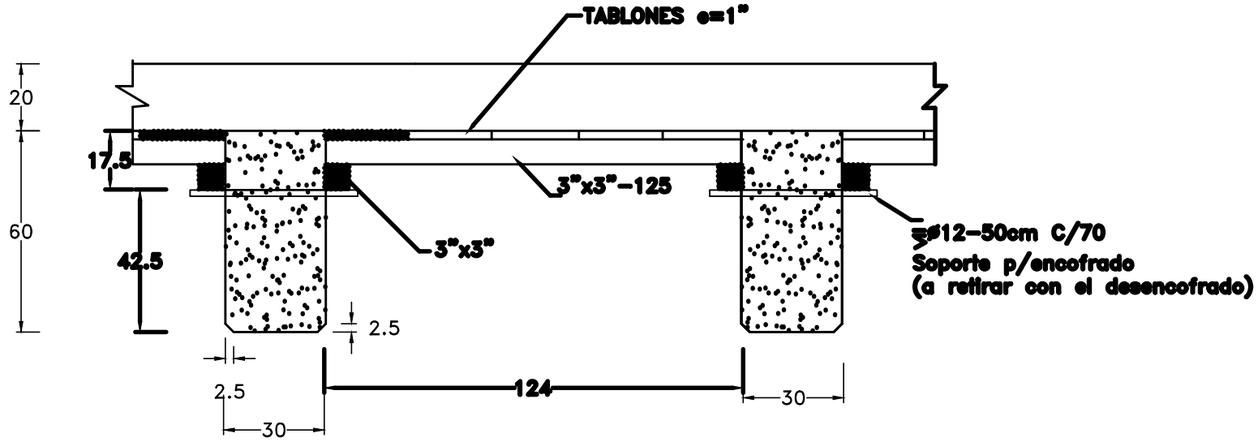

Municipalidad de Cambyretá

CONSTRUCCIÓN DE PUENTE DE H°A° SOBRE EL ARROYO

ARROYO KURI'Y

L=20m A=8+2x1m

MUNICIPALIDAD DE CAMBYRETÁ
ITAPÚA –PARAGUAY

UBICACIÓN: Distrito de Cambyretá B° LA AMISTAD

Arq. Luis Roa B.
Diretor de Obras y Proyectos

Francisco J. Pereira Rieve
Intendente Municipal

LÁMINA N° 08

NOVIEMBRE 2016