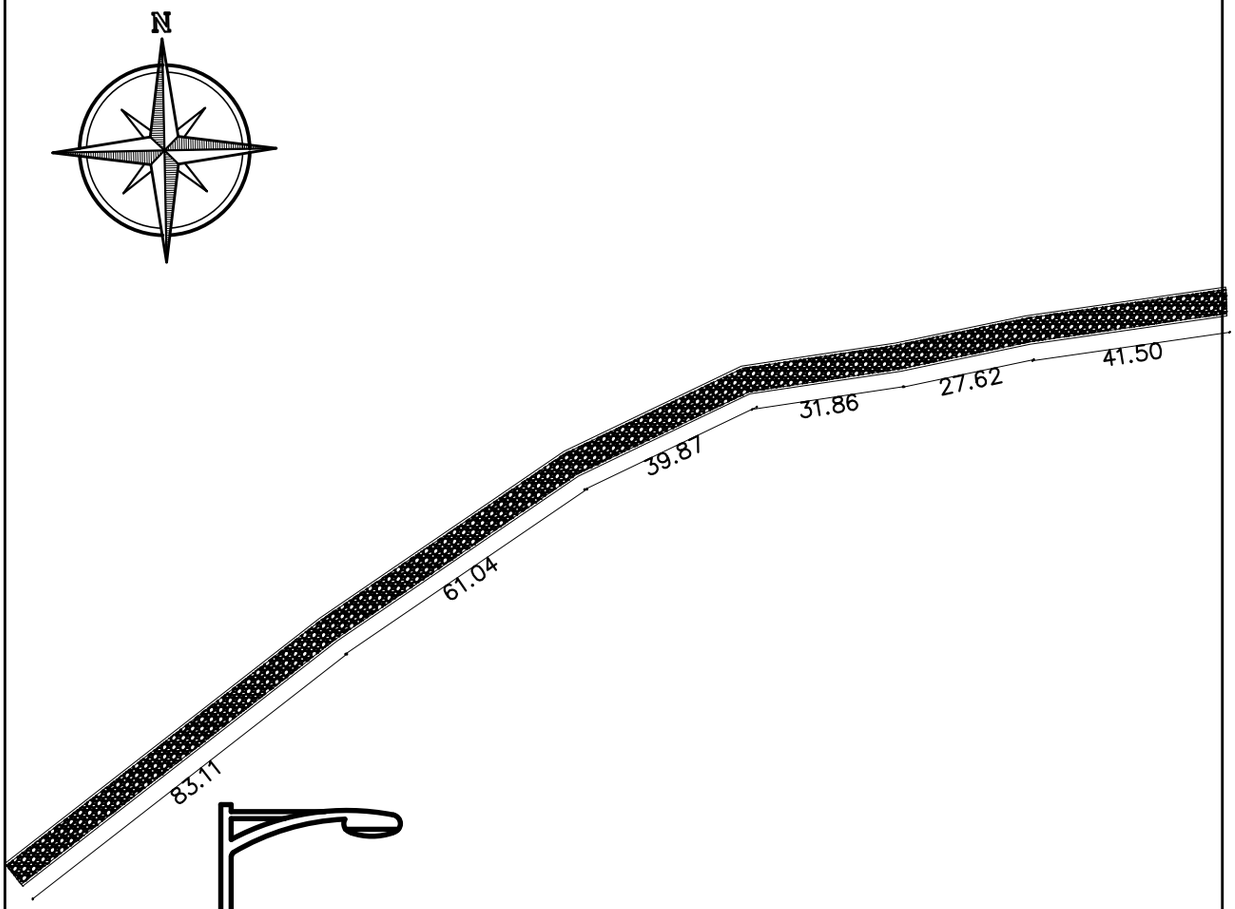

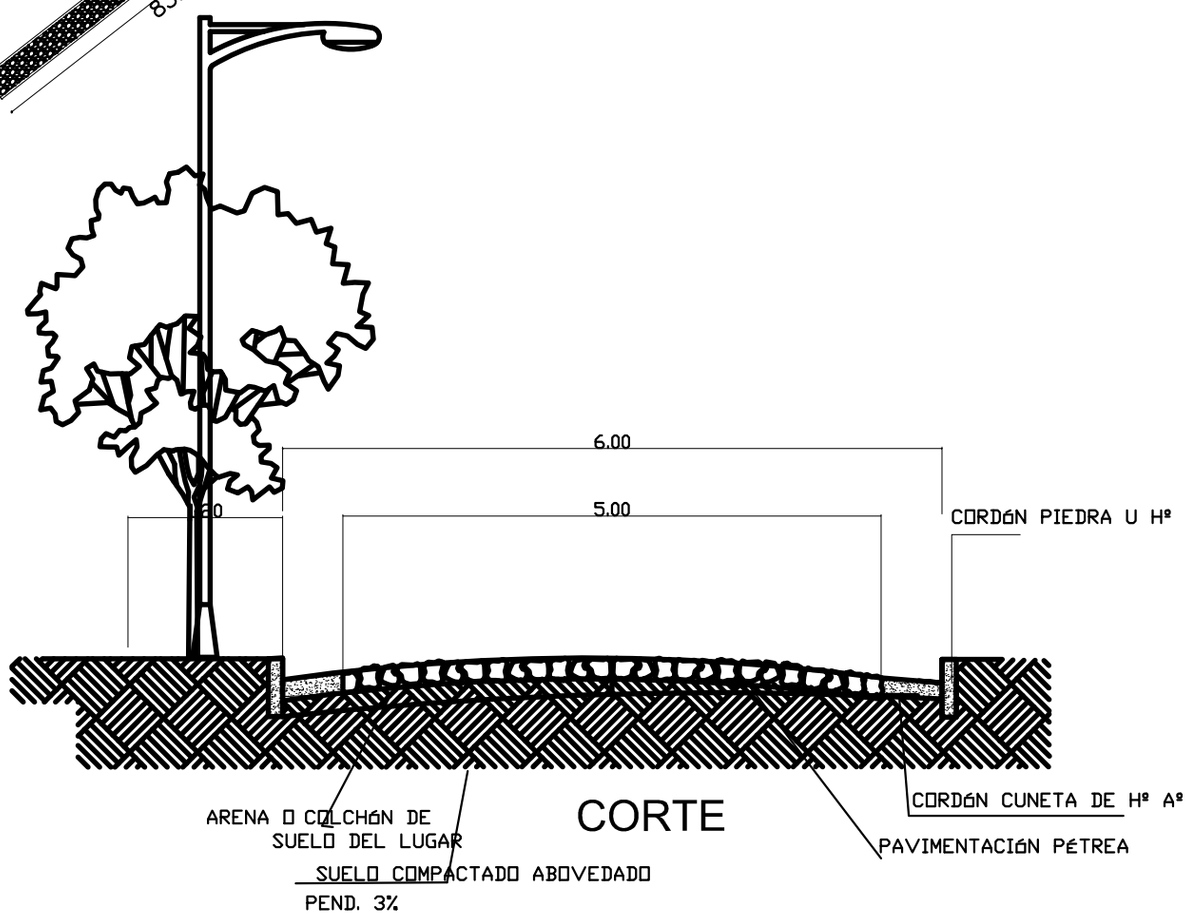

MUNICIPALIDAD DE DOMINGO MARTINEZ DE IRALA

UBICACION: *DISTRITO DE JOSÉ DOMINGO MARTINEZ DE IRALA*

OBRA: *CONSTRUCCIÓN DE PAVIMENTO PÉTREO*

CALLE PAVIMENTO TIPO EMPEDRADO de ACCESO a INSTITUCIONES EDUCATIVAS(Esc. Bás: Nº 1937 Anibal Alvarez y Colegio Nacional Itá Verá)

BARRIO: *ITÁ VERÁ*

SUPERFICIE: *1620 M2*

PROFESIONAL: *ARQ. BERNARDO ROBERTO MORAY*

PLANTAS DETALLE

LAMINA
1

AGOSTO 2016