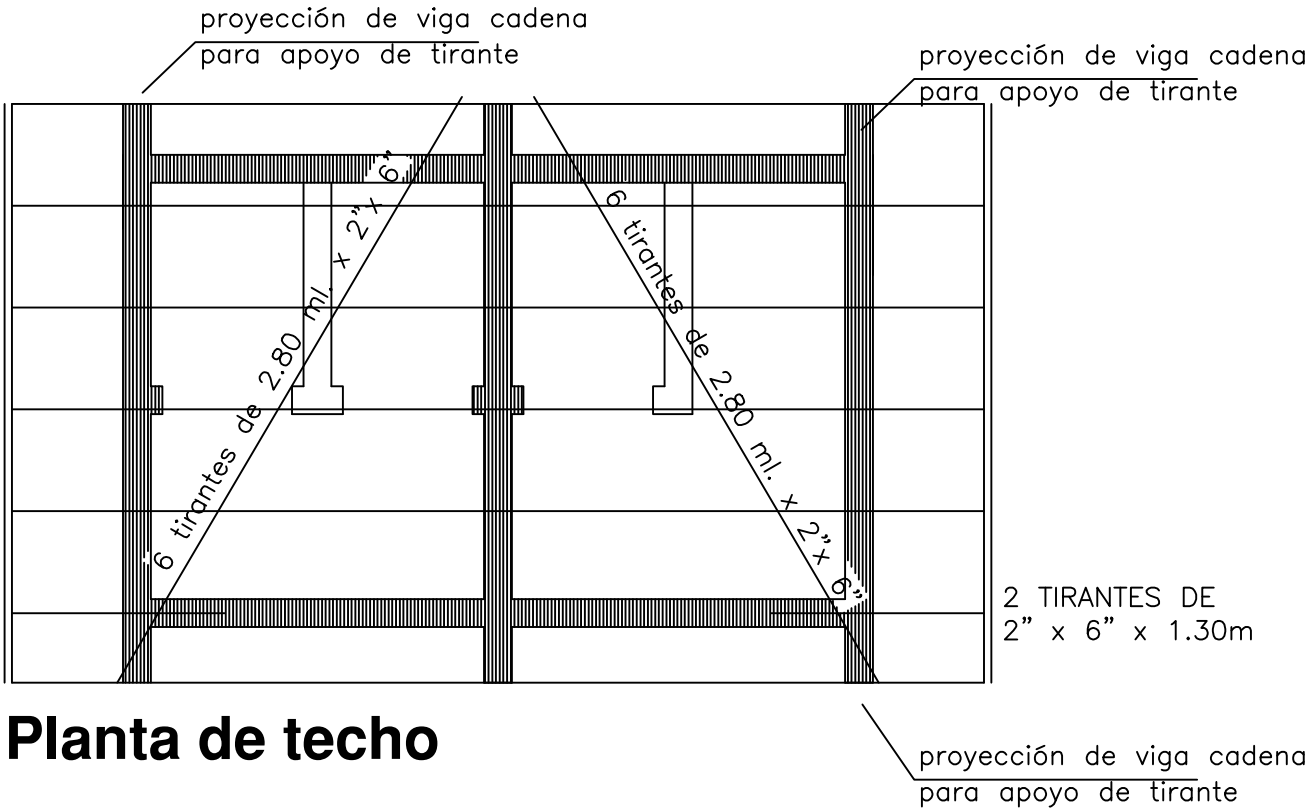

Planta de techo

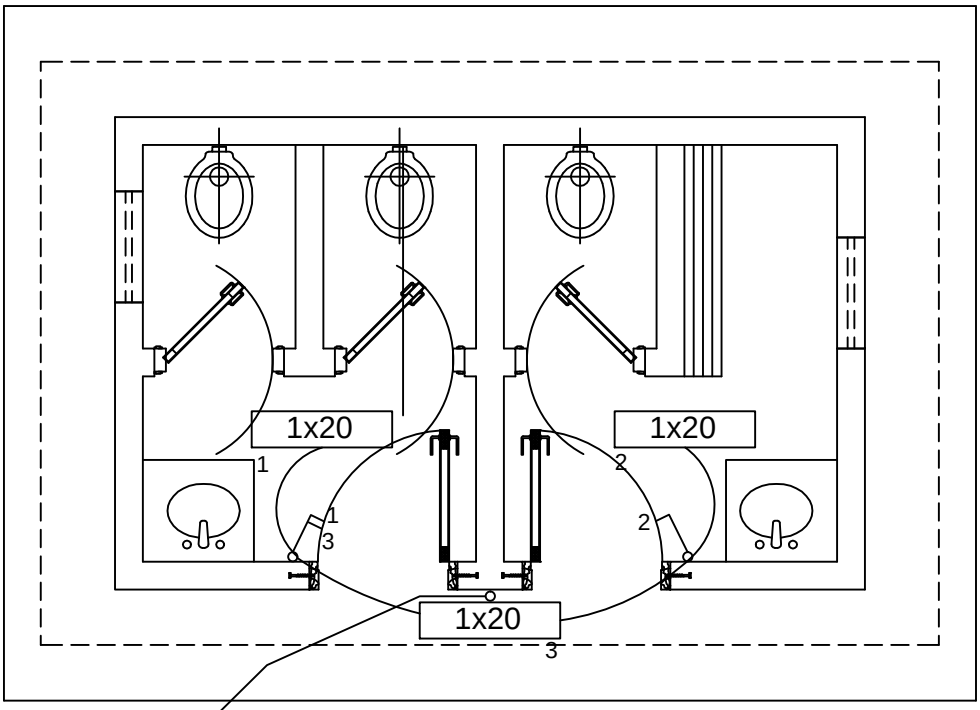

Al Tablero
General.

Instalación Eléctrica

MINISTERIO DE EDUCACION Y CULTURA DIRECCIÓN DE INFRAESTRUCTURA		04
SSHH tipo 2.55 x 4.00 con techo de tejas	PLANTA ESTRUC. TECHO E INST. ELECTRICA	Esc.: 1/75