MUNICIPALIDAD DE SAN MIGUEL

Colegio Nacional "SAN PEDRO"

REPARACIÓN DE TECHO DE AULAS

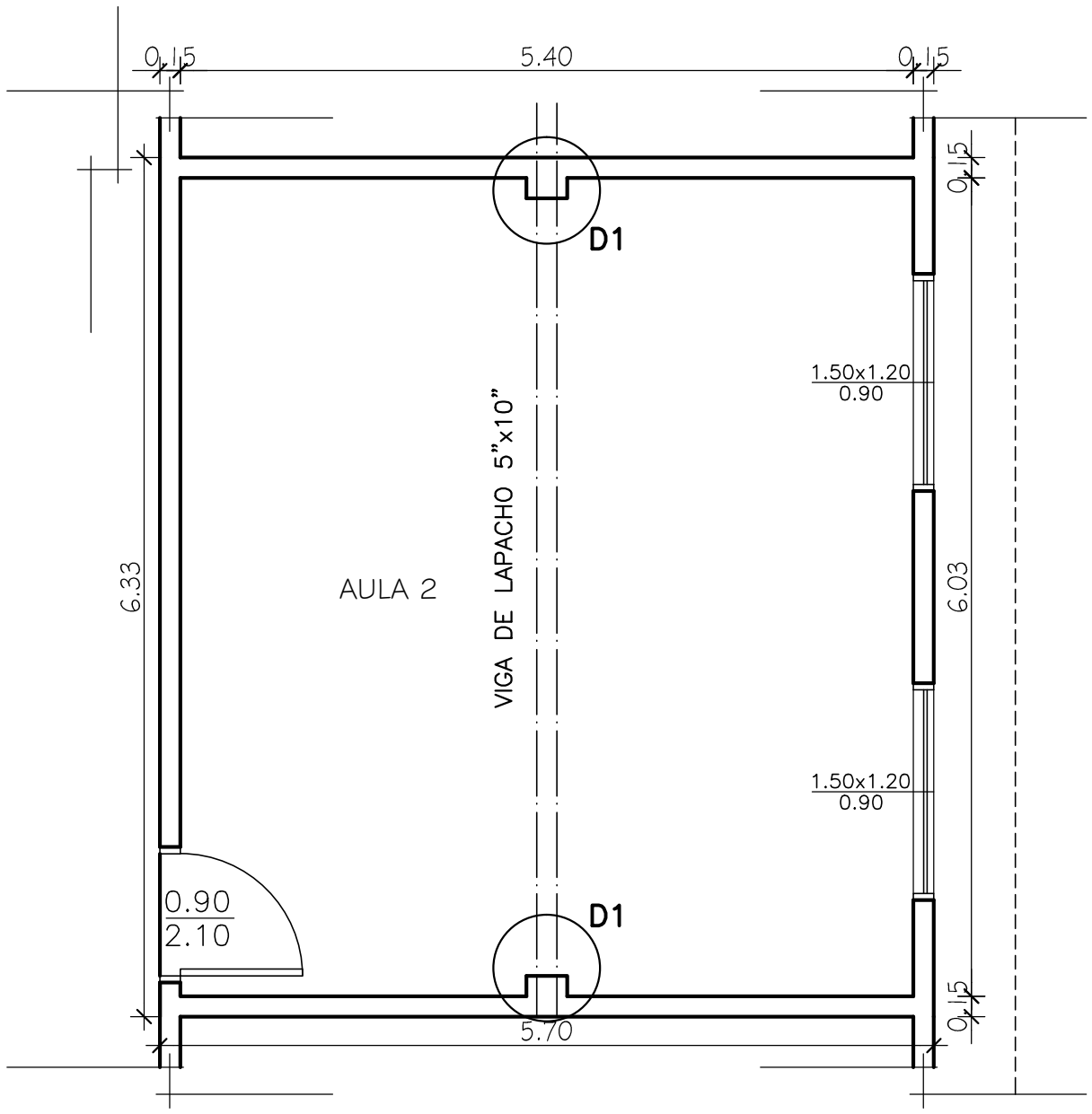

PLANTA DE AULA 2

Esc:_____1/50

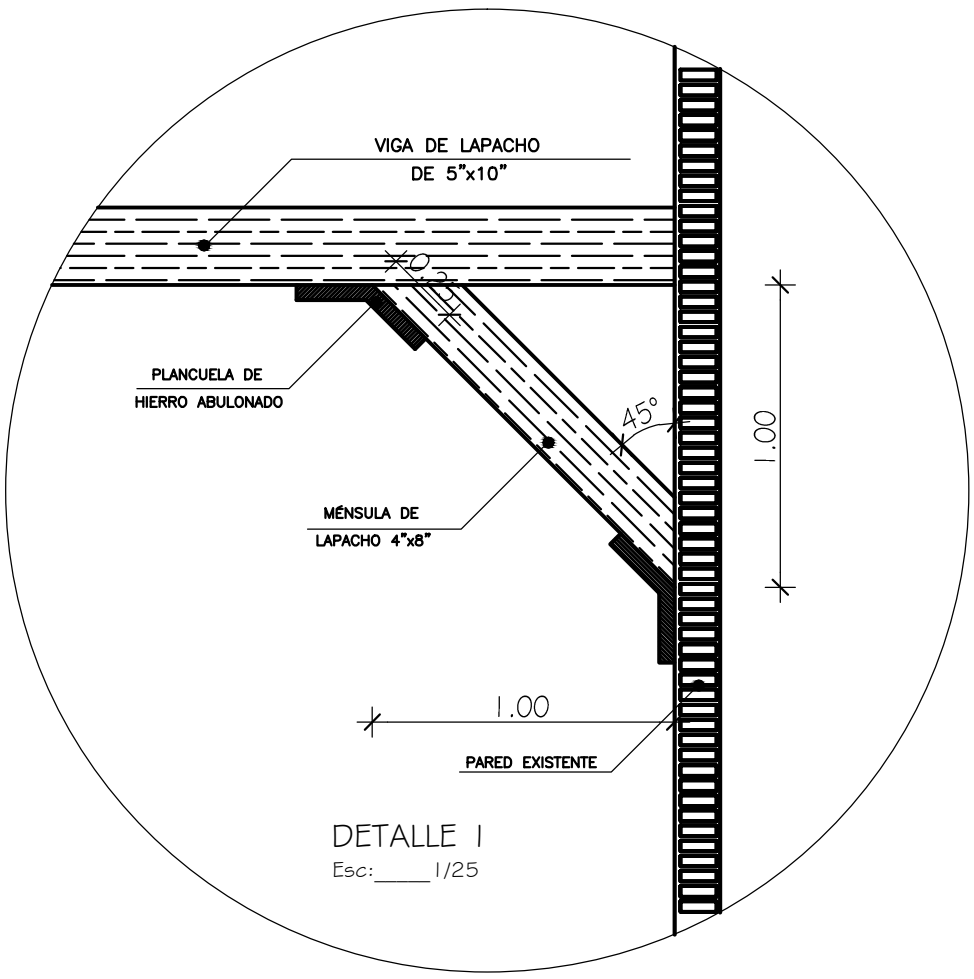

DETALLE 1

Esc:_____1/25