MUNICIPALIDAD DE LA PAZ
PROYECTO : CUNETA REVESTIDA EN CALLE Q - IBICACION FOTO Fecha: 22 05 2012
UBICACIÓN: ZONA RURAL
ARQ. GLORIA MARIA BORDON DE CHRIST

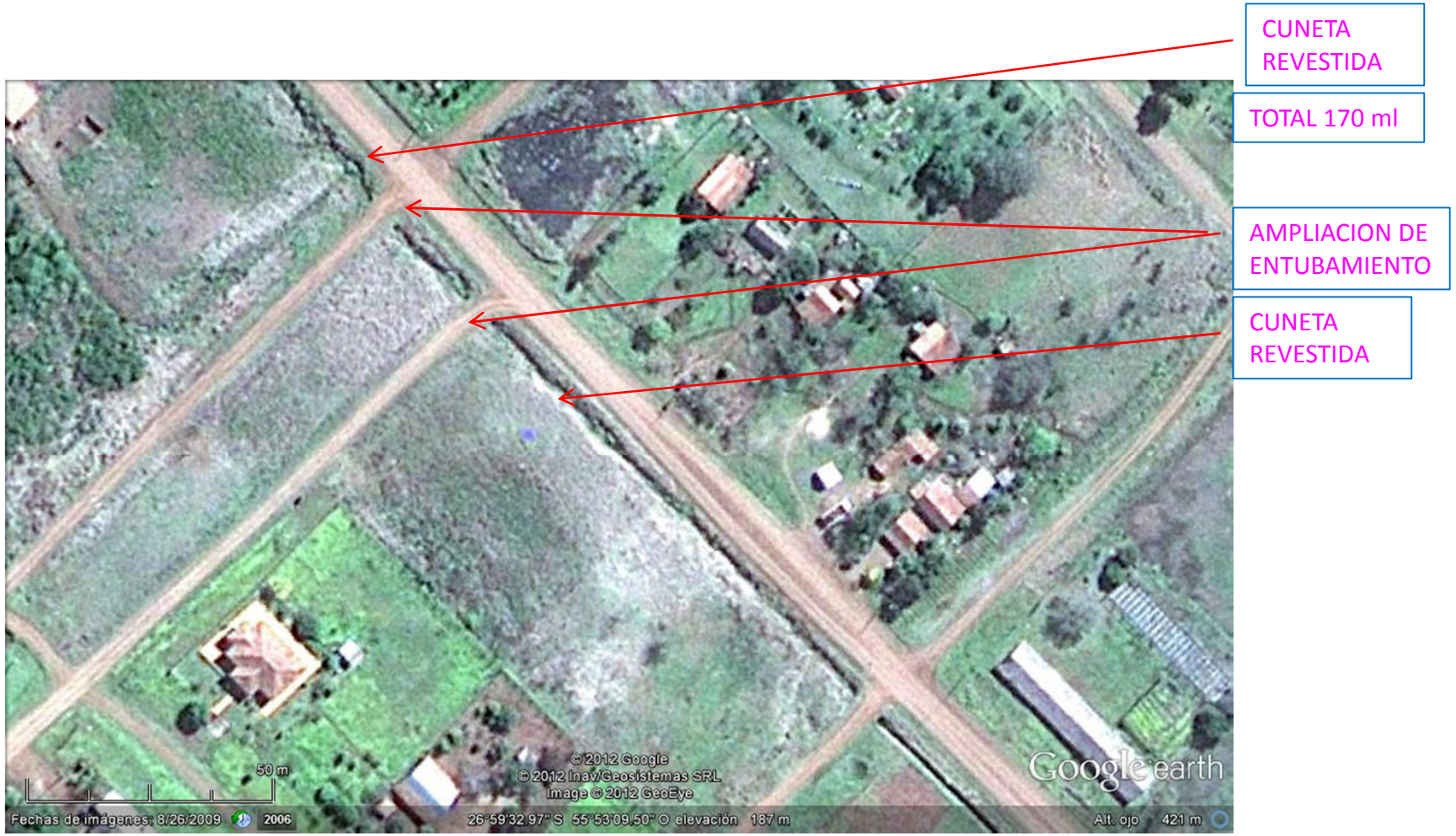

MUNICIPALIDAD DE LA PAZ

PROYECTO : CUNETA REVESTIDA EN CALLE Q - PLANOS 170 ml Fecha: 18 07 2012

UBICACIÓN: ZONA RURAL

ARQ. GLORIA MARIA BORDON DE CHRIST

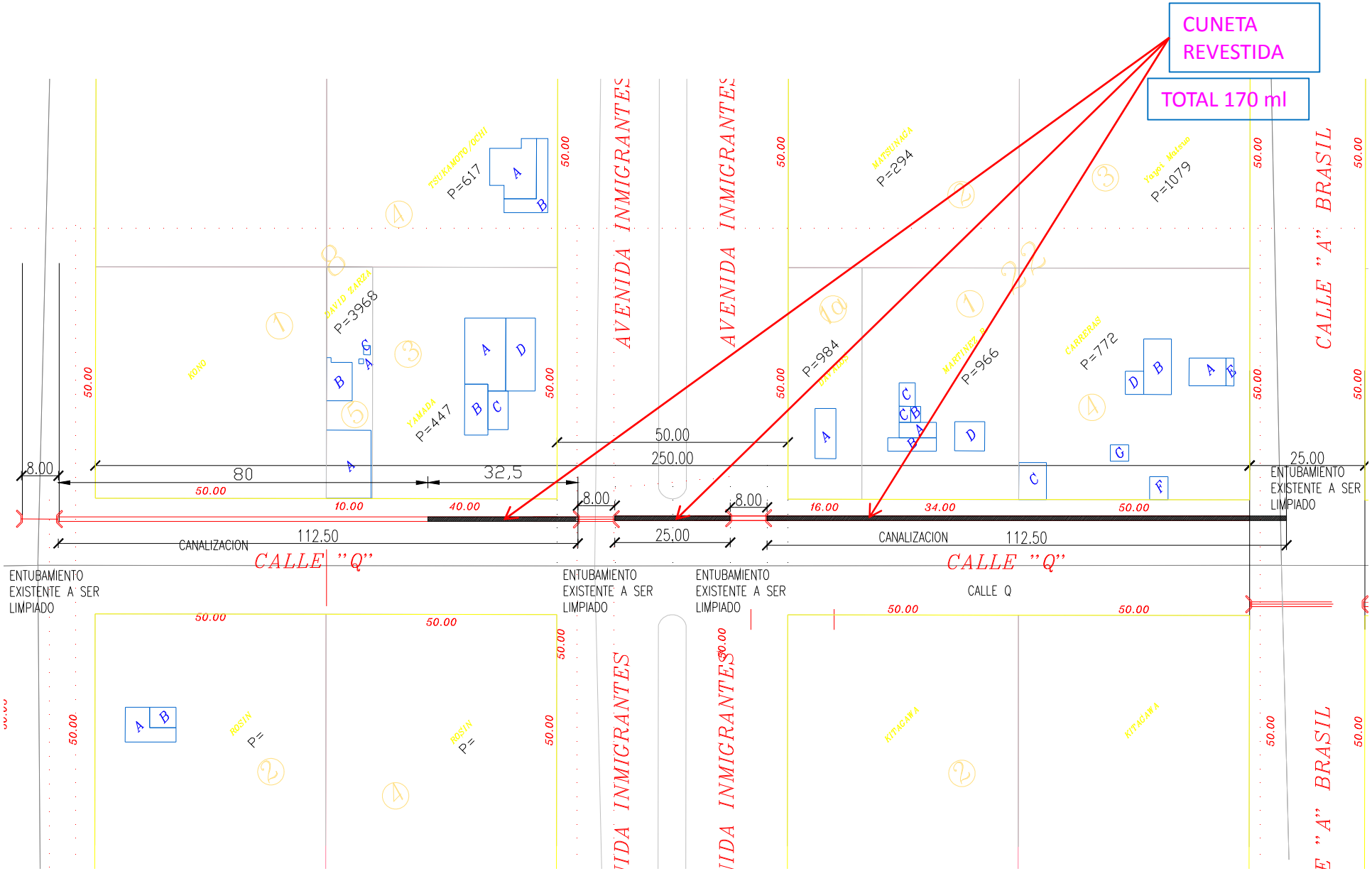

MUNICIPALIDAD DE LA PAZ
PROYECTO : CUNETA REVESTIDA EN CALLE Q - PLANOS FOTO Fecha: 22 05 2012
UBICACIÓN: ZONA RURAL
ARQ. GLORIA MARIA BORDON DE CHRIST

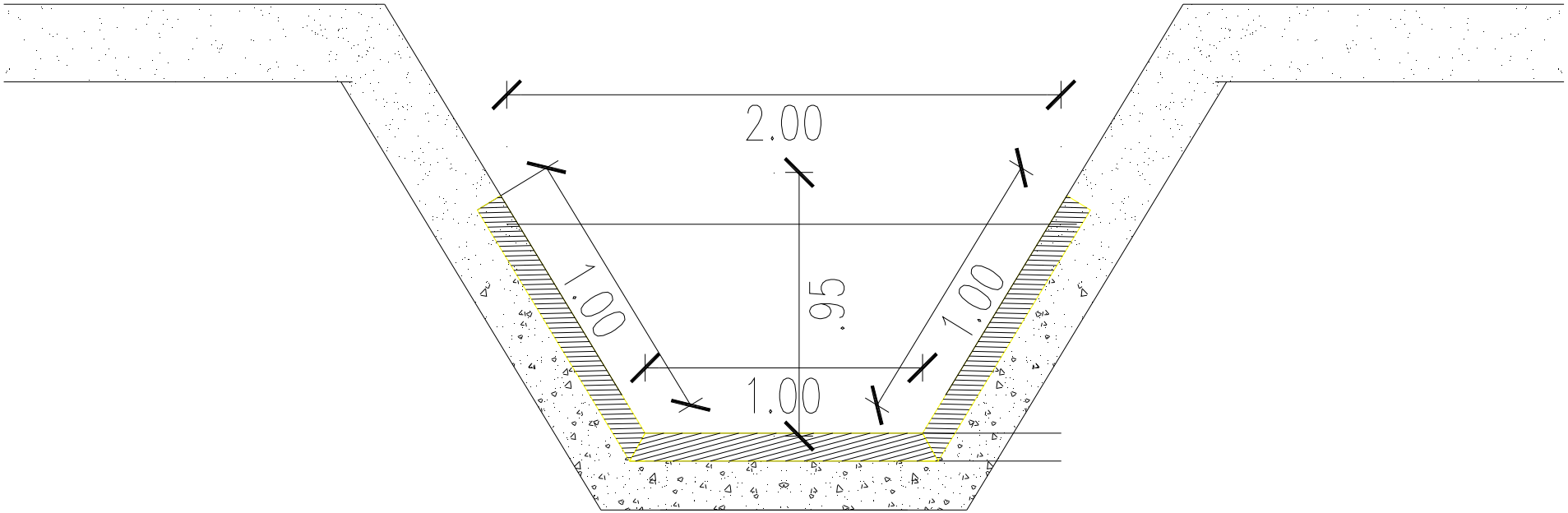

SECCION TRANSVERSAL DE DETALLE DE REVESTIMIENTO DE LOSA DE CANALIZACION UBICACION SEGÚN PLANO

MUNICIPALIDAD DE LA PAZ
PROYECTO : CUNETA REVESTIDA EN CALLE Q - FOTOS FOTO Fecha: 22 05 2012
UBICACIÓN: ZONA RURAL
ARQ. GLORIA MARIA BORDON DE CHRIST

CUNETA A SER REVESTIDA

CUNETA A SER REVESTIDA

CUNETA REVESTIDA EXISTENTE