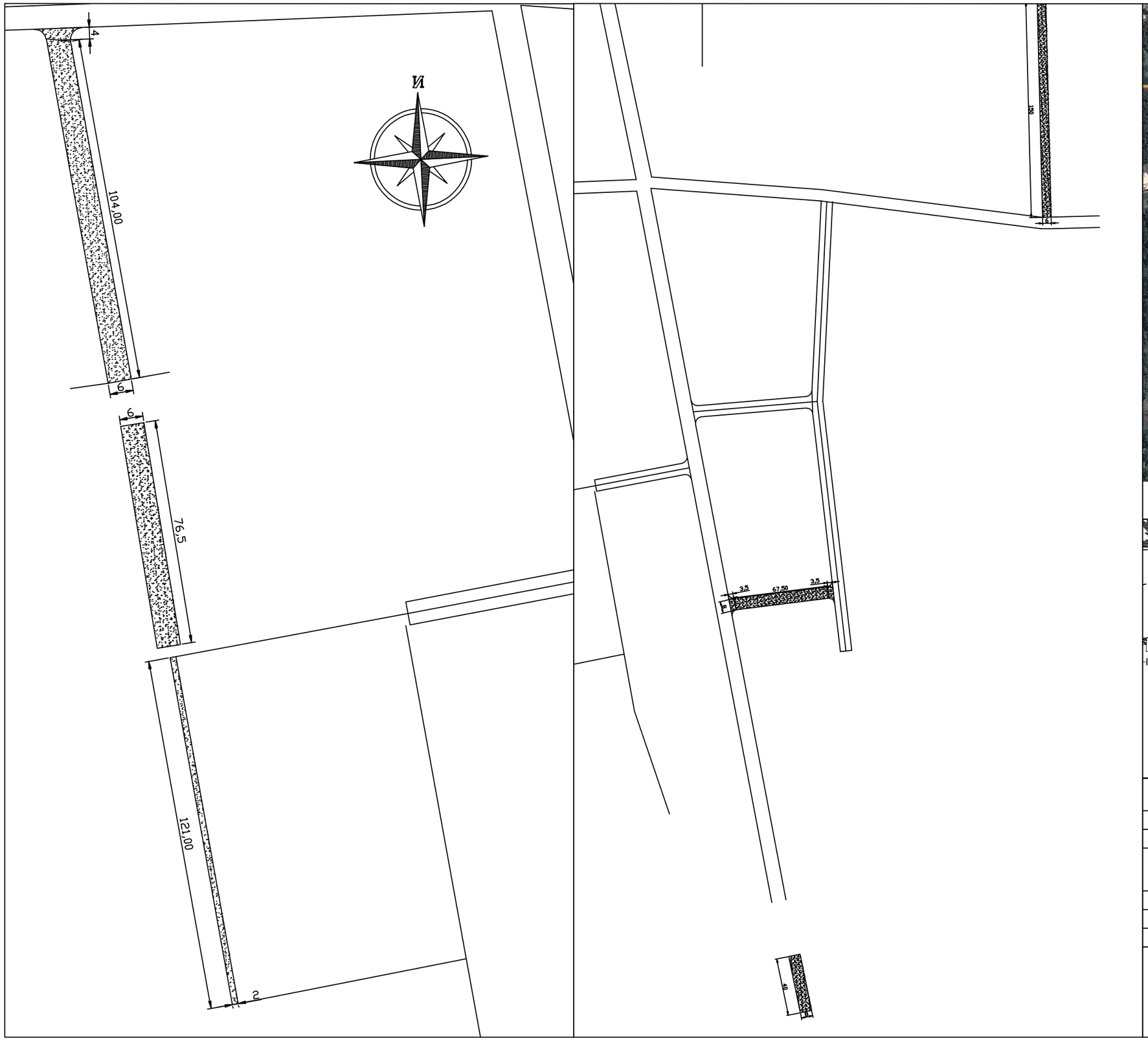

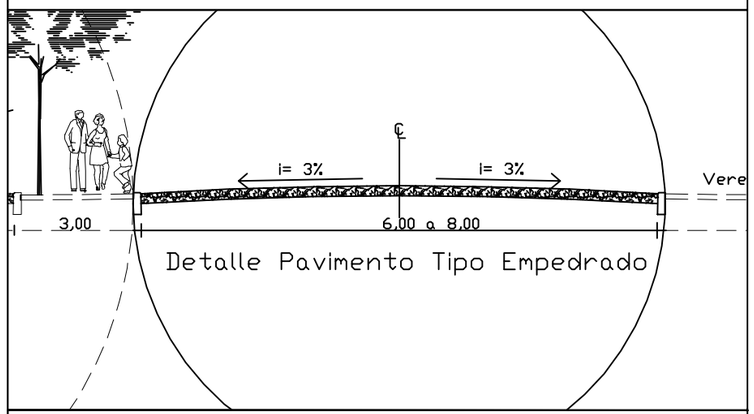

MUNICIPALIDAD DE ÑACUNDAY

OBRA: CONSTRUUCION DE PAVIMENTO TIPO EMPEDRADO
VARIAS CALLES DE LA COLONIA MBARETE. DISTRITO DE ÑACUNDAY

PROYECTO:	ING. CESAR CRISTALDO		
FECHA	: AGO / 2.017.-	ESCALA	S/E