MUNICIPALIDAD DE CARLOS ANTONIO LÓPEZ

Itapúa - Paraguay

# MUNICIPALIDAD DE CARLOS ANTONIO LÓPEZ

## ESCUELA BÁSICA Nº 2516 SAN LORENZO

AULA TIPO - PRE-ESCOLAR
5.80x6.80 con S.S.H.H.

DI

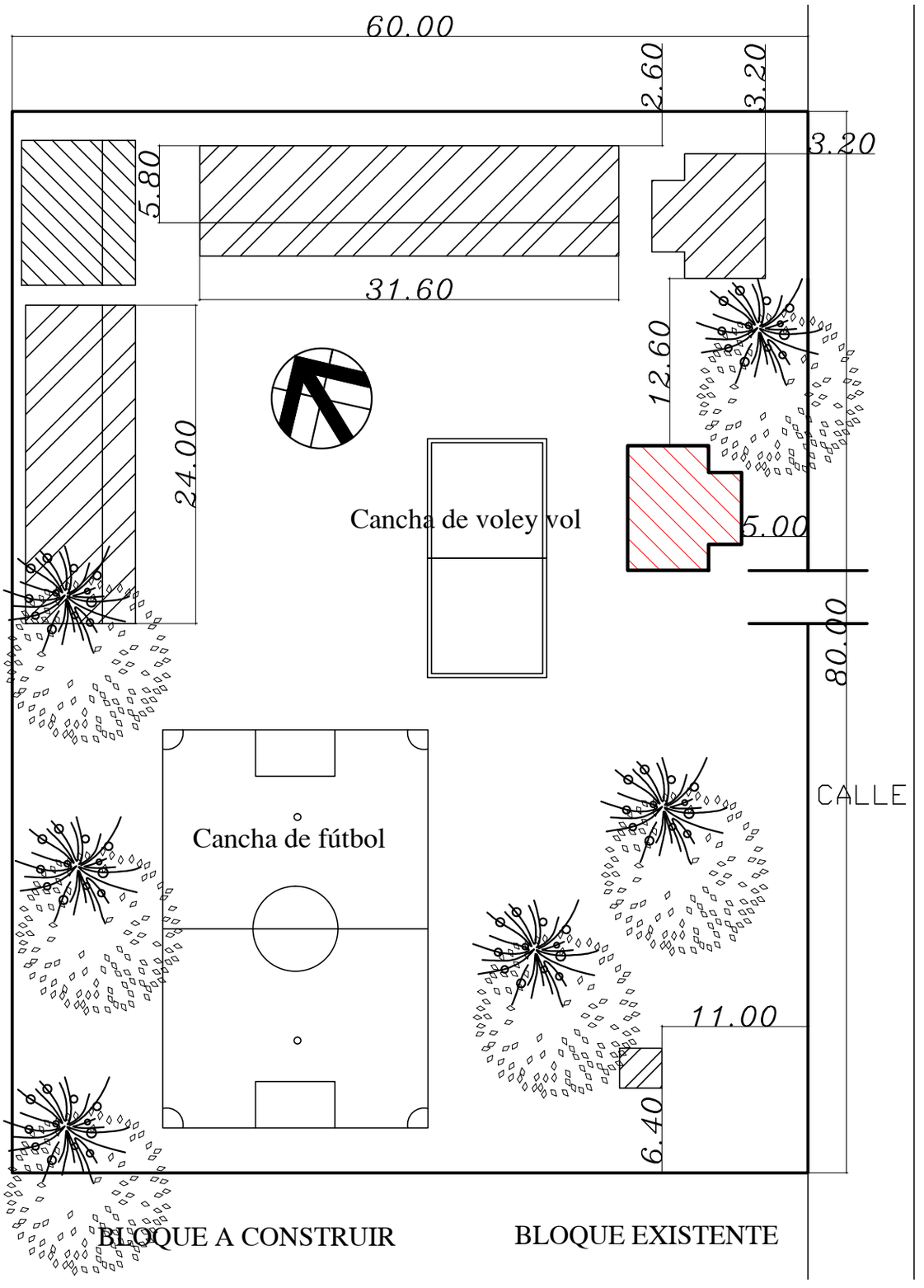


MUNICIPALIDAD DE CARLOS ANTONIO LÓPEZ - ITAPÚA

ESCUELA BÁSICA N° 2516 SAN LORENZO

# PLANTA DE UBICACIÓN

escala 1 /500

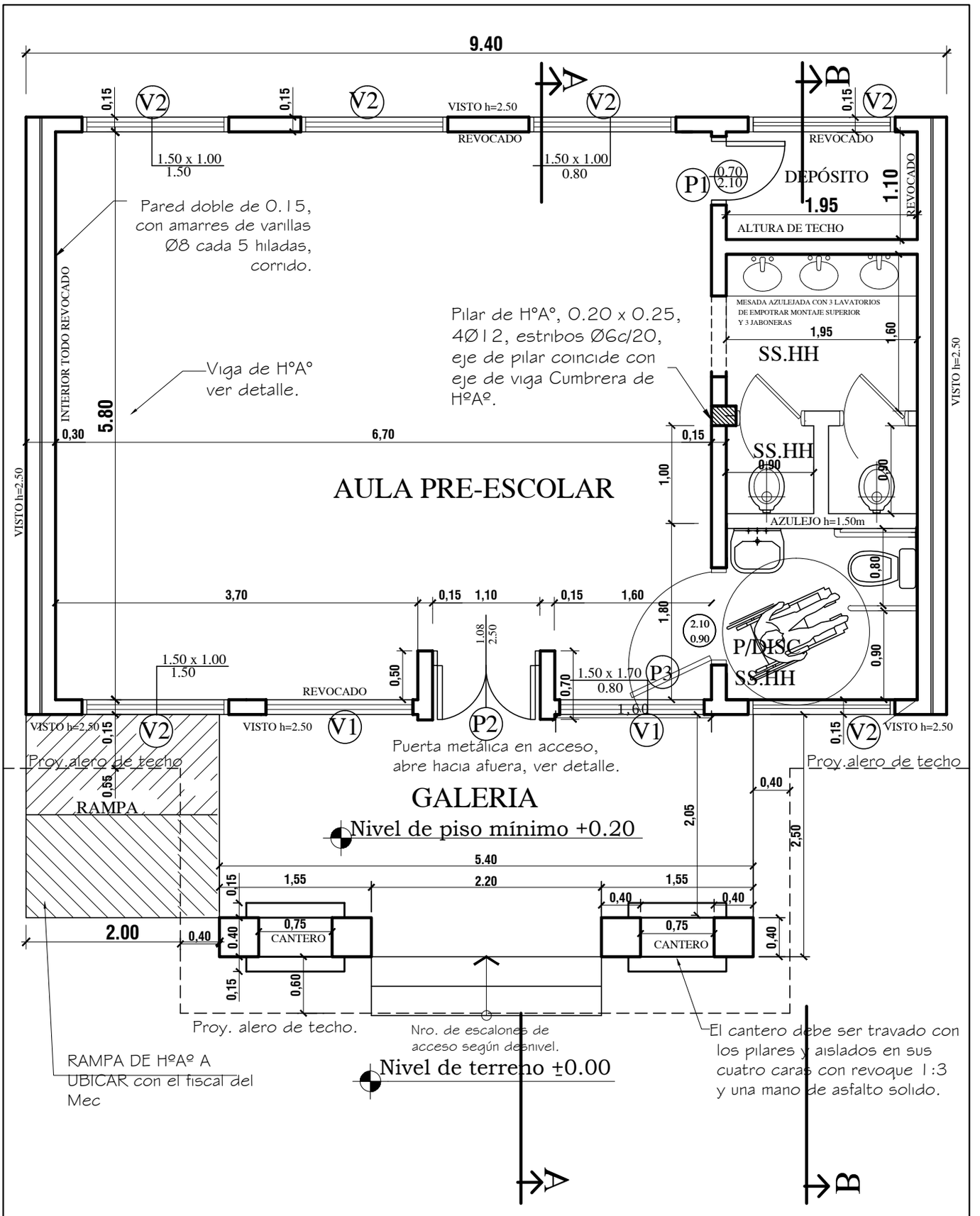


# MUNICIPALIDAD DE CARLOS ANTONIO LÓPEZ - ITAPÚA

ESCUELA BASICA Nº 2516 SAN LORENZO

| | | |
|---|---|---|
| Proyecto | Aula Tipo - Pre-Escolar 5.80 x 6.80 con S.S.H.H. | |
| PLANTA ARQUITECTONICA ACOTADA | Esc. 1/50.- | 01 |

MUNICIPALIDAD DE CARLOS ANTONIO LÓPEZ
Itapúa - Paraguay

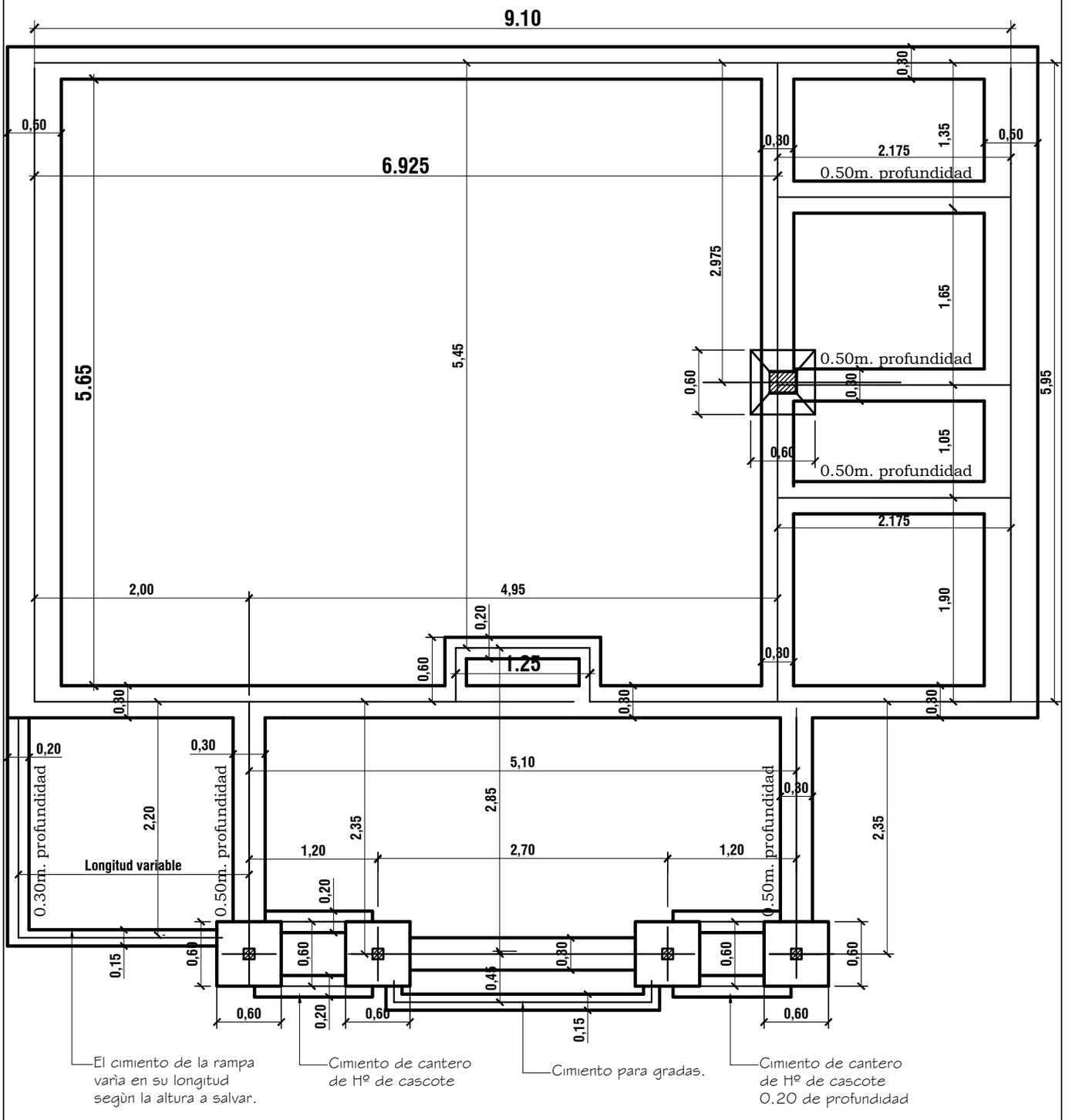


# MUNICIPALIDAD DE CARLOS ANTONIO LÓPEZ - ITAPÚA

ESCUELA BASICA Nº 2516 SAN LORENZO

| | | |
|---|---|---|
| Proyecto | Aula Tipo - Pre-Escolar 5.80 x 6.80 con S.S.H.H. | |
| PLANTA DE FUNDACIÓN Esc. 1/50.- | | 02 |

MUNICIPALIDAD DE CARLOS ANTONIO LÓPEZ
Itapúa - Paraguay

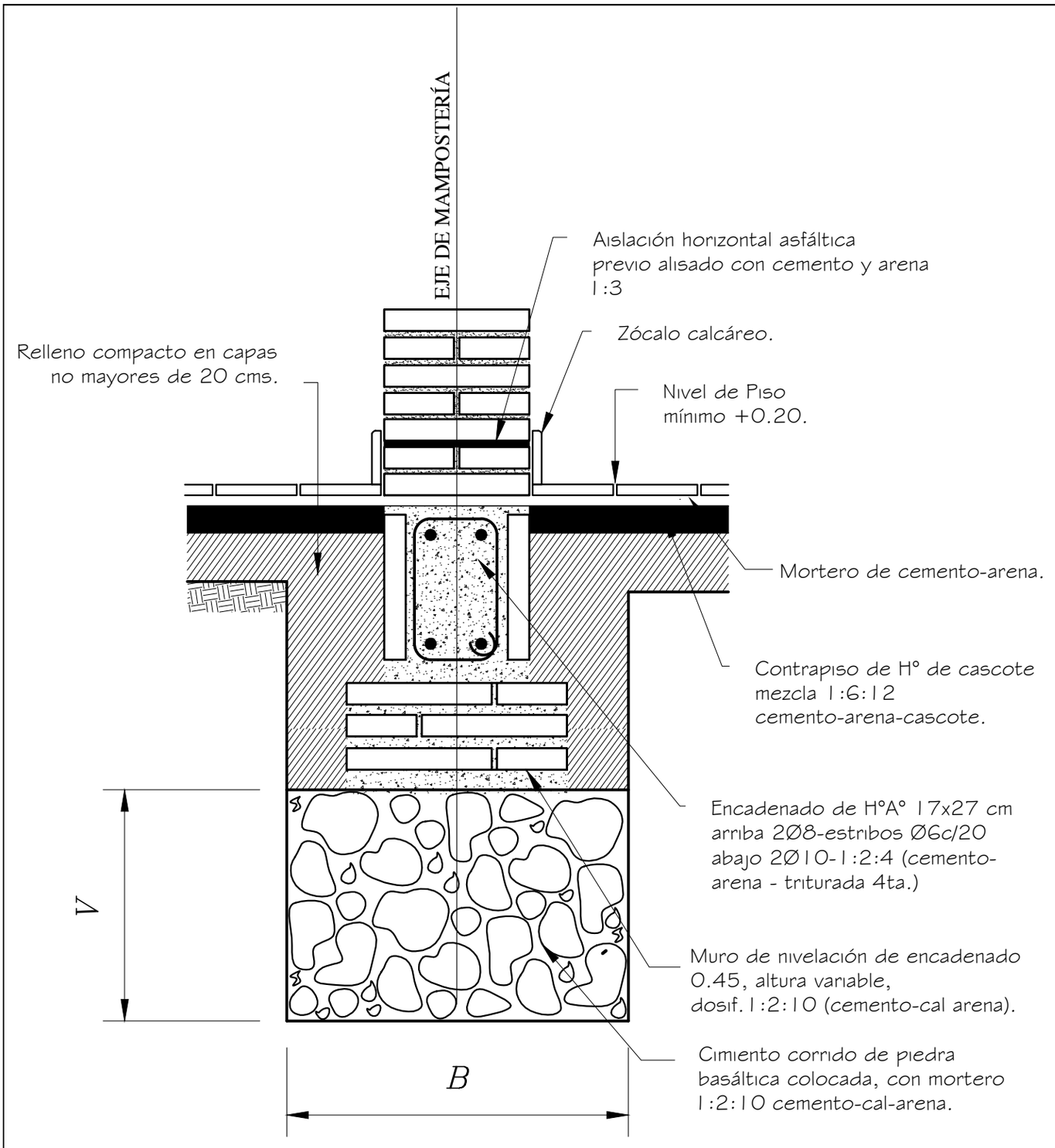


*Obs.:*
*V = variable*
*B = ancho de cimentación*

| | | |
|---|---|---|
| MUNICIPALIDAD DE CARLOS ANTONIO LÓPEZ - ITAPÚA<br>DIRECCION DE INFRAESTRUCTURA | | |
| Proyecto | Aula Tipo - Pre-Escolar 5.80x6.80 con S.S.H.H. | |
| DETALLE DE CIMENTACIÓN Esc. 1/10. | 03 | Itapúa - Paraguay |

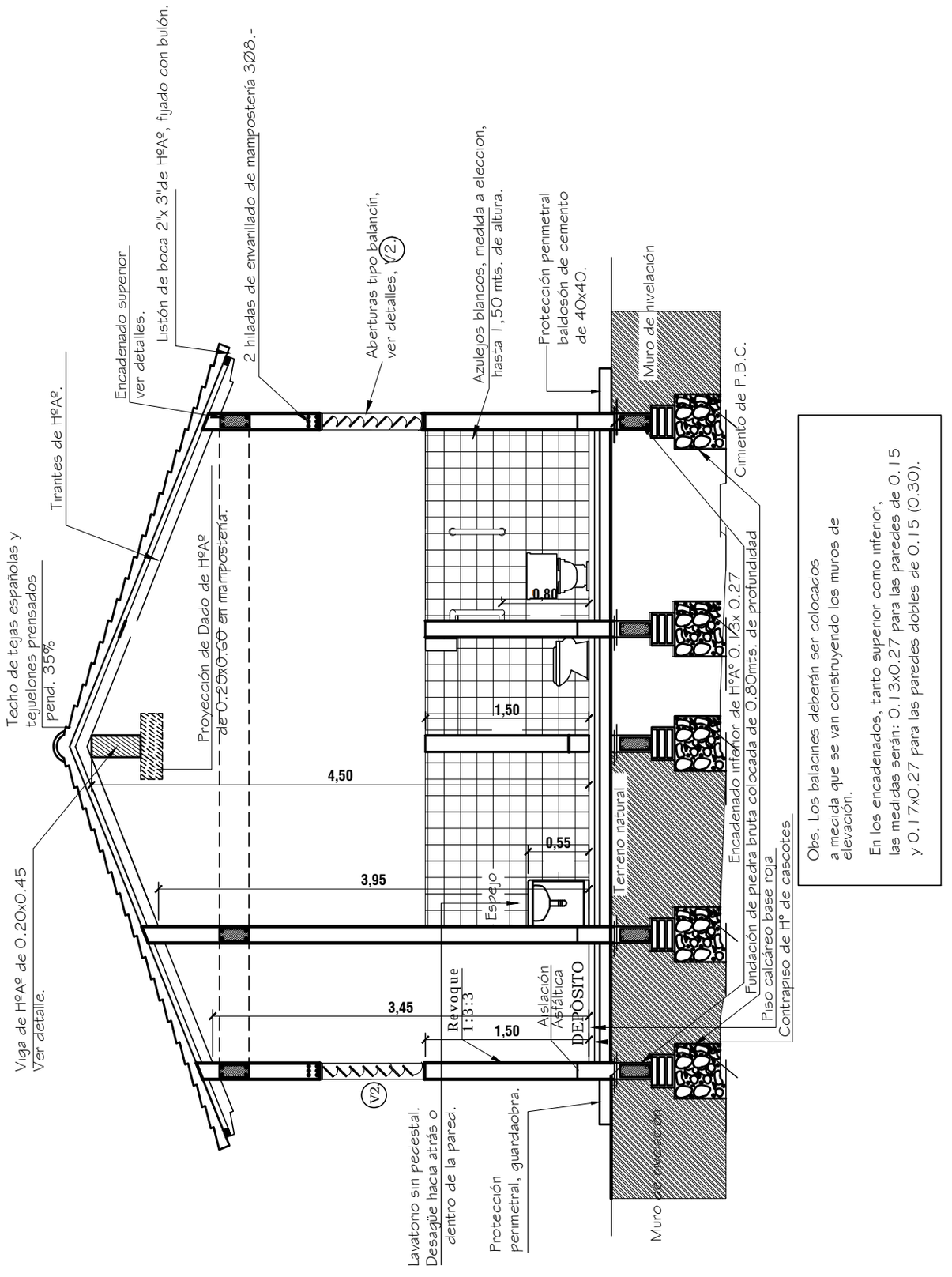


Obs. Los balacines deberán ser colocados a medida que se van construyendo los muros de elevación.

En los encadenados, tanto superior como inferior, las medidas serán: 0.13x0.27 para las paredes de 0.15 y 0.17x0.27 para las paredes dobles de 0.15 (0.30).

# MUNICIPALIDAD DE CARLOS ANTONIO LÓPEZ - ITAPÚA

ESCUELA BASICA Nº 2516 SAN LORENZO

| | | |
|---|---|---|
| Proyecto | Aula Tipo - Pre-Escolar 5.80 x 6.80 con S.S.H.H. | |
| CORTE B-B Esc. 1/50.- | 04 | Itapúa - Paraguay |

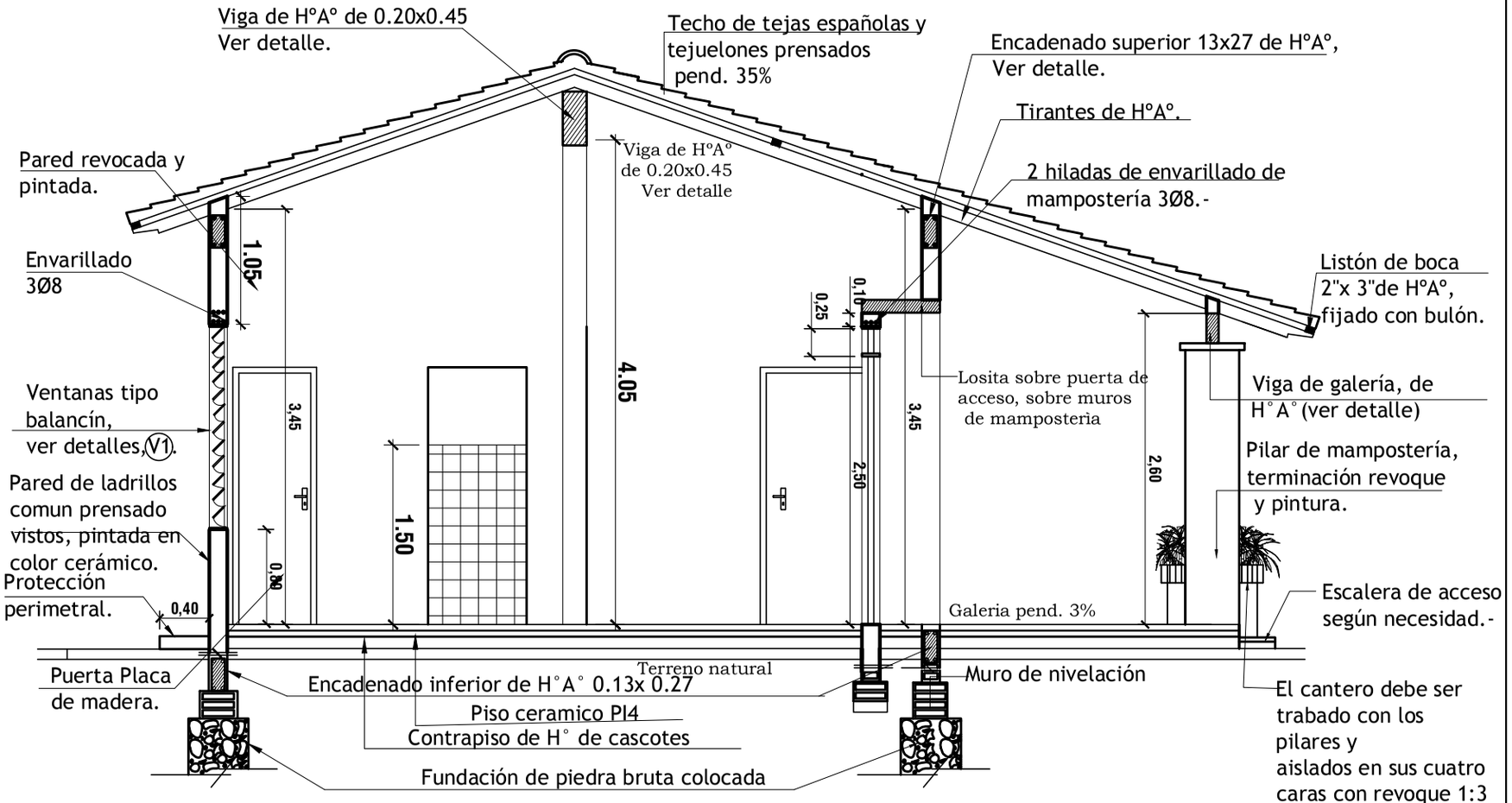


Obs. Los balacines deberán ser colocados a medida que se van construyendo los muros de elevación.

En los encadenados, tanto superior como inferior, las medidas seràn: 0.13x0.27 para las paredes de 0.15 y 0.17x0.27 para las paredes dobles de 0.15 (0.30).

CORTE A-A
esc. 1/50.

MUNICIPALIDAD DE CARLOS ANTONIO LÓPEZ - ITAPÚA

ESCUELA BASICA Nº 2516 SAN LORENZO

Proyecto Aula Tipo - Pre-Escolar 5.80 x 6.80 con S.S.H.H.

CORTE A-A Esc. 1/50.-

05

Itapúa - Paraguay

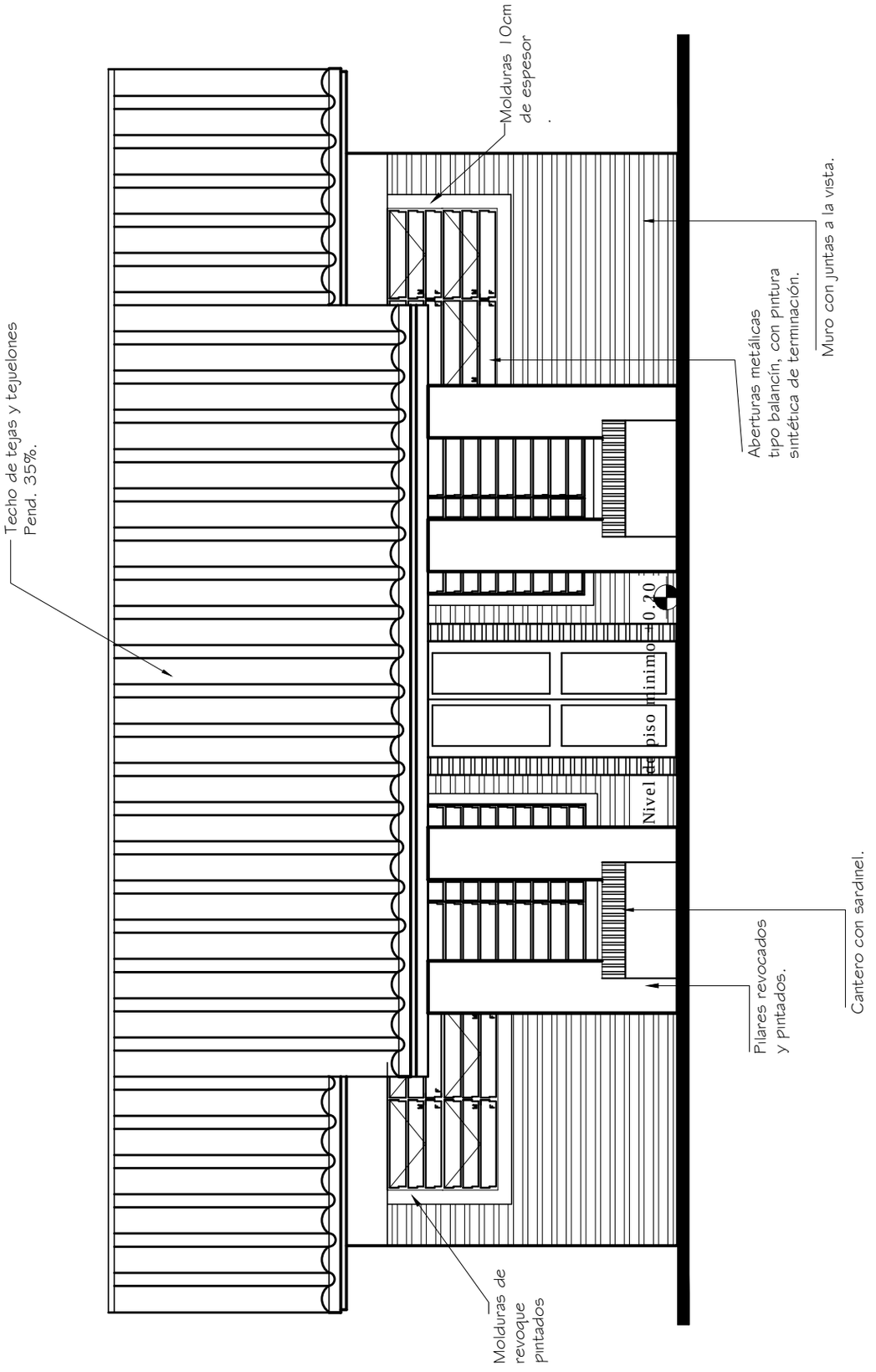


# FACHADA PRINCIPAL
esc. 1/50

## MUNICIPALIDAD DE CARLOS ANTONIO LÓPEZ - ITAPÚA

ESCUELA BASICA Nº 2516 SAN LORENZO

| | | |
|---|---|---|
| Proyecto | Aula Tipo - Pre-Escolar 5.80 x 6.80 con S.S.H.H. | |
| FACHADA PRINCIPAL | Esc. 1/50.- | 06 |

MUNICIPALIDAD DE CARLOS ANTONIO LÓPEZ
Itapúa - Paraguay

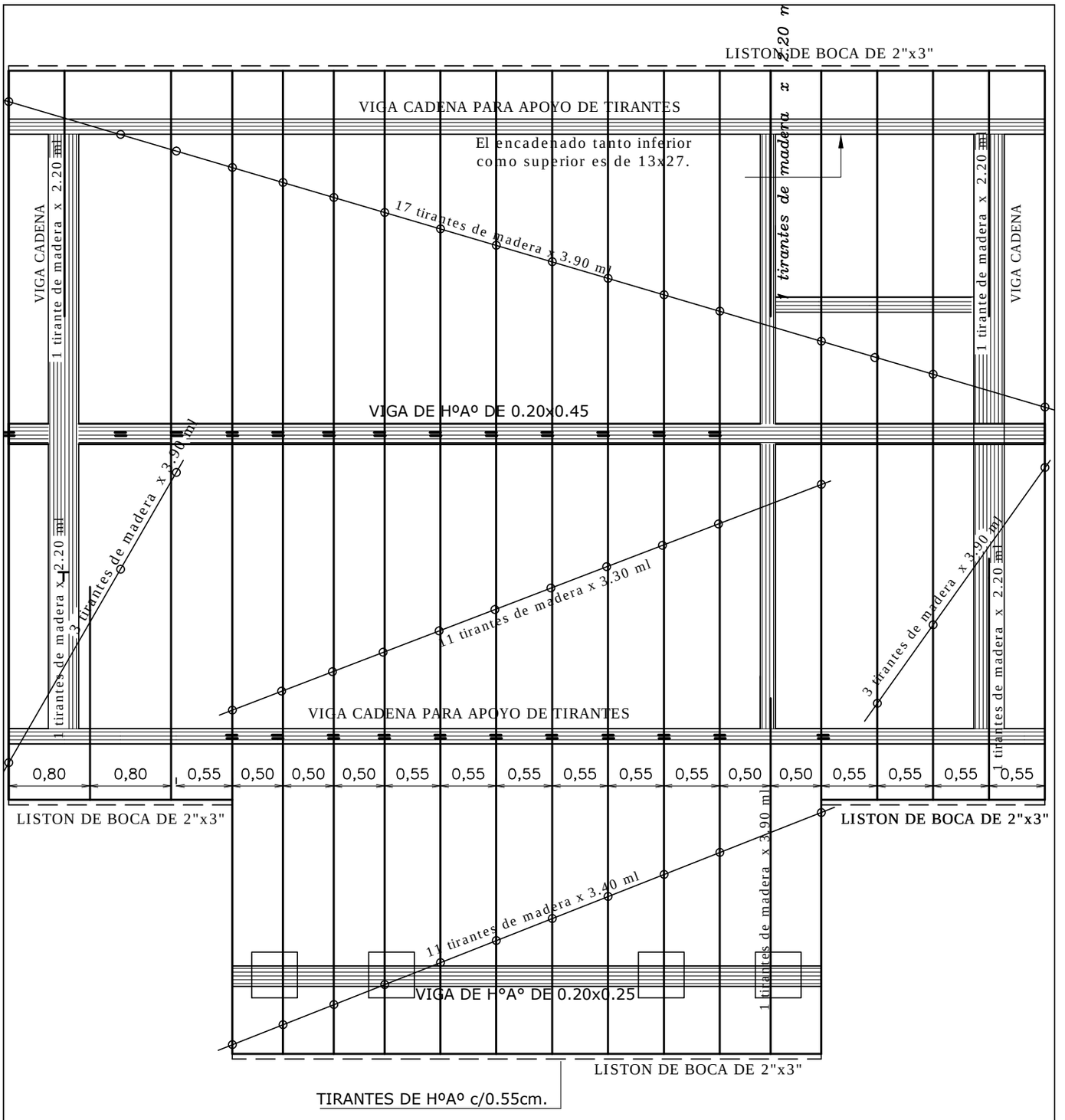


# MUNICIPALIDAD DE CARLOS ANTONIO LÓPEZ - ITAPÚA

ESCUELA BÁSICA Nº 2516 SAN LORENZO

| Proyecto | Aula Tipo - Pre-Escolar 5.80 x 6.80 con S.S.H.H. | |
|---|---|---|
| PLANTA DE TECHO | Esc. 1/50.- | 07 |

MUNICIPALIDAD DE CARLOS ANTONIO LÓPEZ
Itapúa - Paraguay

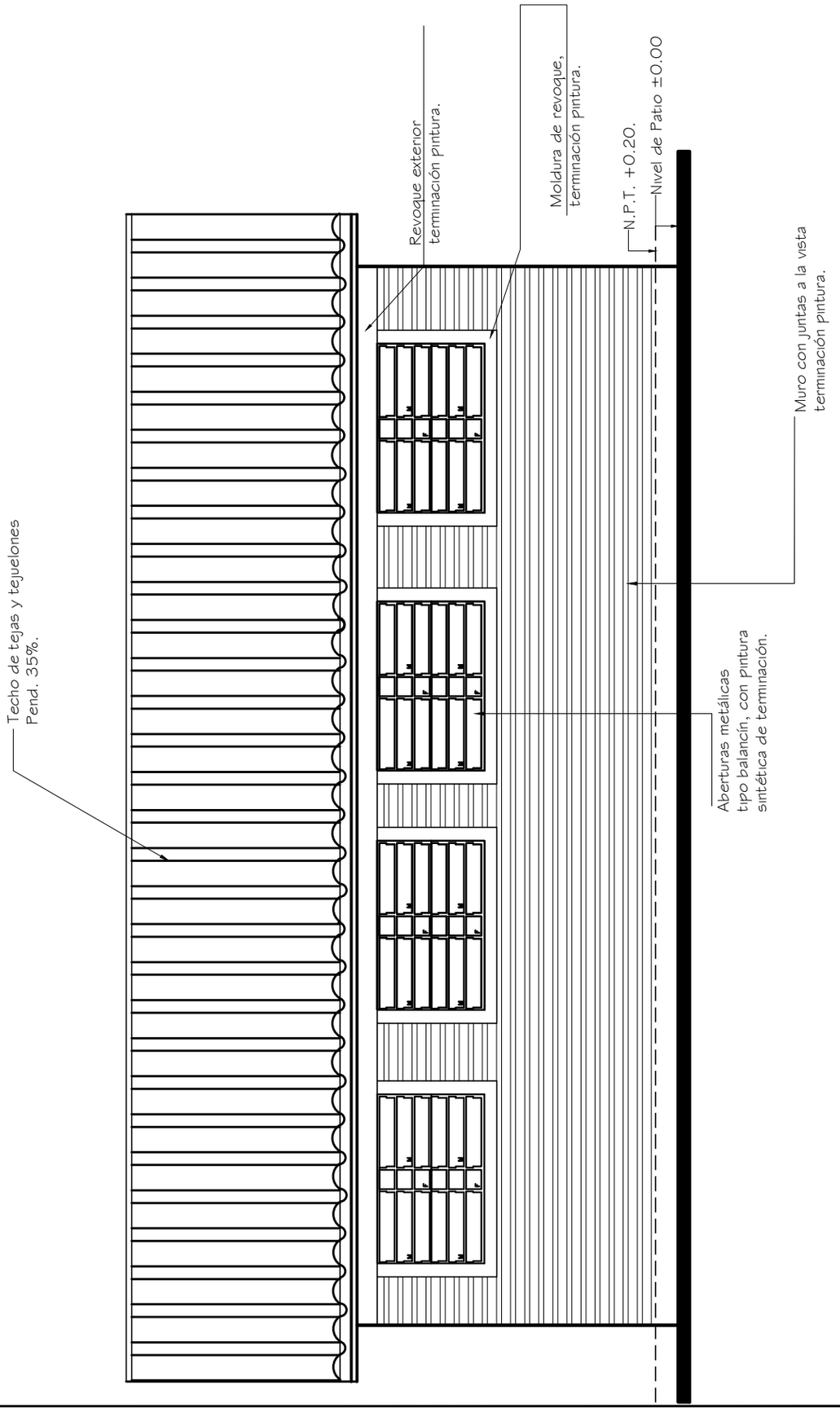


# FACHADA POSTERIOR
esc. 1/50

## MUNICIPALIDAD DE CARLOS ANTONIO LÓPEZ - ITAPÚA

ESCUELA BASICA Nº 2516 SAN LORENZO

| | | |
|---|---|---|
| Proyecto | Aula Tipo - Pre-Escolar 5.80 x 6.80 con S.S.H.H. | |
| FACHADA POSTERIOR Esc. 1/50.- | 08 | MUNICIPALIDAD DE CARLOS ANTONIO LÓPEZ Itapúa - Paraguay |

# Viga H°A° 0.20x0.45

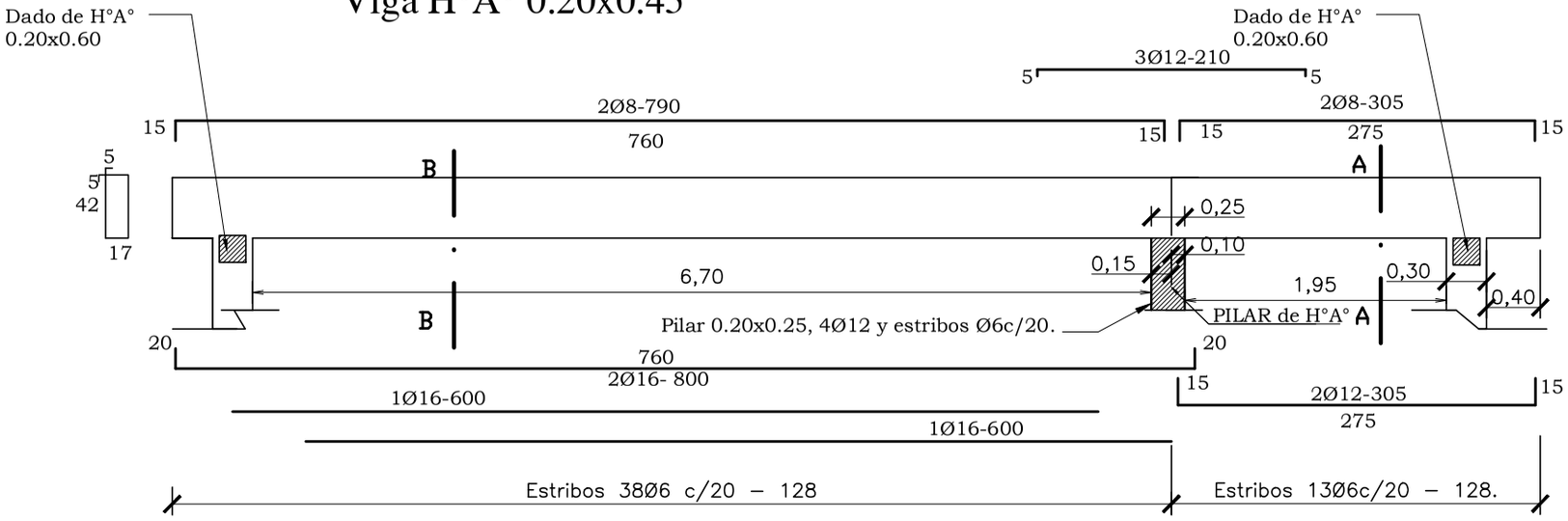


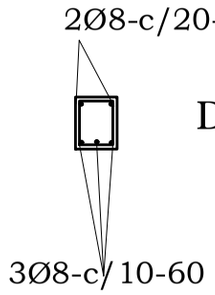


Dado de H°0.20x0.60

## CORTE B-B

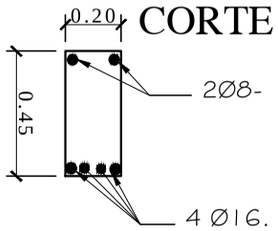


## Dosificacion H°A°

1:2 :4

1 CEMENTO
2 ARENA
4 PIEDRA TRITURADA

## CORTE C-C

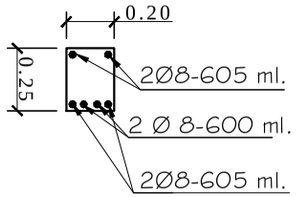


## Viga H°A° en Galería 0.20x0.25

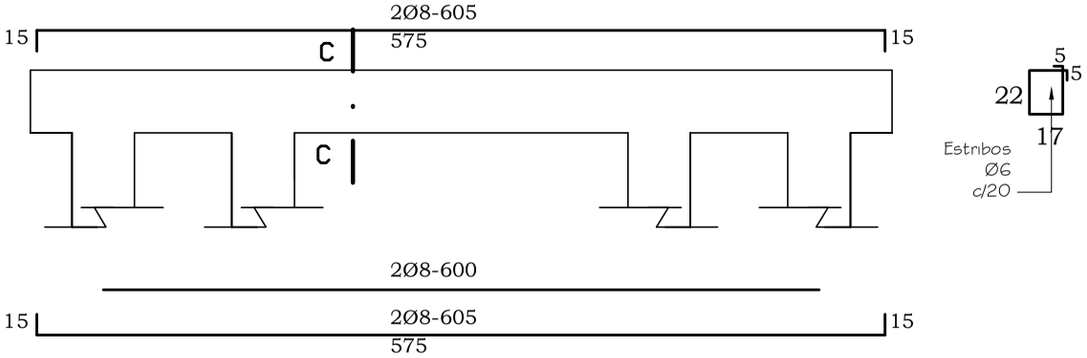


MUNICIPALIDAD DE CARLOS ANTONIO LÓPEZ - ITAPÚA

ESCUELA BASICA Nº 2516 SAN LORENZO

Proyecto

Aula Tipo - Pre-Escolar 5.80 x 6.80 con S.S.H.H.

DETALLE VIGA CUMBRERA DE H°A°

Esc. 1/50.-

09

MUNICIPALIDAD DE CARLOS ANTONIO LÓPEZ

Itapúa - Paraguay

DADO DE Hº Aº DE 0.20 X 0.20 X 0.60

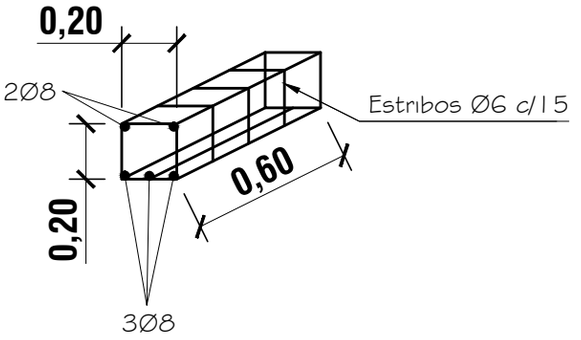


PILAR DE Hº Aº
DE 0.20 X 0.25

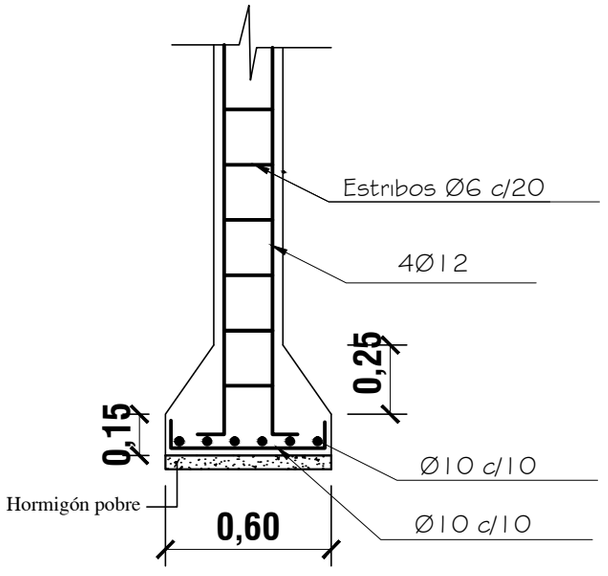


ZAPATA

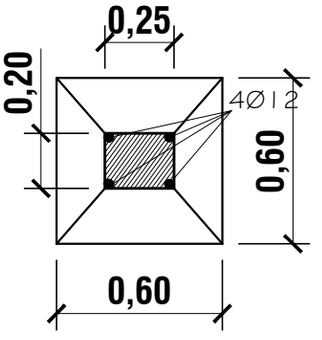


DETALLE DE ZAPATA CON
ENCADENADO INFERIOR

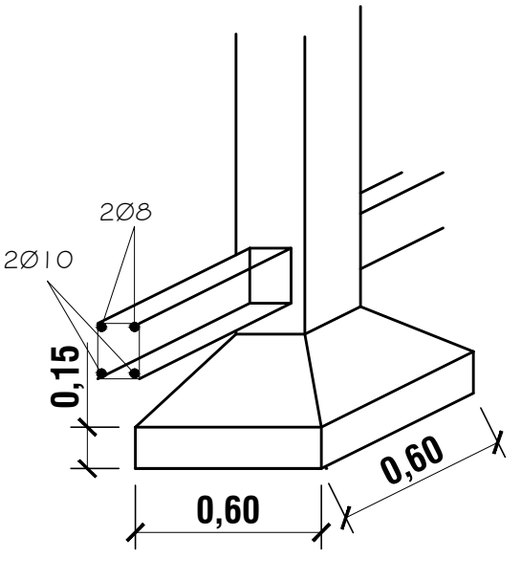


ARMADURA DE ZAPATA

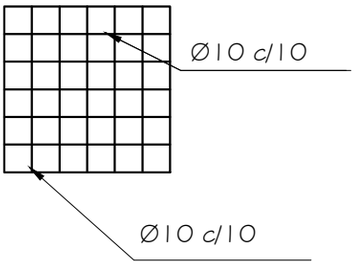


MUNICIPALIDAD DE CARLOS ANTONIO LÓPEZ - ITAPÚA

ESCUELA BASICA Nº 2516 SAN LORENZO

| | | |
|---|---|---|
| Proyecto | Aula Tipo - Pre-Escolar 5.80 x 6.80 con S.S.H.H. | |
| DETALLE DE PILAR Y DADO DE HºAº Esc. 1/25 | | 10 |

# DETALLE DE PILAR DE GALERÍA

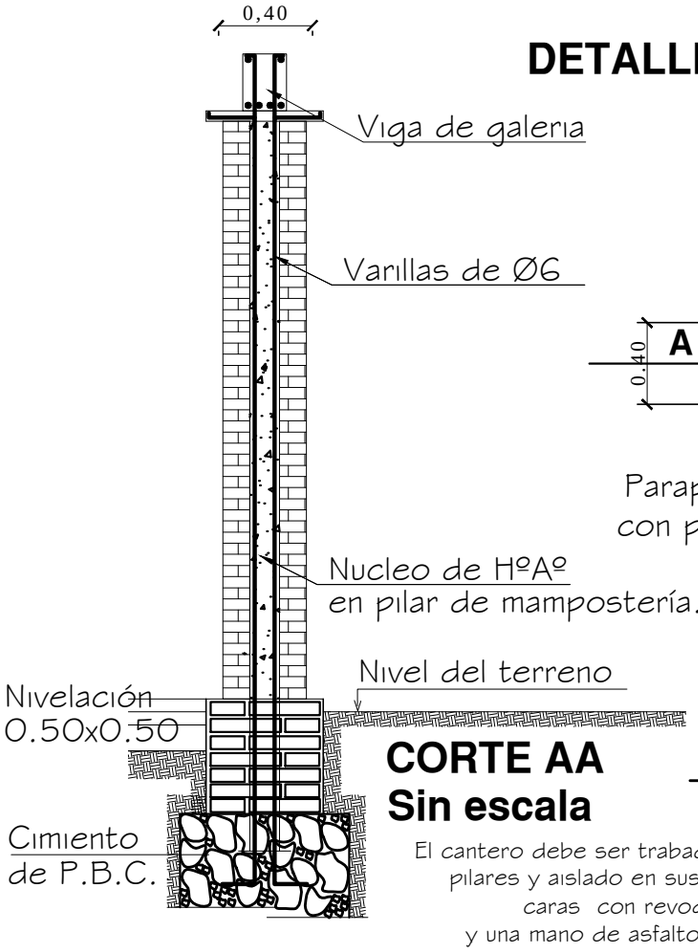


**CORTE AA**
**Sin escala**

El cantero debe ser trabado a los pilares y aislado en sus cuatro caras con revoque 1:3 y una mano de asfalto sólido.

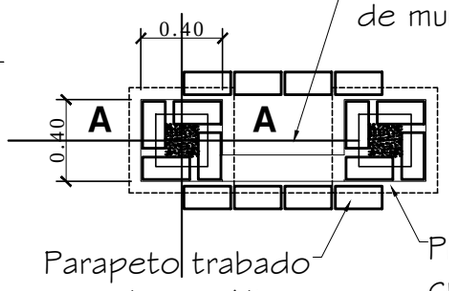


**PLANTA**
**Sin escala**

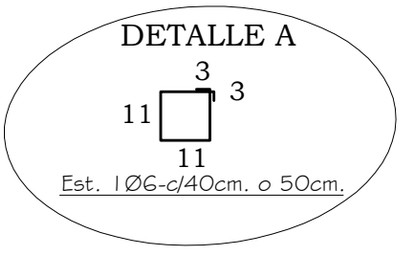


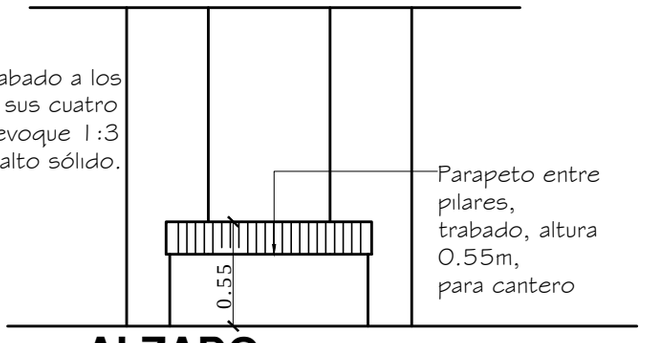


**ALZADO**
**Sin escala**

| | | |
|---|---|---|
| MUNICIPALIDAD DE CARLOS ANTONIO LÓPEZ - ITAPÚA<br>ESCUELA BASICA Nº 2516 SAN LORENZO | | |
| Proyecto | Aula Tipo - Pre-Escolar 5.80 x 6.80 con S.S.H.H. | |
| DETALLE DE PILARES | | 11 |

# ENCADENADO SUPERIOR E INFERIOR PARA MURO DE 0.30 (DOBLE 0.15)

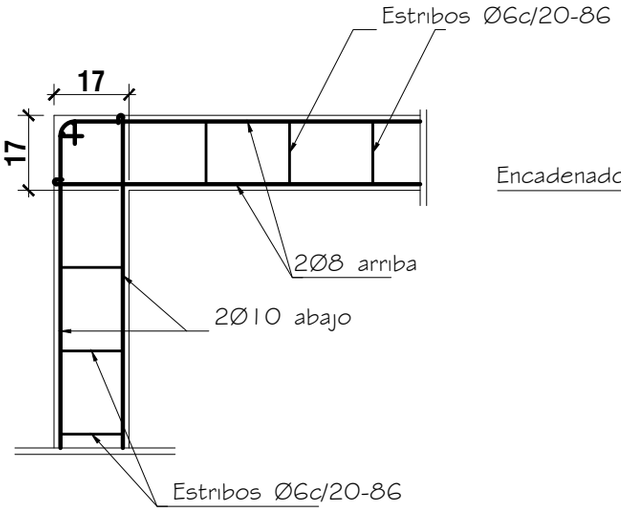


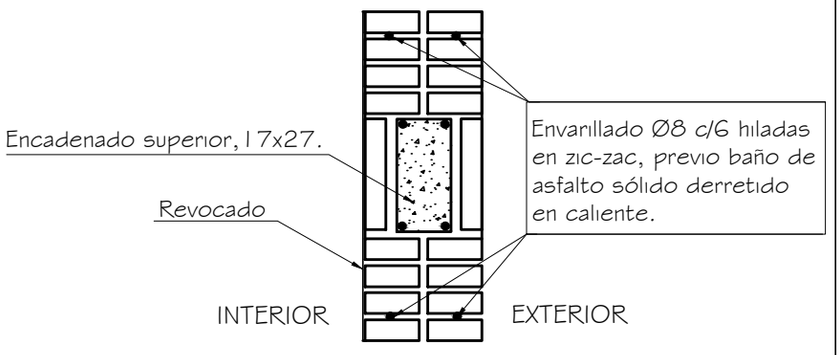


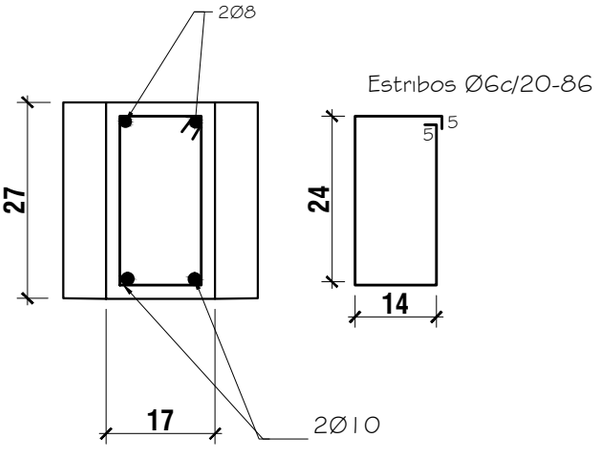


# ENCADENADO SUPERIOR E INFERIOR PARA MURO DE 0.15

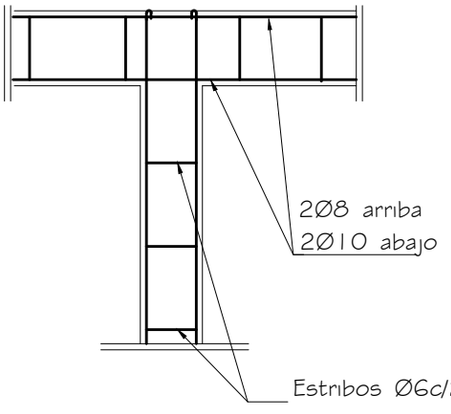


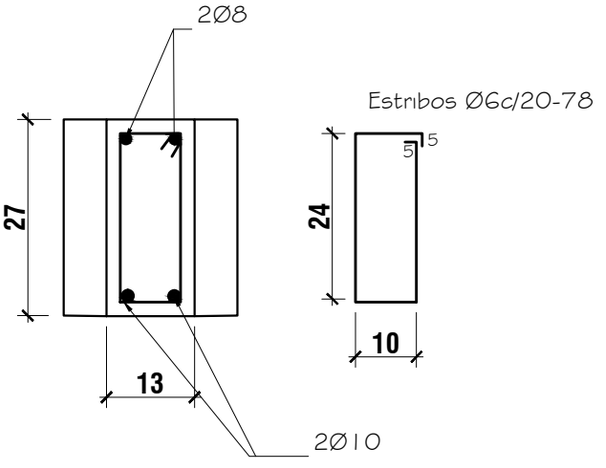


MUNICIPALIDAD DE CARLOS ANTONIO LÓPEZ - ITAPÚA

ESCUELA BASICA Nº 2516 SAN LORENZO

| | | |
|---|---|---|
| Proyecto | Aula Tipo - Pre-Escolar 5.80x6.80 con S.S.H.H. | |
| DETALLE DE ENCADENADOS SUPERIOR E INFERIOR | | 12 |

Itapúa - Paraguay

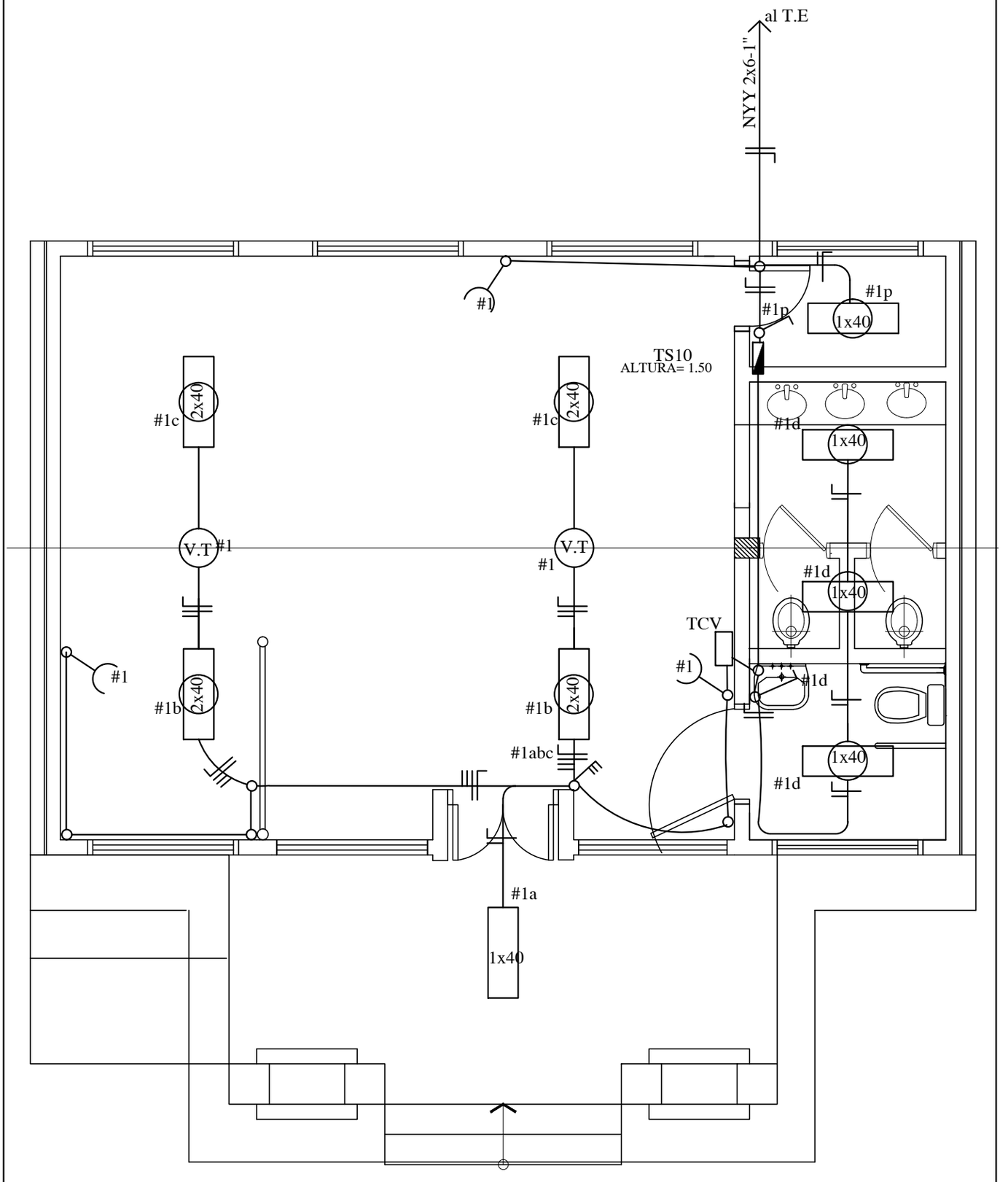


# MUNICIPALIDAD DE CARLOS ANTONIO LÓPEZ - ITAPÚA

ESCUELA BASICA Nº 2516 SAN LORENZO

| | | |
|---|---|---|
| Proyecto | Aula Tipo - Pre-Escolar 5.80x6.80 con S.S.H.H. | |
| PLANTA DE INSTALACIÓN ELÉCTRICA Esc. 1/50.- | | 13 |

MUNICIPALIDAD DE CARLOS ANTONIO LÓPEZ
Itapúa - Paraguay

# CUADRO DE CARGA DEL TS10

| Circuitos | Fluorescentes | | Tomas | Otras Cargas | Total |
|---|---|---|---|---|---|
| | 1x40w | 2x40w | | | |
| #1 | 5 | 4 | 4 | 2 (V.T) | 1.500 |
| | | | | | |
| | | | | | |
| | | | | | |
| CARGA TOTAL | | | | | 1.500 W |

# ESQUEMA DEL TS 6

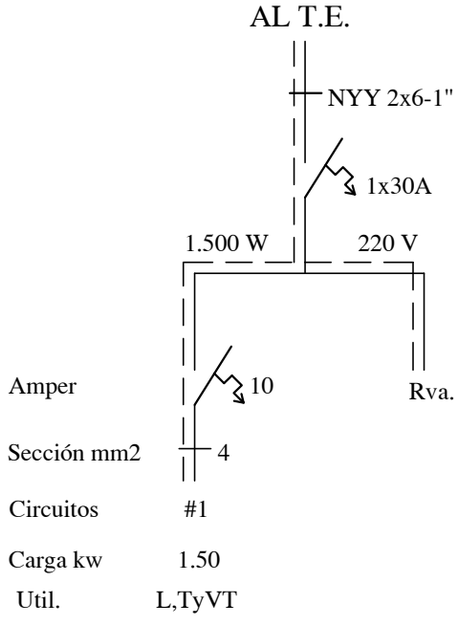


OBSERVACION:
LOS ELECTRODUCTOS NO ACOTADOS SON DE 5/8".
LOS CONDUCTORES NO ACOTADOS SON DE 2mm2.
LOS FLUORESCENTES DEBEN DE TENER EL FACTOR DE POTENCIA CORREGIDO.(CAPACITORES 1 POR CADA ARTEFACTO)
LOS T.C.V. SON TABLEROS DE COMANDO DE VENTILADORES Y DEBEN IR EMBUTIDOS Y CONTENIDOS EN UNA CAJA DE METAL.
LOS VENTILADORES DE TECHO DEBEN ESTAR COLGADOS POR ENCIMA DE LOS EQUIPOS FLUORESCENTES PARA EVITAR SOMBRAS, POR LO MENOS 20 CMS.

MUNICIPALIDAD DE CARLOS ANTONIO LÓPEZ - ITAPÚA

ESCUELA BASICA Nº 2516 SAN LORENZO

| Proyecto | Aula Tipo - Pre-Escolar 5.80x6.80 con S.S.H.H. | |
|---|---|---|
| PLANTA DE INSTALACIÓN ELÉCTRICA Esc. 1/50.- | 14 | |

MUNICIPALIDAD DE CARLOS ANTONIO LÓPEZ
Itapúa - Paraguay

# Planta inst. desague cloacal esc. 1:50

Obs.: La pend. de las cañerías deberán ser 2%

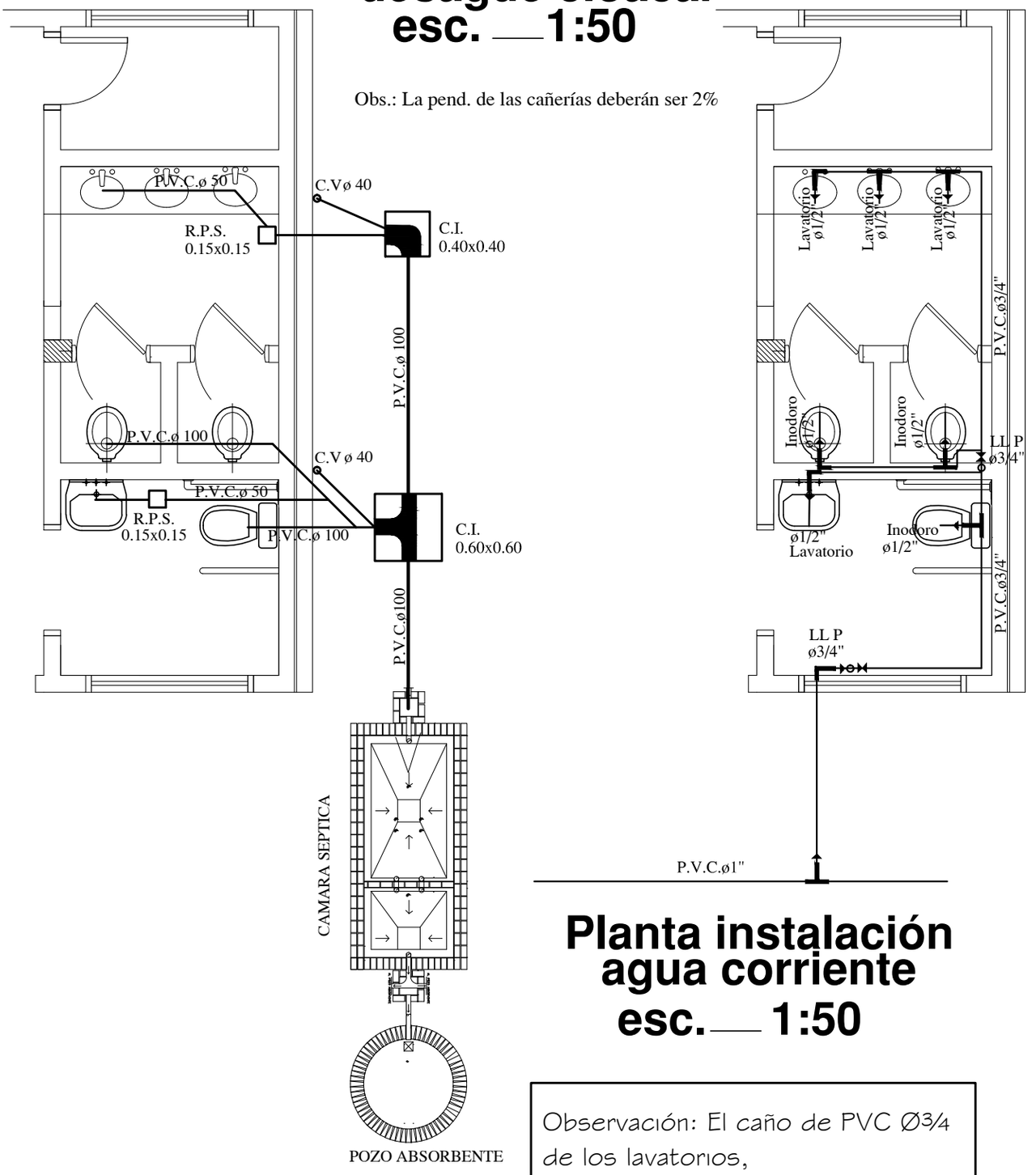


# Planta instalación agua corriente esc. 1:50

Observación: El caño de PVC Ø3/4 de los lavatorios, deben estar a 20cm del zócalo.

MUNICIPALIDAD DE CARLOS ANTONIO LÓPEZ - ITAPÚA

ESCUELA BASICA Nº 2516 SAN LORENZO

| | | |
|---|---|---|
| Proyecto | Aula Tipo - Pre-Escolar 5.80x6.80 con S.S.H.H. | |
| INSTALACIÓN CLOACAL Y DE AGUA CORRIENTE | | 15 |

Itapúa - Paraguay

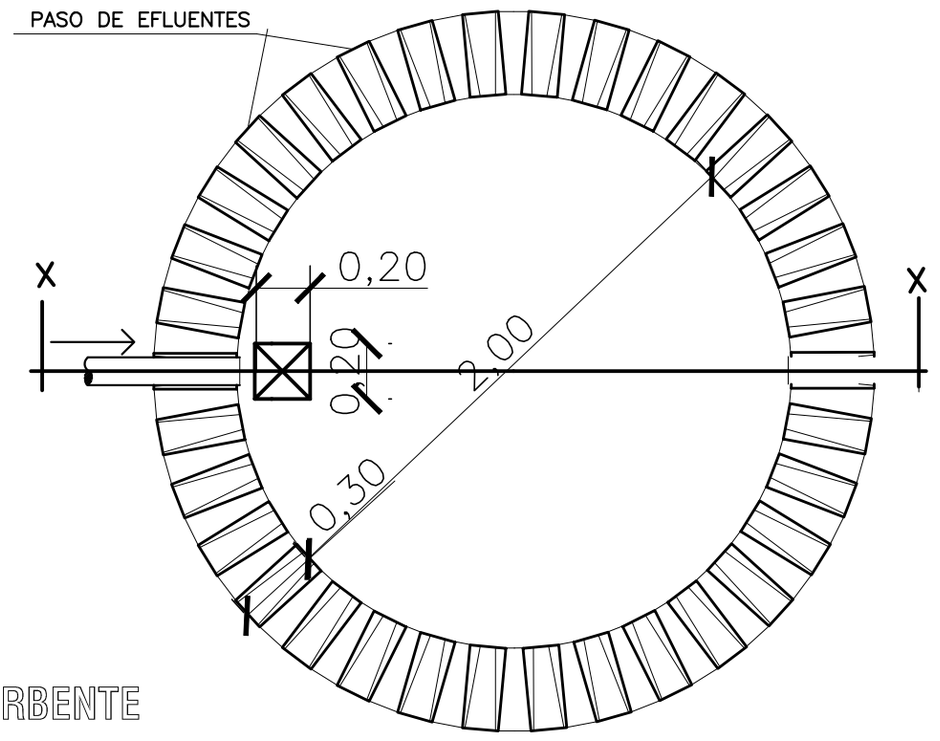


PLANTA
POZO ABSORBENTE

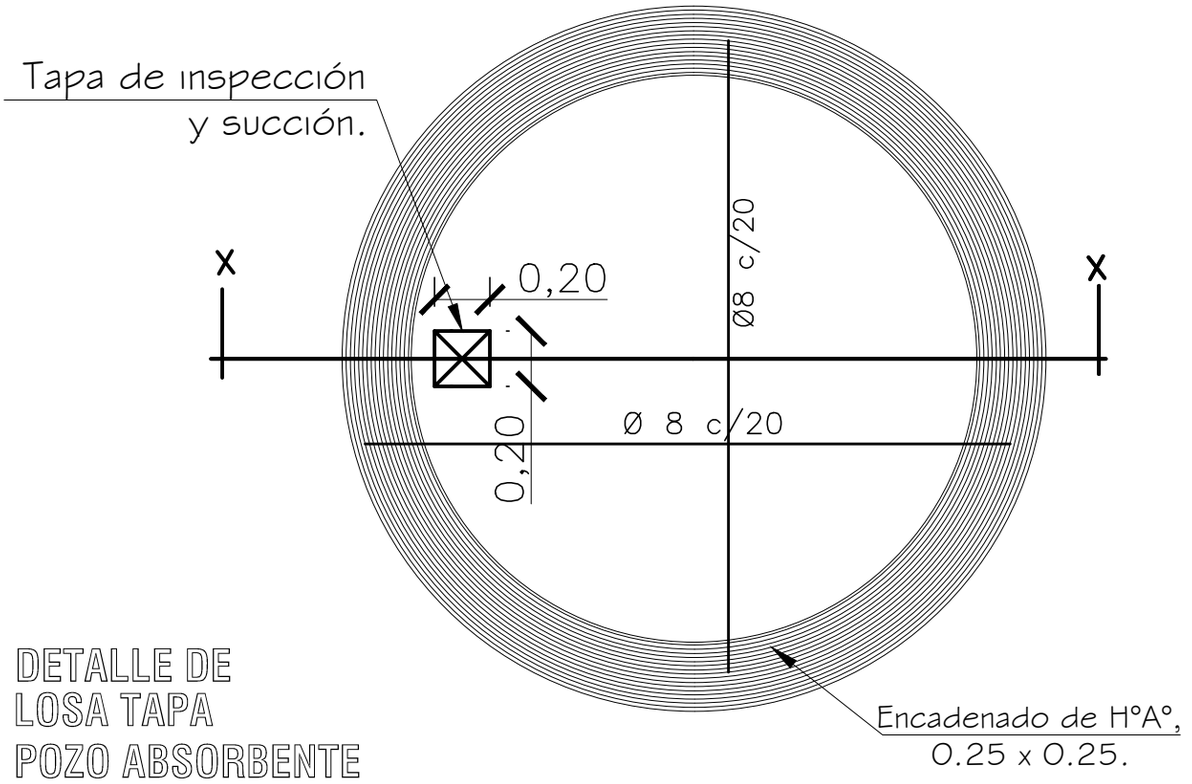


DETALLE DE
LOSA TAPA
POZO ABSORBENTE

| | | |
|---|---|---|
| MUNICIPALIDAD DE CARLOS ANTONIO LÓPEZ - ITAPÚA<br>ESCUELA BASICA Nº 2516 SAN LORENZO | | |
| Proyecto | Aula Tipo - Pre-Escolar 5.80 x 6.80 con S.S.H.H. | |
| DETALLE DE POZO CIEGO Sin Escala | 16 | |

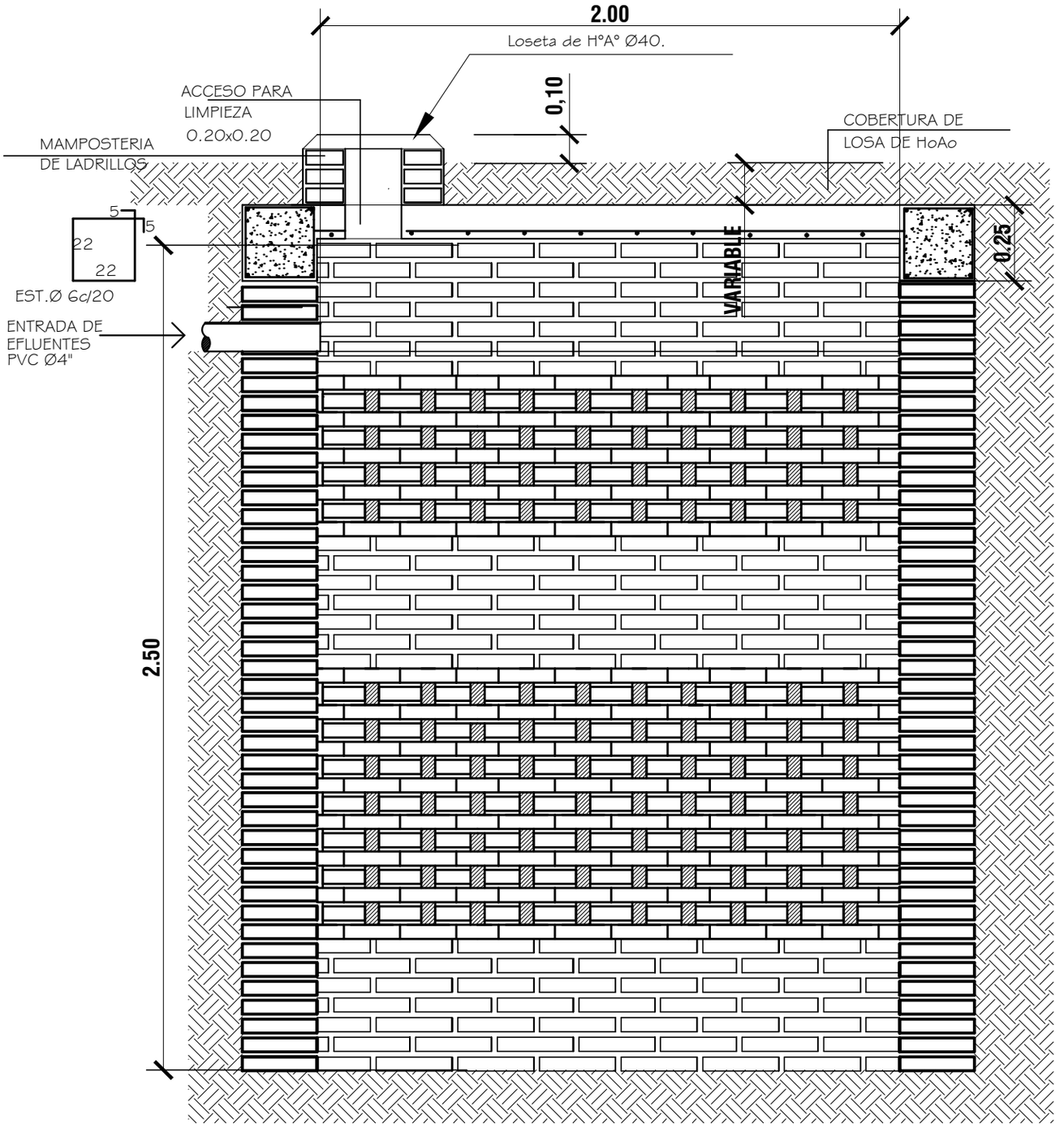


# POZO ABSORBENTE

CORTE X-X

ESC. 1:20

## MUNICIPALIDAD DE CARLOS ANTONIO LÓPEZ - ITAPÚA

ESCUELA BASICA Nº 2516 SAN LORENZO

| | | |
|---|---|---|
| Proyecto | Aula Tipo - Pre-Escolar 5.80x6.80 con S.S.H.H. | |
| DETALLE DE POZO CIEGO Esc. 1/20.- | | 17 |

MUNICIPALIDAD DE CARLOS ANTONIO LÓPEZ
Itapúa - Paraguay

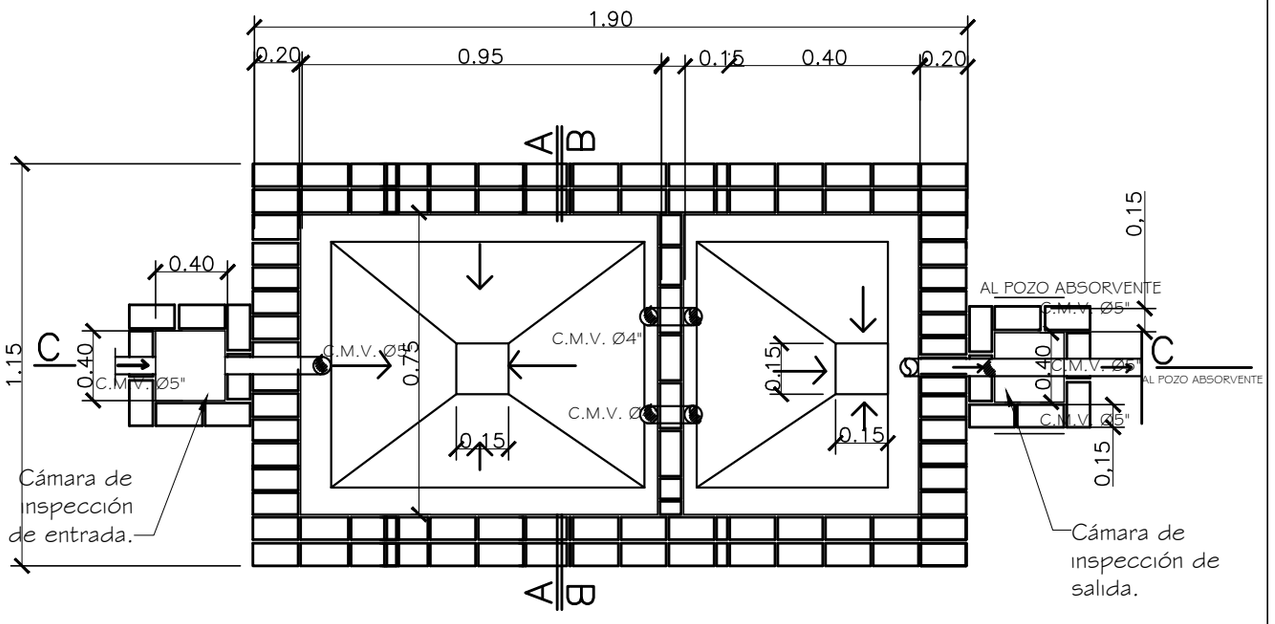


## PLANTA CAMARA SEPTICA
Sin escala

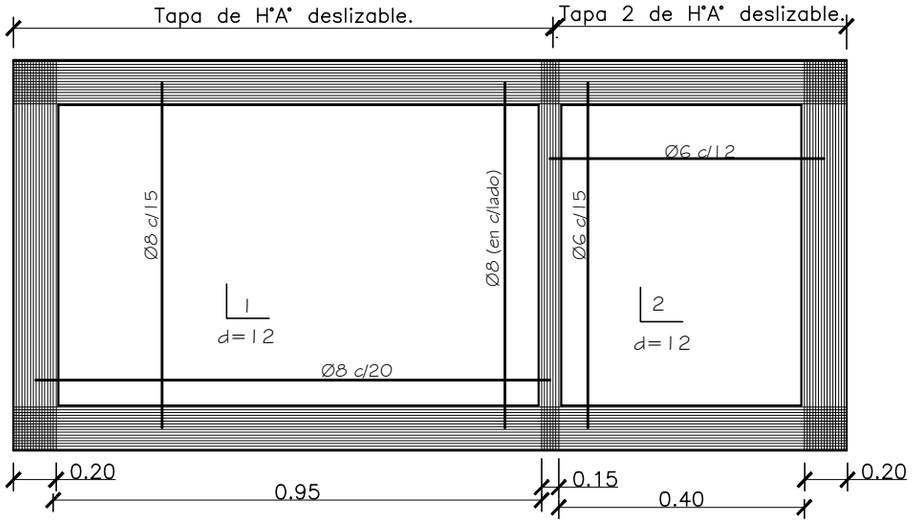


## DETALLE DE LOSA TAPA CAMARA SEPTICA
Sin escala

| | | |
|---|---|---|
| MUNICIPALIDAD DE CARLOS ANTONIO LÓPEZ - ITAPÚA<br>ESCUELA BASICA Nº 2516 SAN LORENZO | | |
| Proyecto | Aula Tipo - Pre-Escolar 5.80x6.80 con S.S.H.H. | |
| DETALLE DE CÁMARA SÉPTICA Sin escala | 18 | |

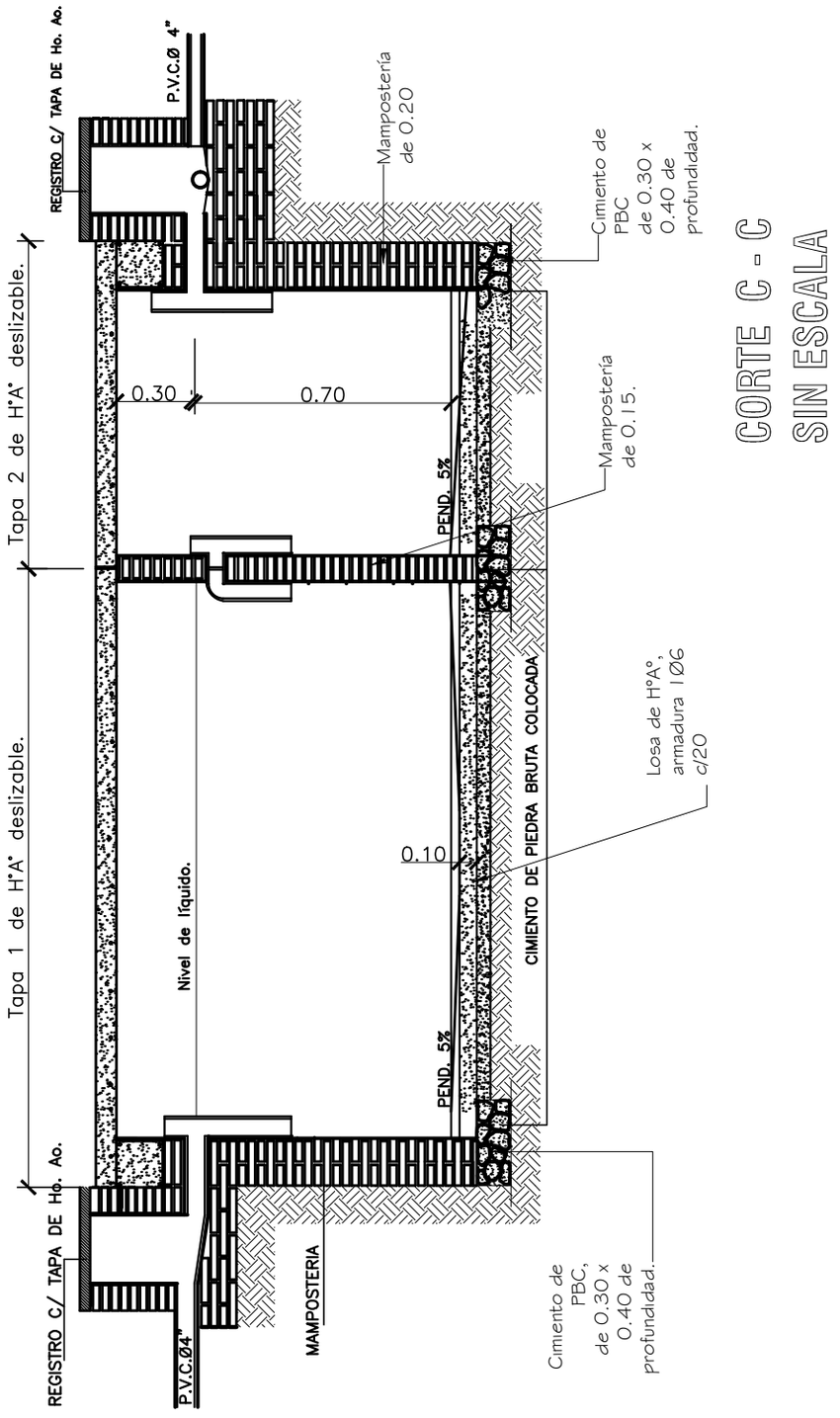


CORTE C - C
SIN ESCALA

MUNICIPALIDAD DE CARLOS ANTONIO LÓPEZ - ITAPÚA

ESCUELA BASICA Nº 2516 SAN LORENZO

| | | |
|---|---|---|
| Proyecto | Aula Tipo - Pre-Escolar 5.80x6.80 con S.S.H.H. | |
| DETALLE DE CÁMARA SÉPTICA | Sin escala | 19 |

MUNICIPALIDAD DE CARLOS ANTONIO LÓPEZ
Itapúa - Paraguay

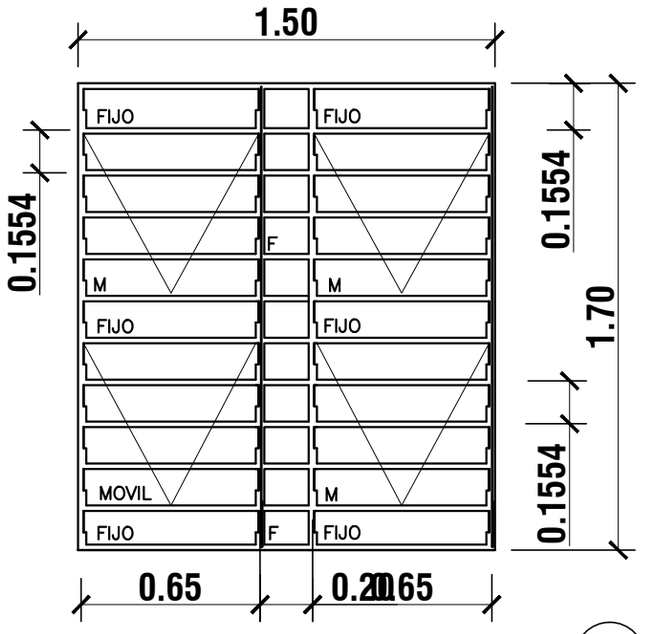


V1

## DETALLE DE BALANCINES

M:
F:

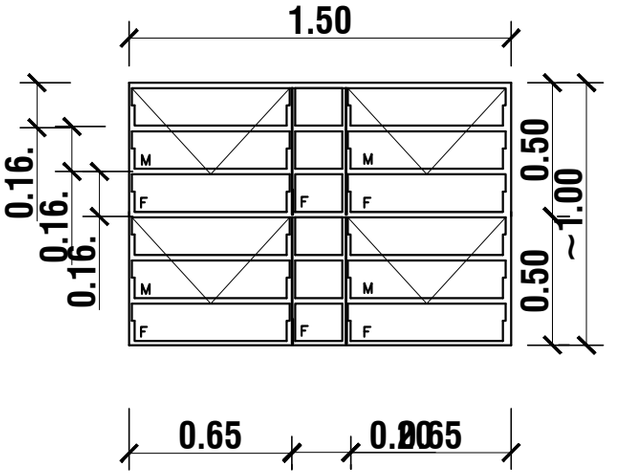


MOVIL
FIJO

V2

OBS.: COLOCAR LOS BALANCINES EN LA PARTE INTERNA DE LOS MUROS DE MAMPOSTERÍA, PARA EVITAR QUE LOS COMANDOS TOPEN CON LOS MISMOS.

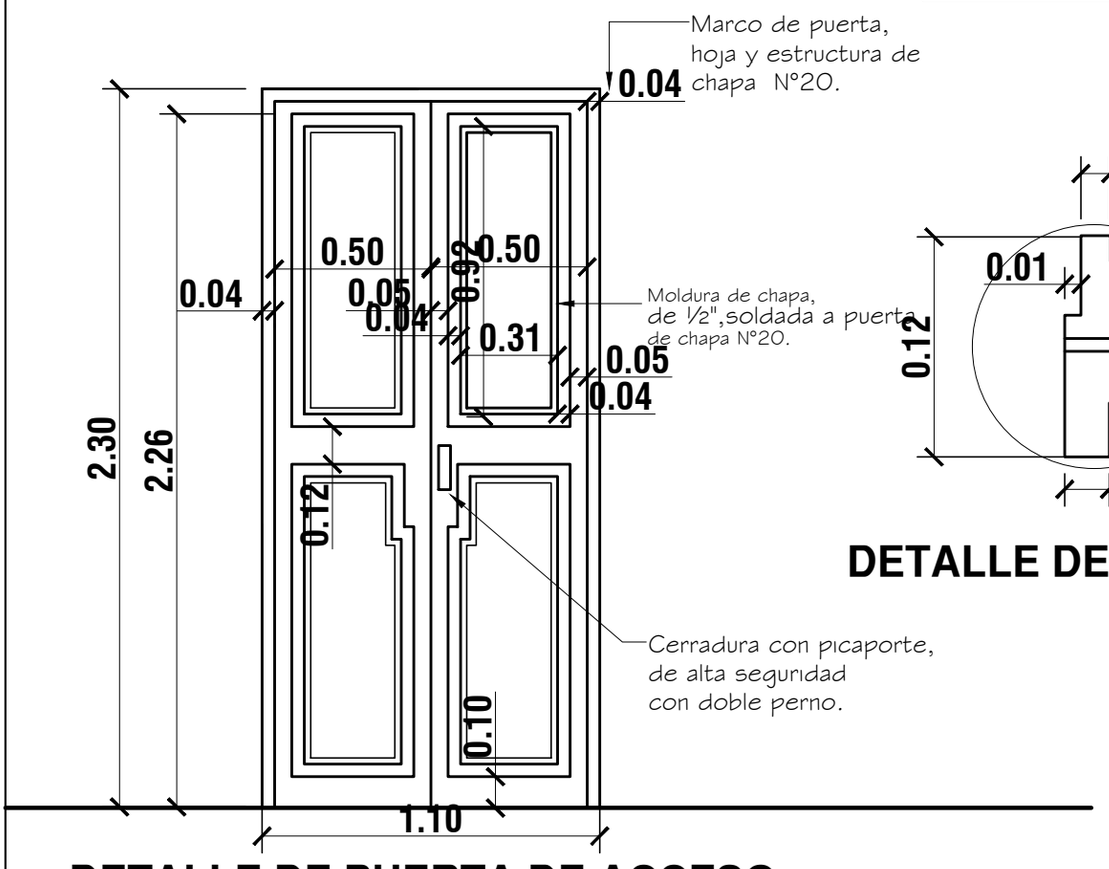


## DETALLE DE PUERTA DE ACCESO

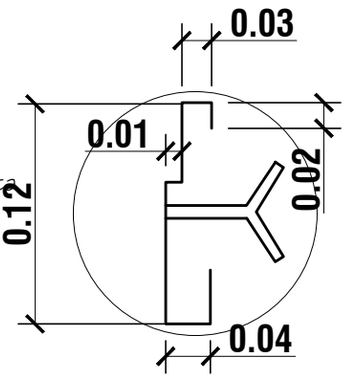


## DETALLE DE MARCO

MUNICIPALIDAD DE CARLOS ANTONIO LÓPEZ - ITAPÚA

ESCUELA BASICA Nº 2516 SAN LORENZO

| | | |
|---|---|---|
| Proyecto | Aula Tipo - Pre-Escolar 5.80 x 5.80 con S.S.H.H. | |
| DETALLE DE ABERTURAS METÁLICAS | Esc. 1/20 | 20 |

MUNICIPALIDAD DE CARLOS ANTONIO LÓPEZ
Itapúa - Paraguay

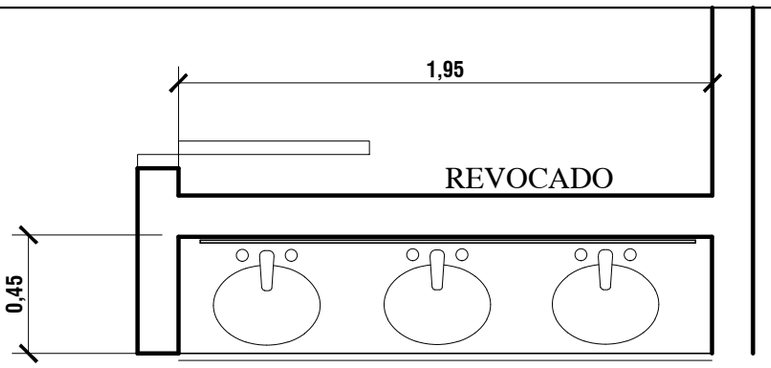


PLANTA

observacion:

1. LA MESADA DE GRANITO CON 3 LAVATORIOS DE EMPOTRAR MONTAJE SUPERIOR Y 3 JABONERAS
2. LLEVA 2 INODOROS TAMAÑO NORMAL CON ADAPTADOR PARA PEQUEÑOS
2. LAS GRIFERIA VAN POR LA PARED

BAÑO INCLUSIVO

1. LAVATORIO SIN PEDESTAL CON UNA JABONERA
2. UN INODORO TAMAÑO NORMAL CON ADAPTADOR PARA PEQUEÑOS CON UNA DUCHA ELECTRICA

OTROS ARTEFACTOS A COLOCAR: 3 PORTAPAPEL
3 TOHALLERAS

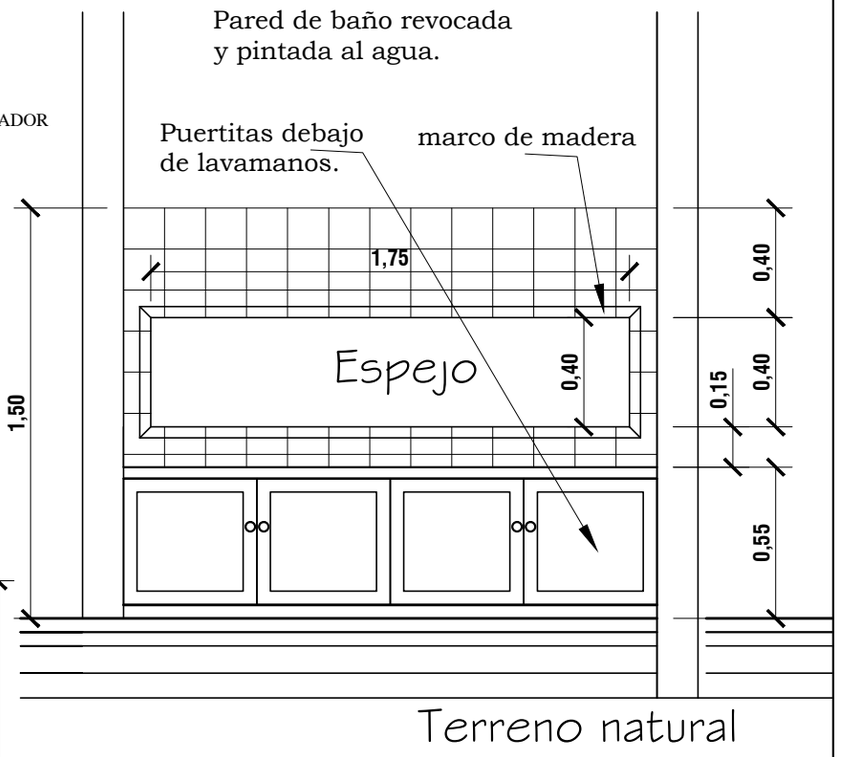


ALZADO

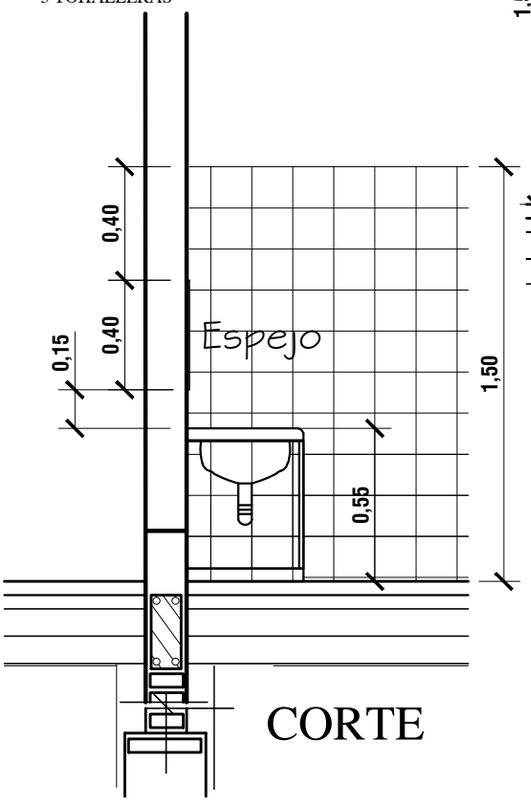


CORTE

MUNICIPALIDAD DE CARLOS ANTONIO LÓPEZ - ITAPÚA

ESCUELA BASICA Nº 2516 SAN LORENZO

| | | |
|---|---|---|
| Proyecto | Aula Tipo 5.80 - | |
| DETALLES mesada y mueble - Baño Esc.: 1/25 | 21 | |

Itapúa - Paraguay

# TIRANTE DE H°A° DE 2" x 6"

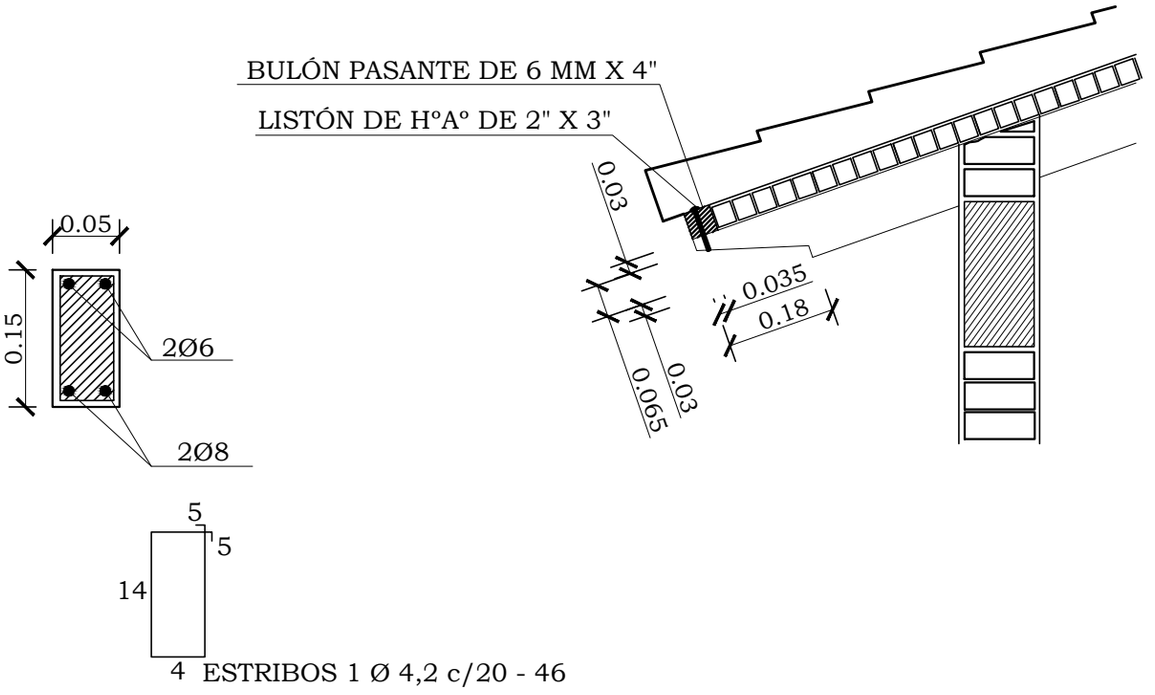


# LOSA DE Hº Aº SOBRE PUERTA

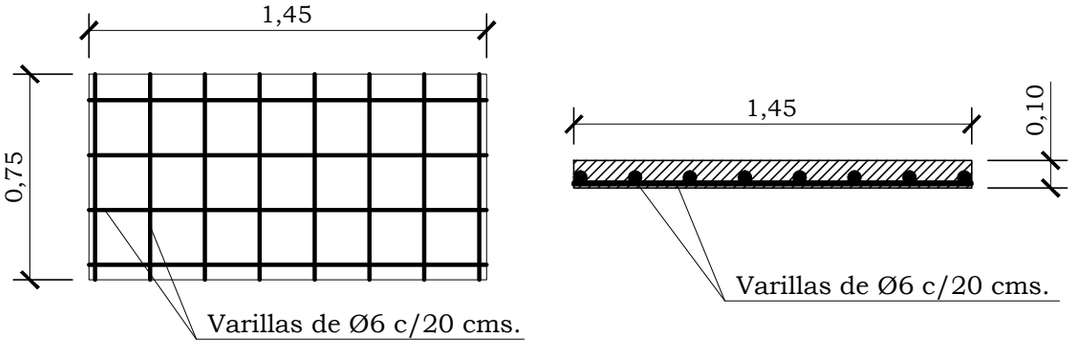


| | | |
|---|---|---|
| MUNICIPALIDAD DE CARLOS ANTONIO LÓPEZ - ITAPÚA<br>ESCUELA BASICA Nº 2516 SAN LORENZO | | |
| Proyecto | Aula Tipo - Pre-Escolar 5.80 x 6.80 con S.S.H.H. | |
| DETALLES varios Esc.: 1/25 | 22 | |

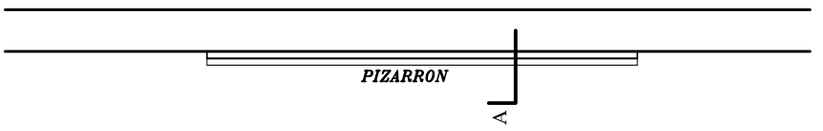


## UBICACIÓN DEL PIZARRÓN

Esc.: 1/50

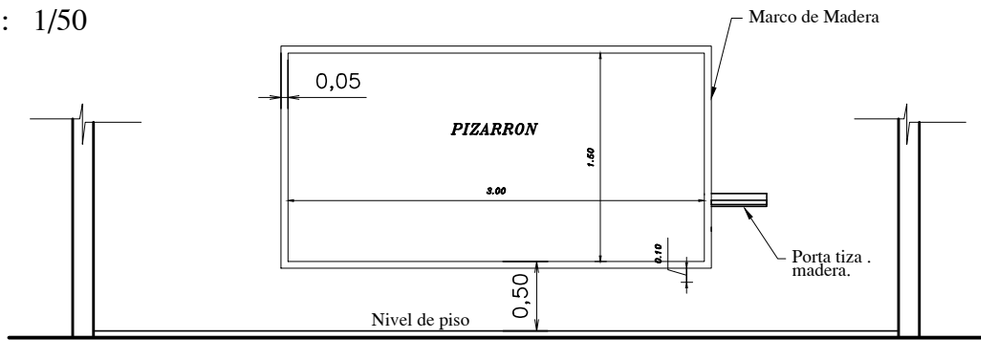


## ALZADO FRONTAL

Esc.: 1/50

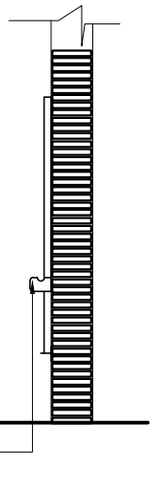


## CORTE A

Esc.: 1/50

CONSTRUCCION DE PIZARRON EMPOTRADO EN MURO

***ESPECIFICACIONES TECNICAS***

* 1- Sobre el muro de ladrillo marcar las dimenciones recomendadas

* 2- En la zona de pizarrón propiamente, aplicar una azotada con hidrófugo(ceresita), posteriormente revoque con mortero cemento-arena(1:3), y aplicación de tres manos de enduido plastico, con textura de terminación luego de la cantidad de alizado necesarios.

* 3- Aplicar sellador o fijador plástico, posteriormente aplicar tres manos de pintura sintética para pizarrón color verde pizarra, en el marco y portatiza luego del mismo proseso pintura sitéticas color gris.

| | | |
|---|---|---|
| MUNICIPALIDAD DE CARLOS ANTONIO LÓPEZ - ITAPÚA<br>ESCUELA BASICA Nº 2516 SAN LORENZO | | |
| Proyecto | Aula Tipo - Pre-Escolar 5.80x6.80 con S.S.H.H. | |
| DETALLE DE PIZARRON | 23 | |