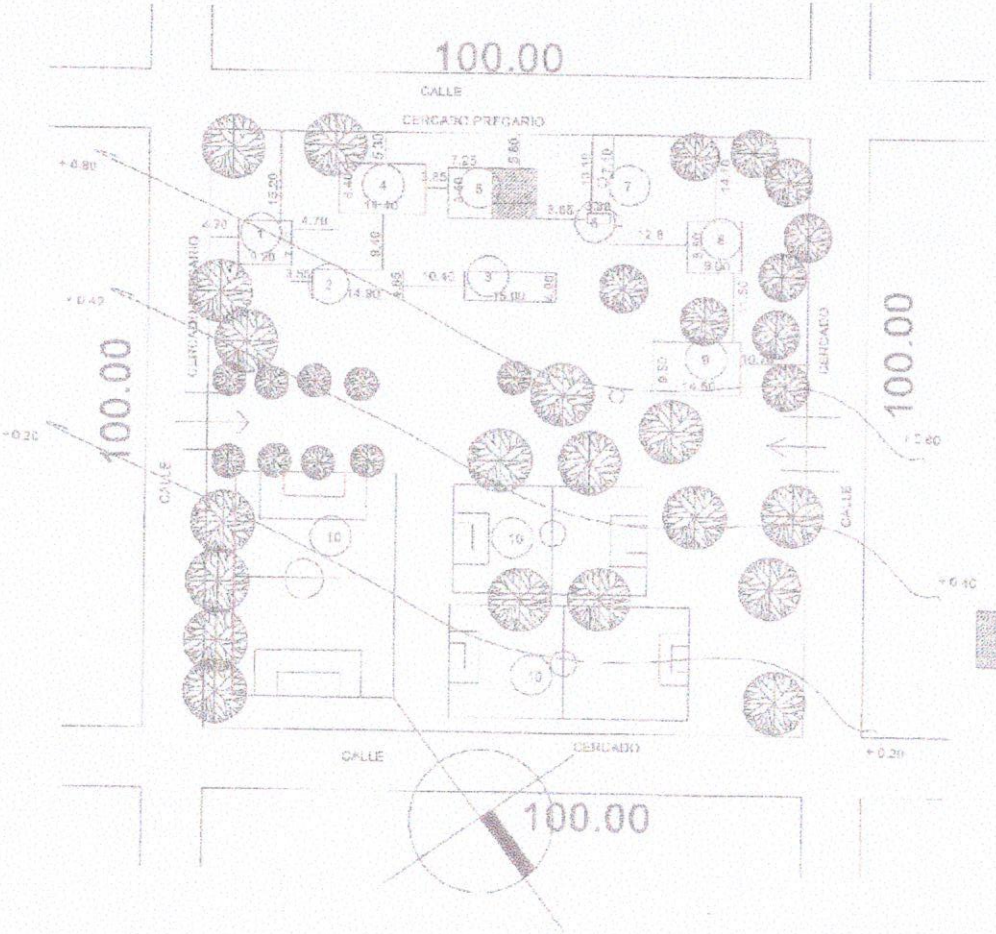

REFERENCIAS

1-AULA PRE-ESCOLAR
2-DIRECCION/BIBLIOTECA-MADERA
3-PABELLON 3 AULAS MADERA
4-PABELLON 2 AULAS-MAT.COCIDO
5-AUA TIPO MEC EN CONSTRUCCION
6-SSHH A DEMOLER
7-TANQUE AGUA
8-SSHH-MAT.COCIDO
9-PABELLON 2 AULAS-MAT-COCIDO
10-CAMPO FUTBOL

AULA TIPO MEC
A SER CONSTRUIDO

ESC.BAS.2792 SAN NICOLAS DE BARI-YRYBUCUA
PROYECTO: CONSTRUCCION 1 AULA TIPO MEC

AULA TIPO 5.80 x 6.80
CON TECHO DE TEJAS

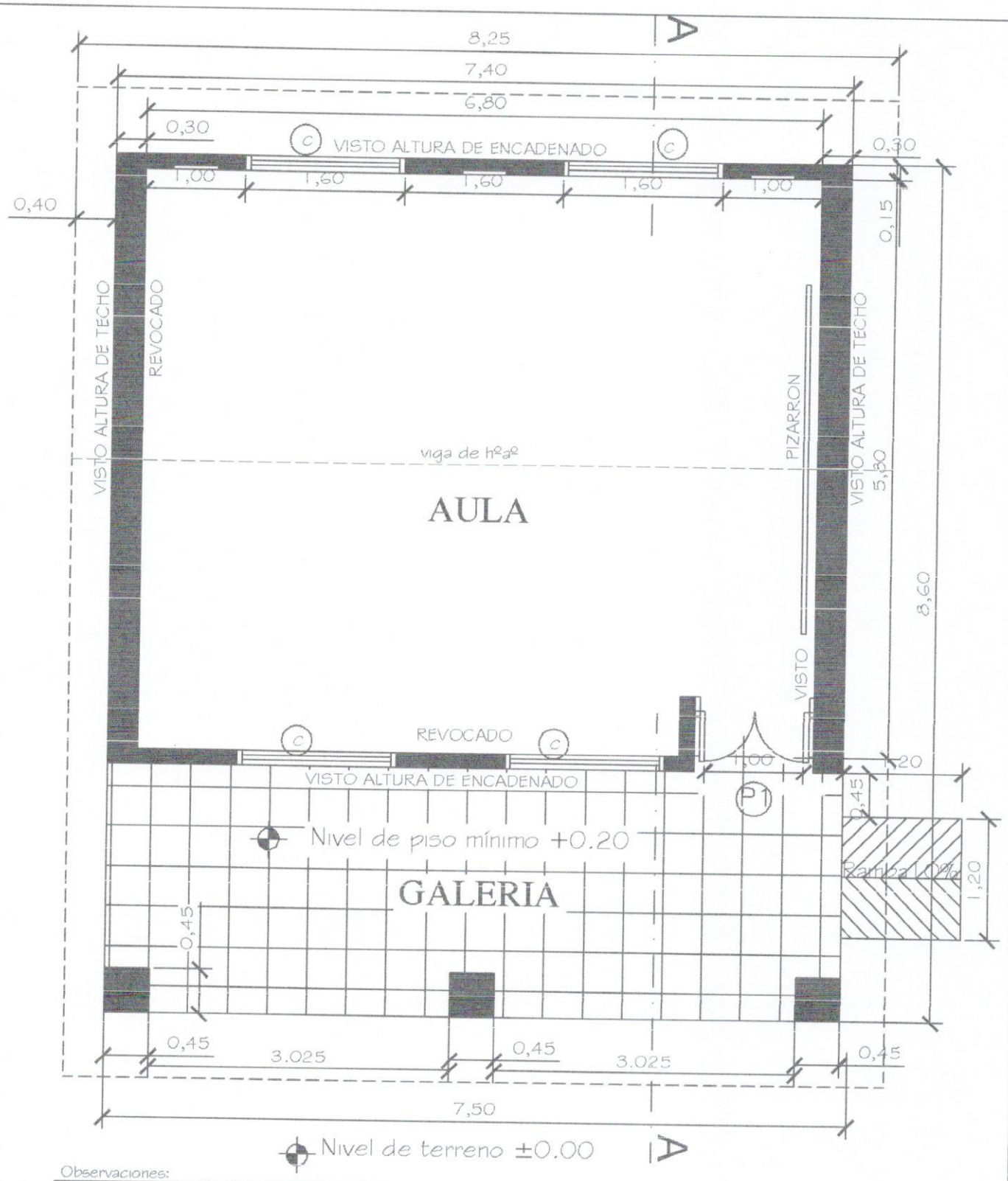

Observaciones:

* Para los desniveles de hasta 0.25m las rampas deberán tener una pendiente de hasta 10%.
* La puerta de acceso al aula deberá tener una luz libre de vano de 1.00m como mínimo.

MINISTERIO DE EDUCACION Y CULTURA DIRECCIÓN DE INFRAESTRUCTURA		01
Aula tipo 5.80 x 6.80 con techo de tejas	PLANTA ACOTADA	Esc.: 1/100

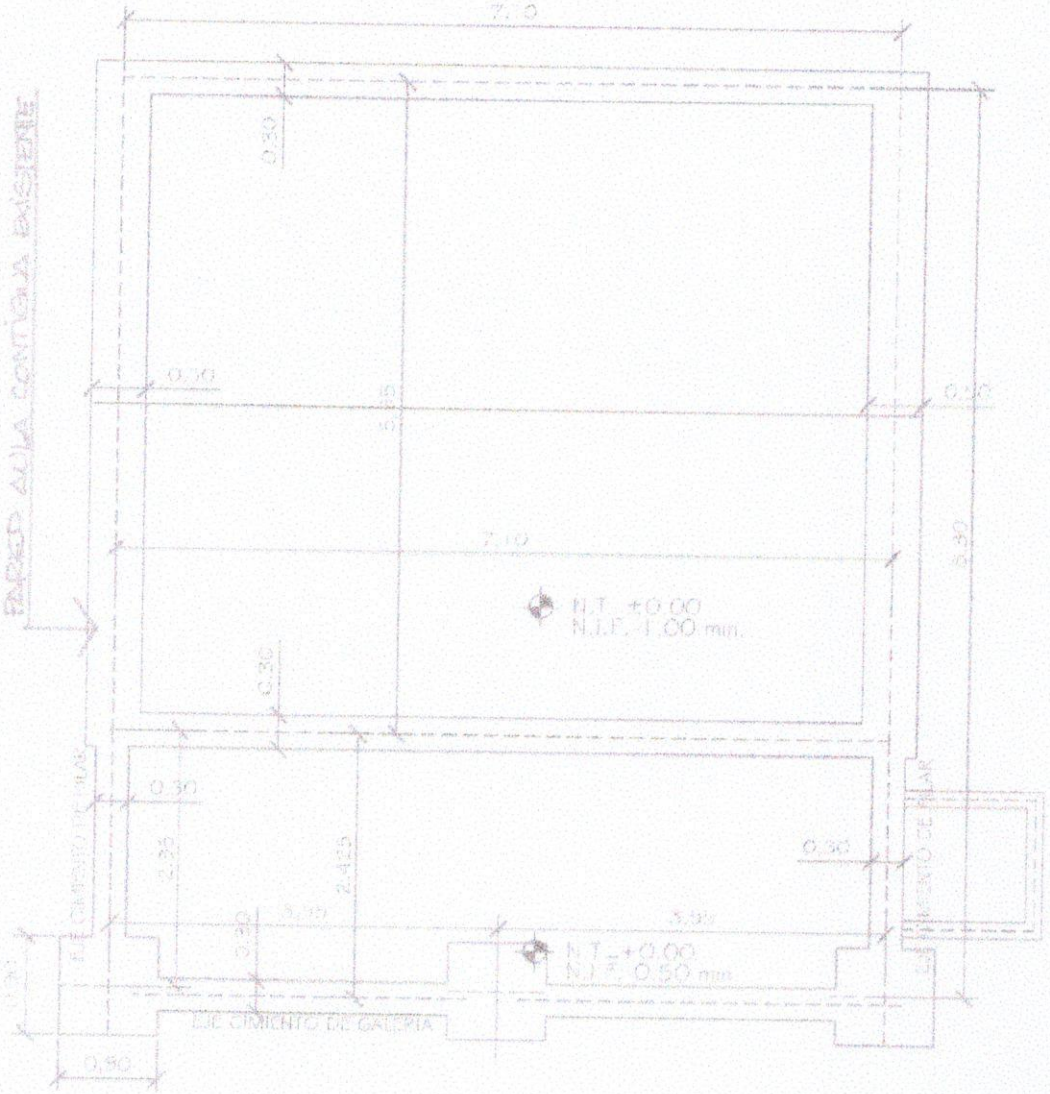

MINISTERIO DE EDUCACIÓN Y CULTURA DIRECCIÓN DE INFRAESTRUCTURA		02
Aula tipo 5.80 x 5.80 con techo de tejas	PLANTA CIMENTACIÓN	Esc.: 1/100

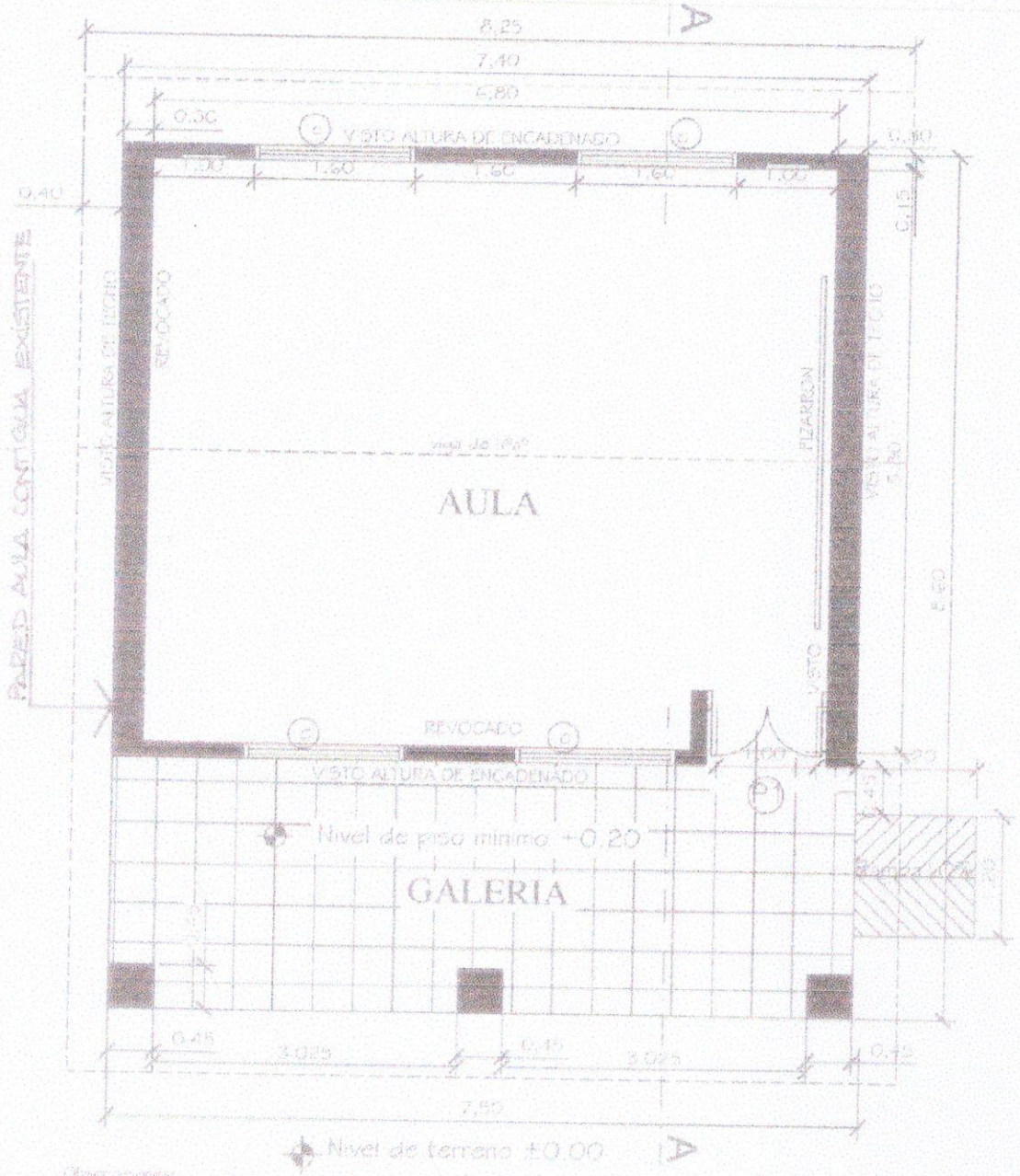

Observaciones:

* Para los desniveles de hasta 0,20m las rampas deberán tener una pendiente de hasta 10%
* La puerta de acceso a aula deberá tener una luz libre de paso de 1,00m como mínimo

MINISTERIO DE EDUCACION Y CULTURA DIRECCIÓN DE INFRAESTRUCTURA		01
Aula tipo 5,80 x 6,80 con techo de tejas	PLANTA ACOTADA	Fec: 0/00

Encadenado Superior e Inferior para muro de 0.15

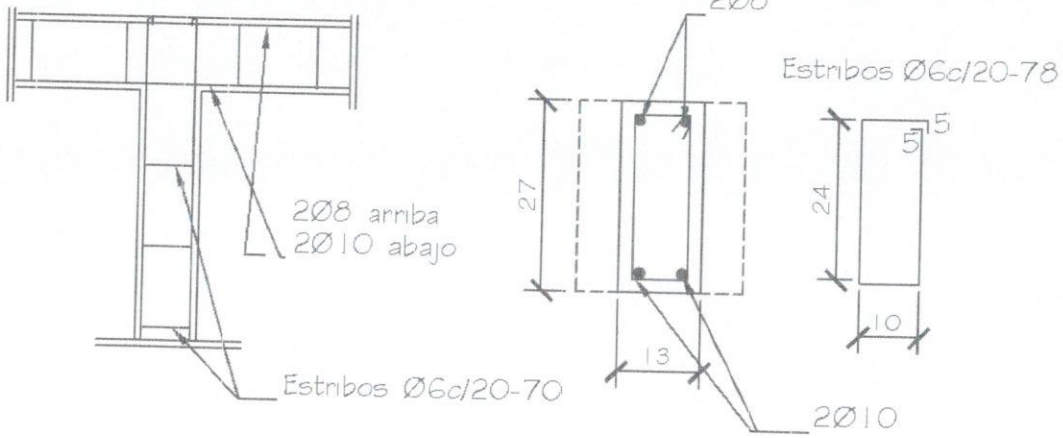

Dado de H°0.20x0.60

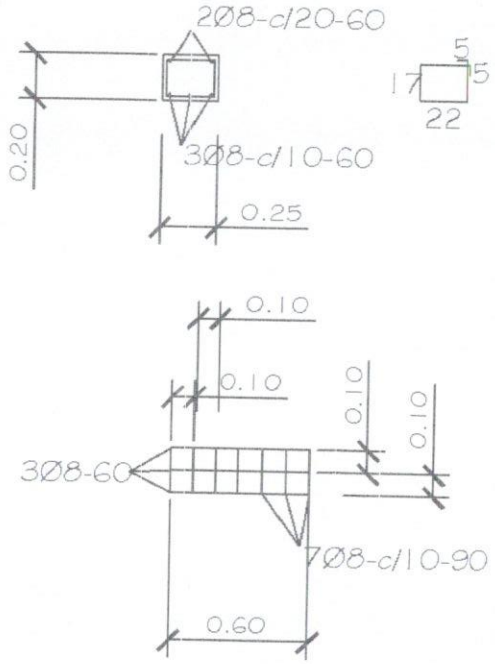

Viga H°A° 0.20x0.45

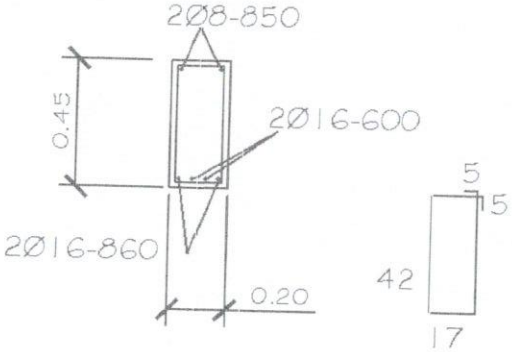

Viga de H°A° 0.20x0.45

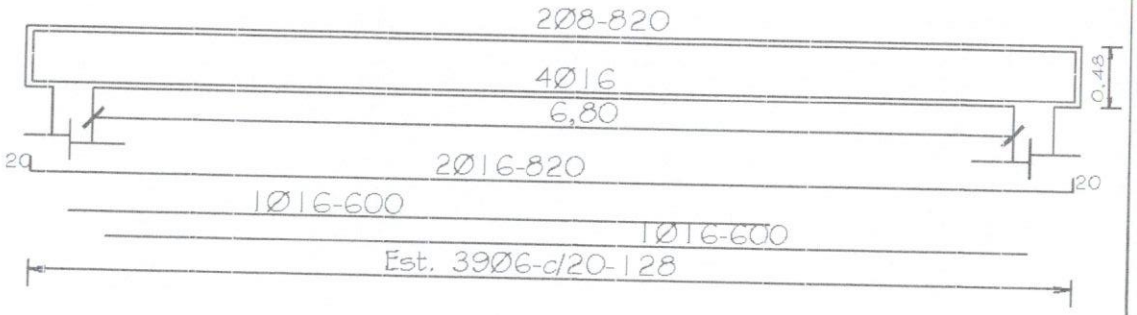

MINISTERIO DE EDUCACION Y CULTURA
DIRECCIÓN DE INFRAESTRUCTURA

Aula tipo 5.80 x 6.80 con techo de tejas

DETALLES DE ESTRUCTURAS DE H°A°

09

Sin Escala

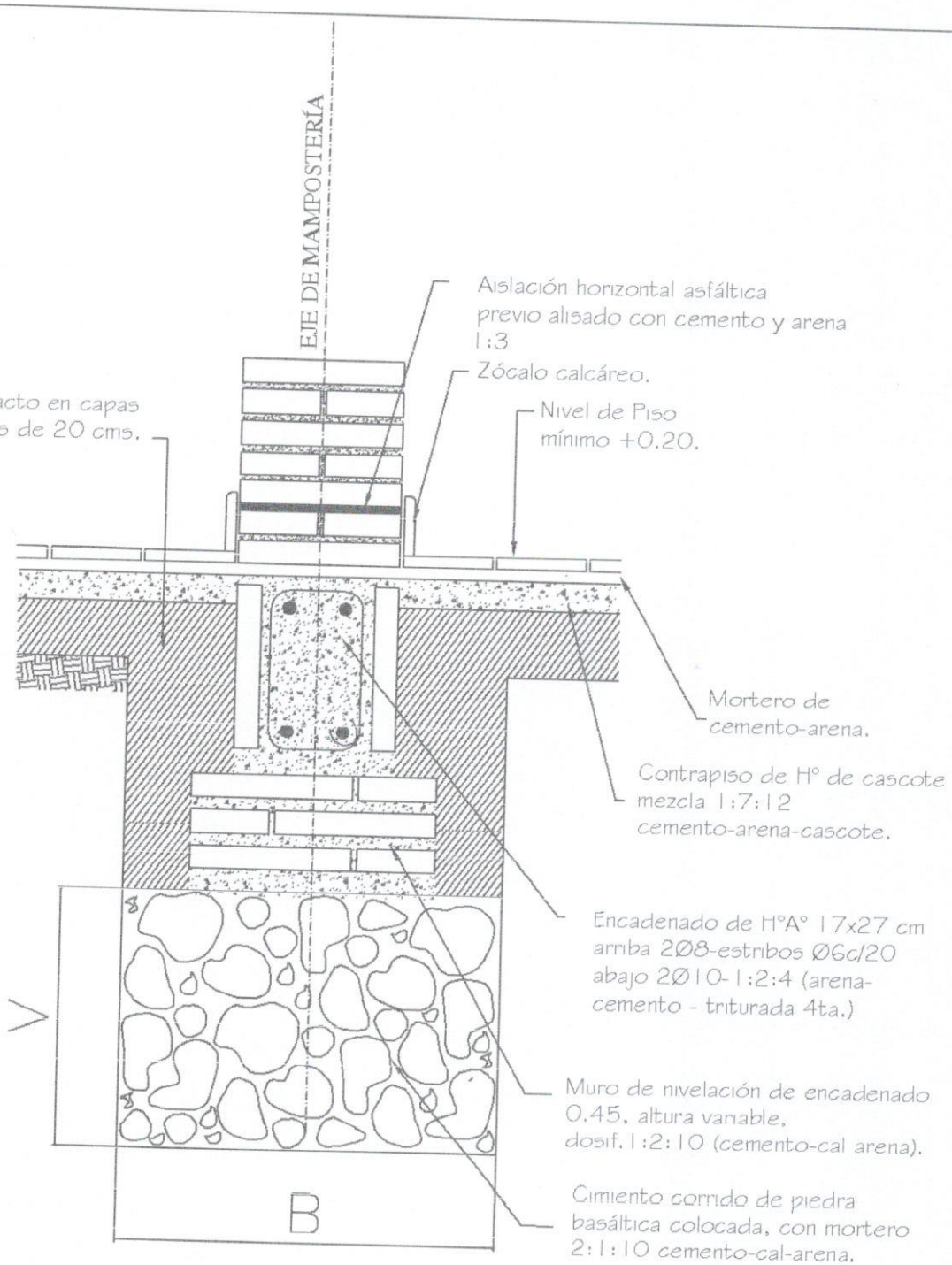

Obs.:

V = variable

B = ancho de cimentación

MINISTERIO DE EDUCACION Y CULTURA DIRECCIÓN DE INFRAESTRUCTURA		08
Aula tipo 5.80 x 6.80 con techo de tejas	DETALLE DE CIMENTACION	Sin Escala

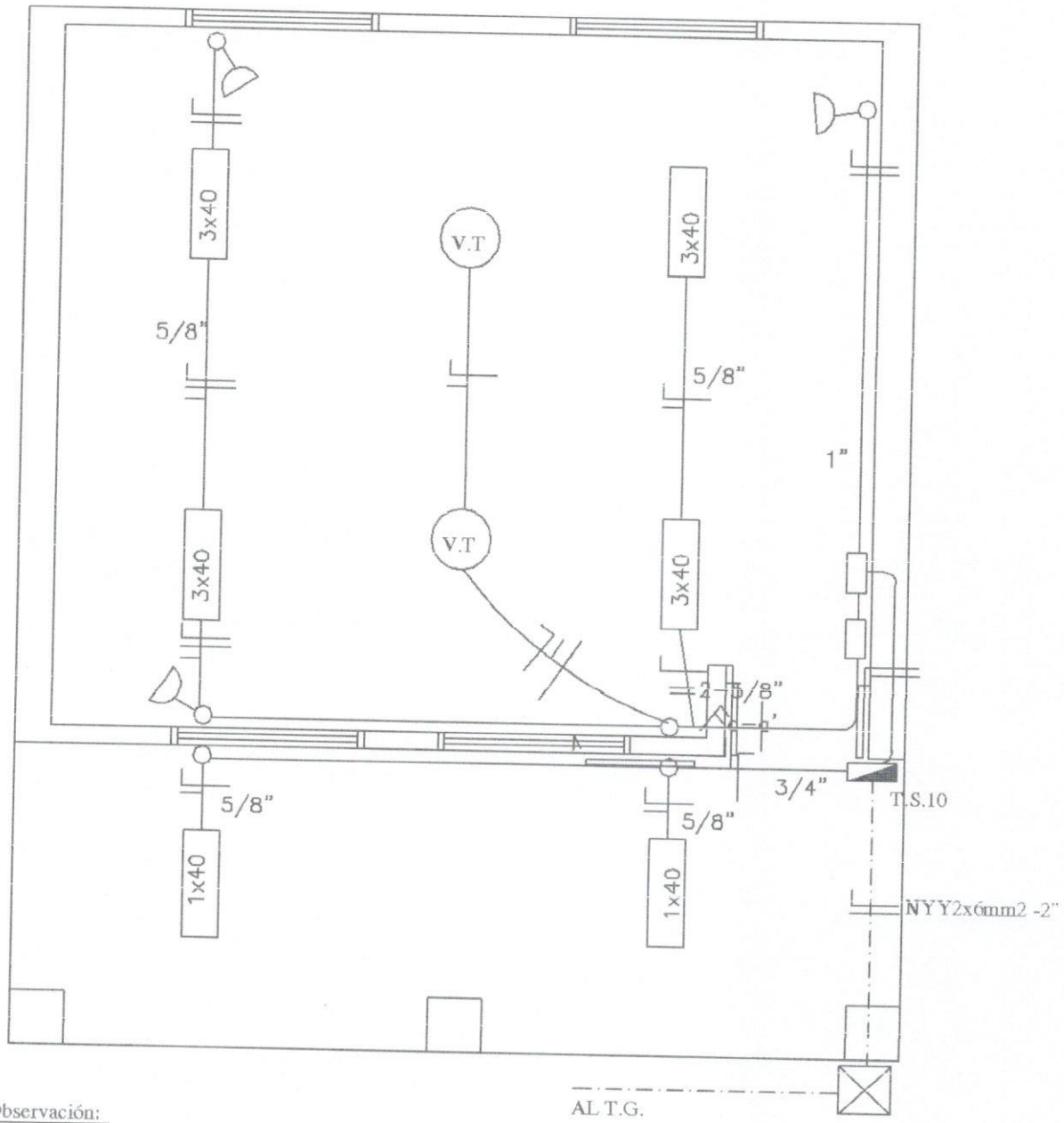

Observación:

*Los artefactos fluorescente son de 3x40W.
*Los artefactos fluorescentes deben ir colgados.
*Los condutores no acotados son de 2mm2.
*Los fluorescentes deben tener capacitores.
*Los TC son tableros de comando de luces y tomas.
*Los TCV son tableros de comando de ventiladores.

MINISTERIO DE EDUCACION Y CULTURA DIRECCIÓN DE INFRAESTRUCTURA		07
Aula tipo 5.80 x 6.80 con techo de tejas	PLANTA INSTALACION ELECTRICA	Esc.: 1/100

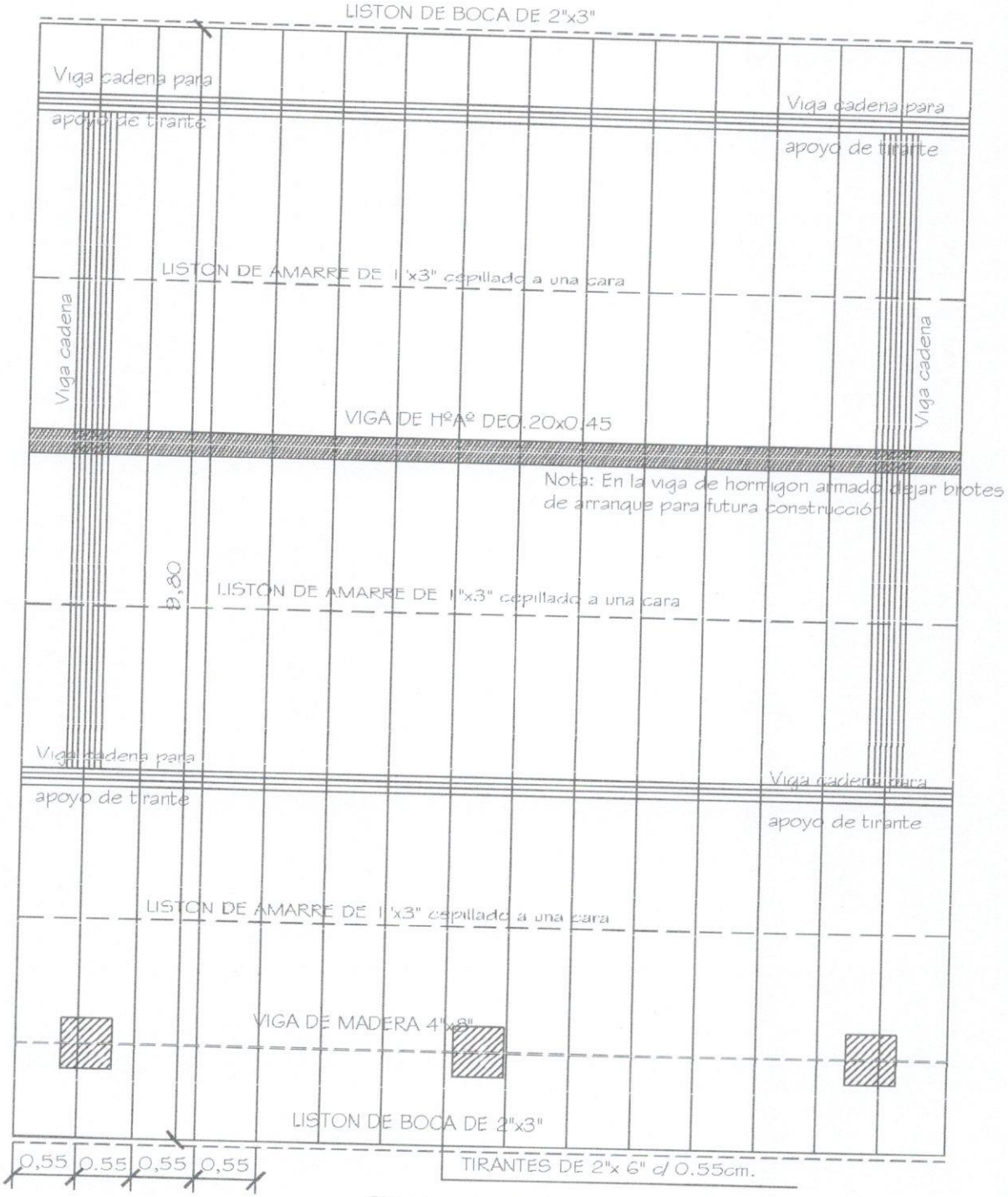

Obs.: Los aleros extremos del bloques serán de 0.40m. y los aleros longitudinales del bloque serán de 0.70m., contados del lado de la galeria apartir de la viga de apoyo del tirante, y en el opuesto apartir del muro.

MINISTERIO DE EDUCACION Y CULTURA DIRECCIÓN DE INFRAESTRUCTURA		06
Aula tipo 5.80 x 6.80 con techo de tejas	PLANTA ESTRUCTURA DE TECHO	Esc.: 1/100

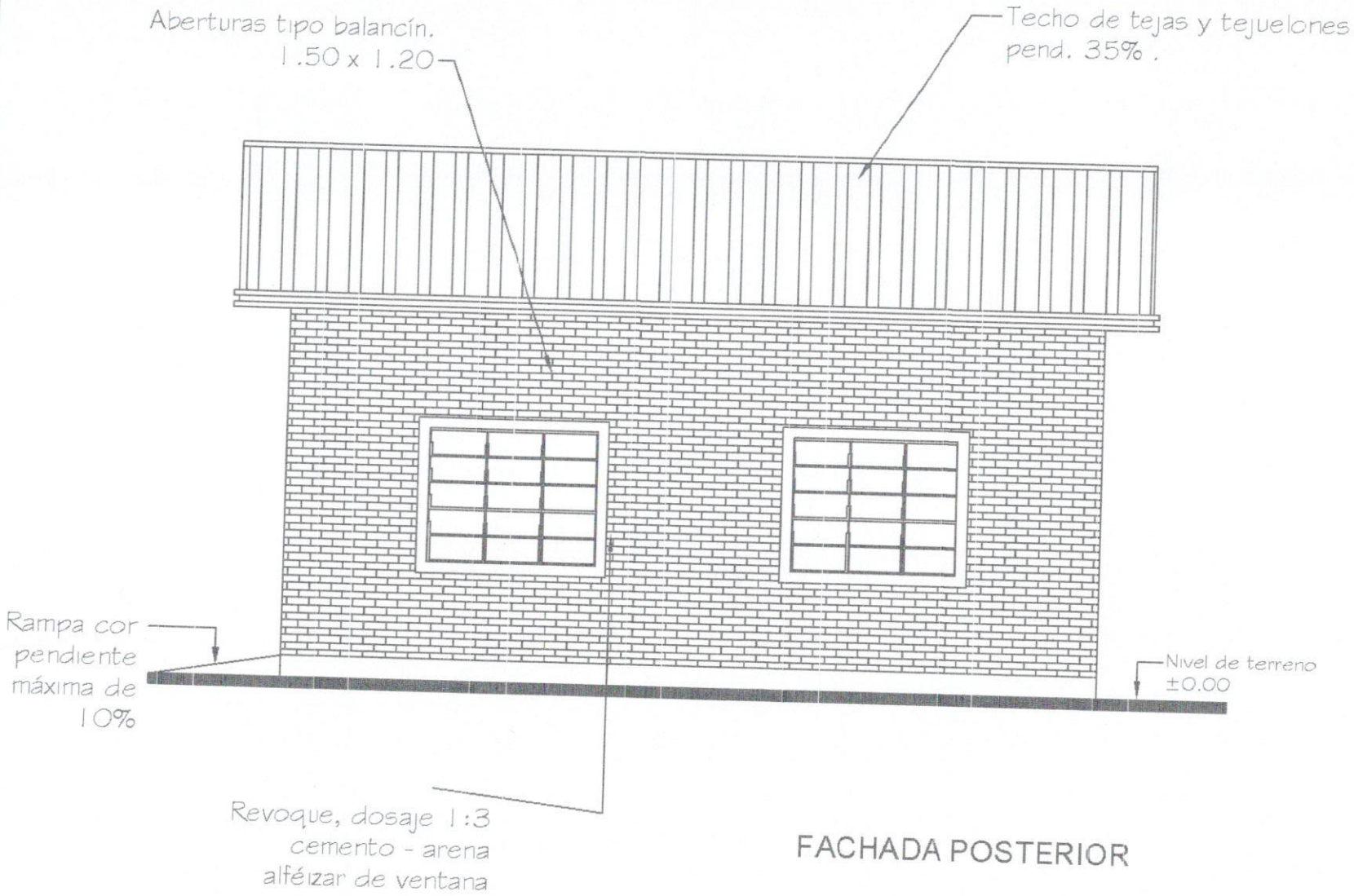

FACHADA POSTERIOR

MINISTERIO DE EDUCACION Y CULTURA
DIRECCIÓN DE INFRAESTRUCTURA

Aula tipo 5.80 x 6.80 con techo de tejas

FACHADA POSTERIOR

05

Esc.: 1/100

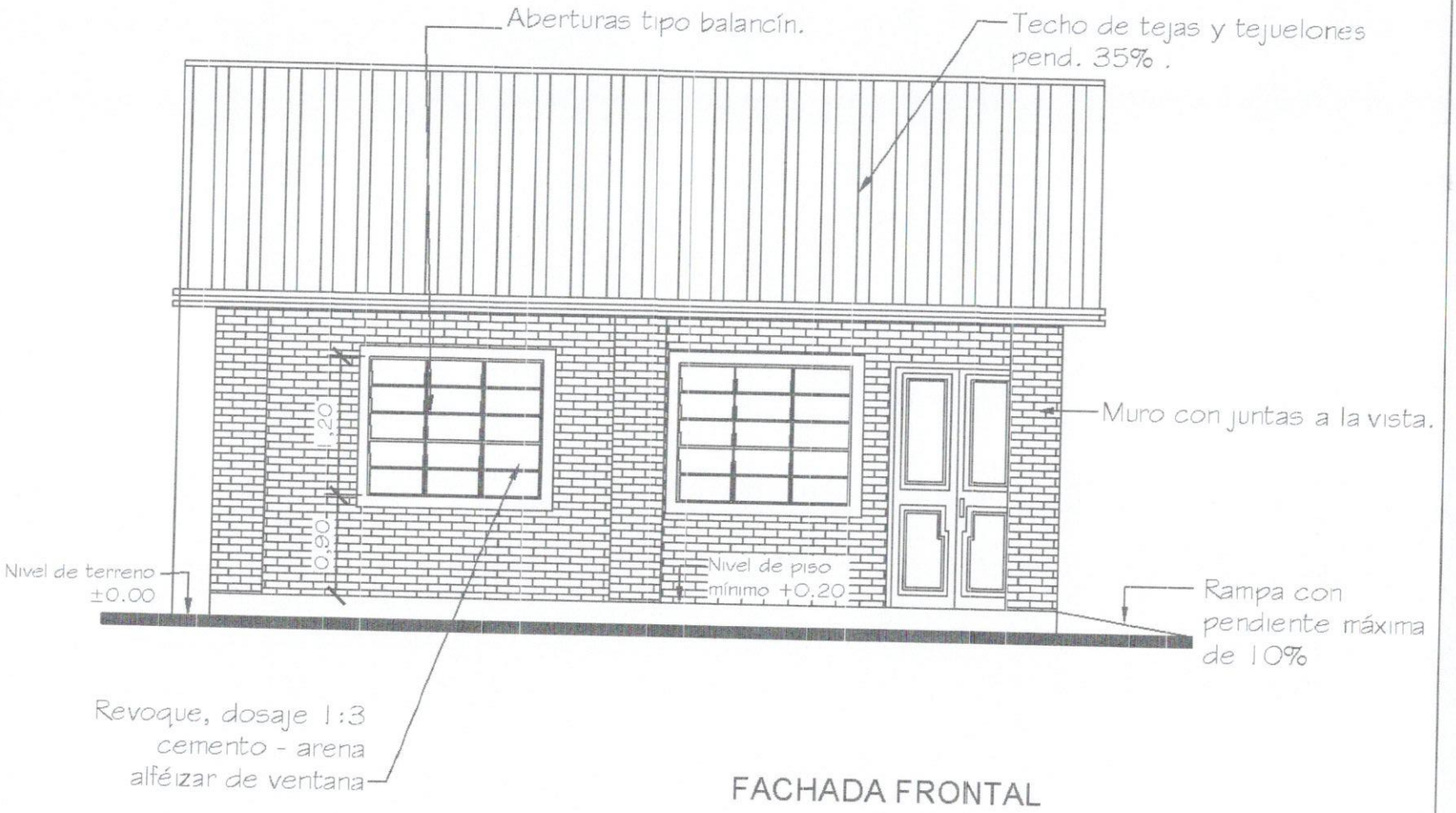

FACHADA FRONTAL

MINISTERIO DE EDUCACION Y CULTURA
DIRECCIÓN DE INFRAESTRUCTURA

Aula tipo 5.80 x 6.80 con techo de tejas

FACHADA FRONTAL

04

Esc.: 1/100

OJO:encadenado superior en las paredes de 0.30 y en las paredes de 0.15

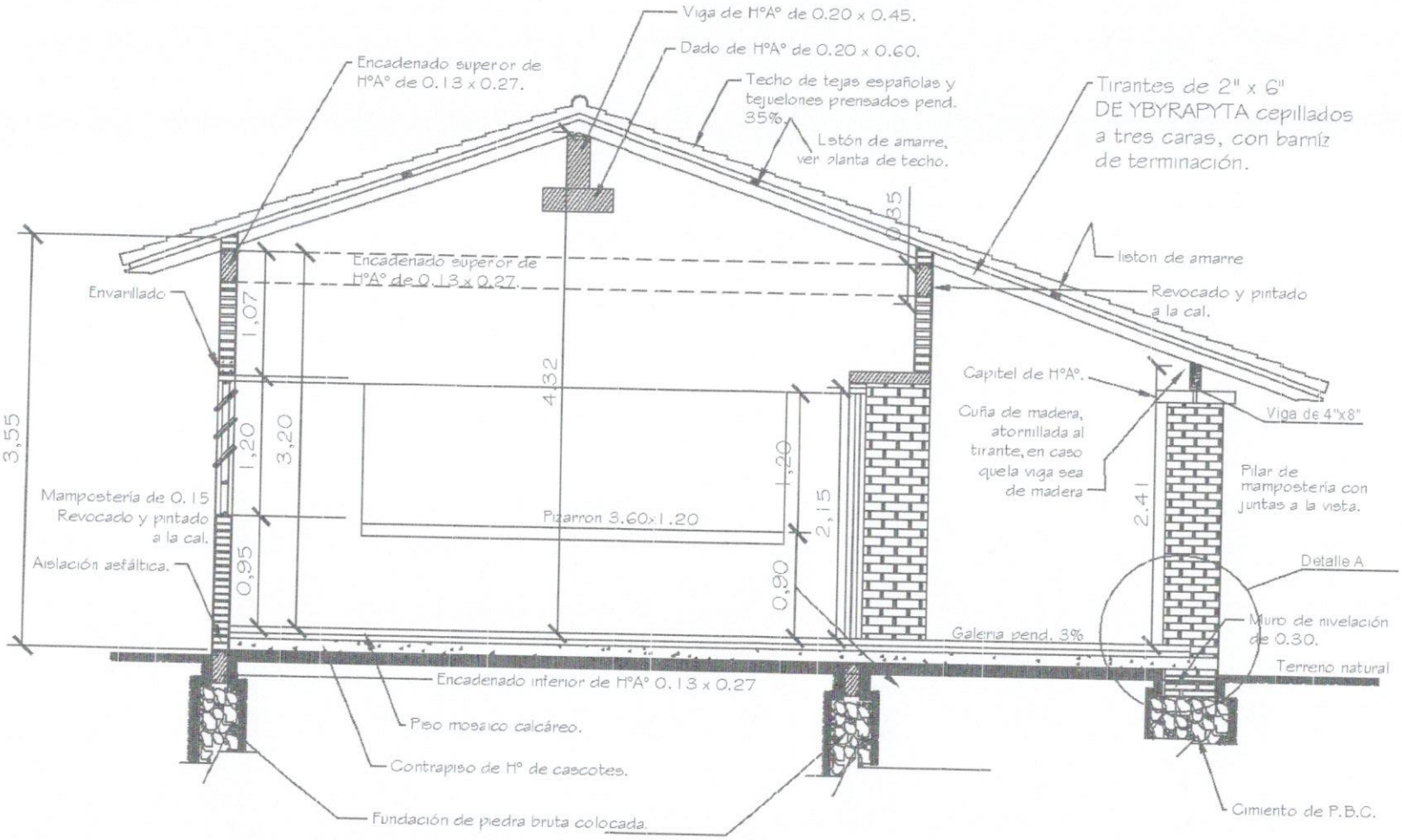

Obs. Los balacines deberán ser colocados en el proceso de construcción de los muros de elevación y pilares, siguiendo el eje de la viga de encadenado superior.

CORTE A - A

MINISTERIO DE EDUCACION Y CULTURA
DIRECCIÓN DE INFRAESTRUCTURA
Aula tipo 5.80 x 6.80 con techo de tejas
CORTE TRANSVERSAL
03
Esc.: 1/100

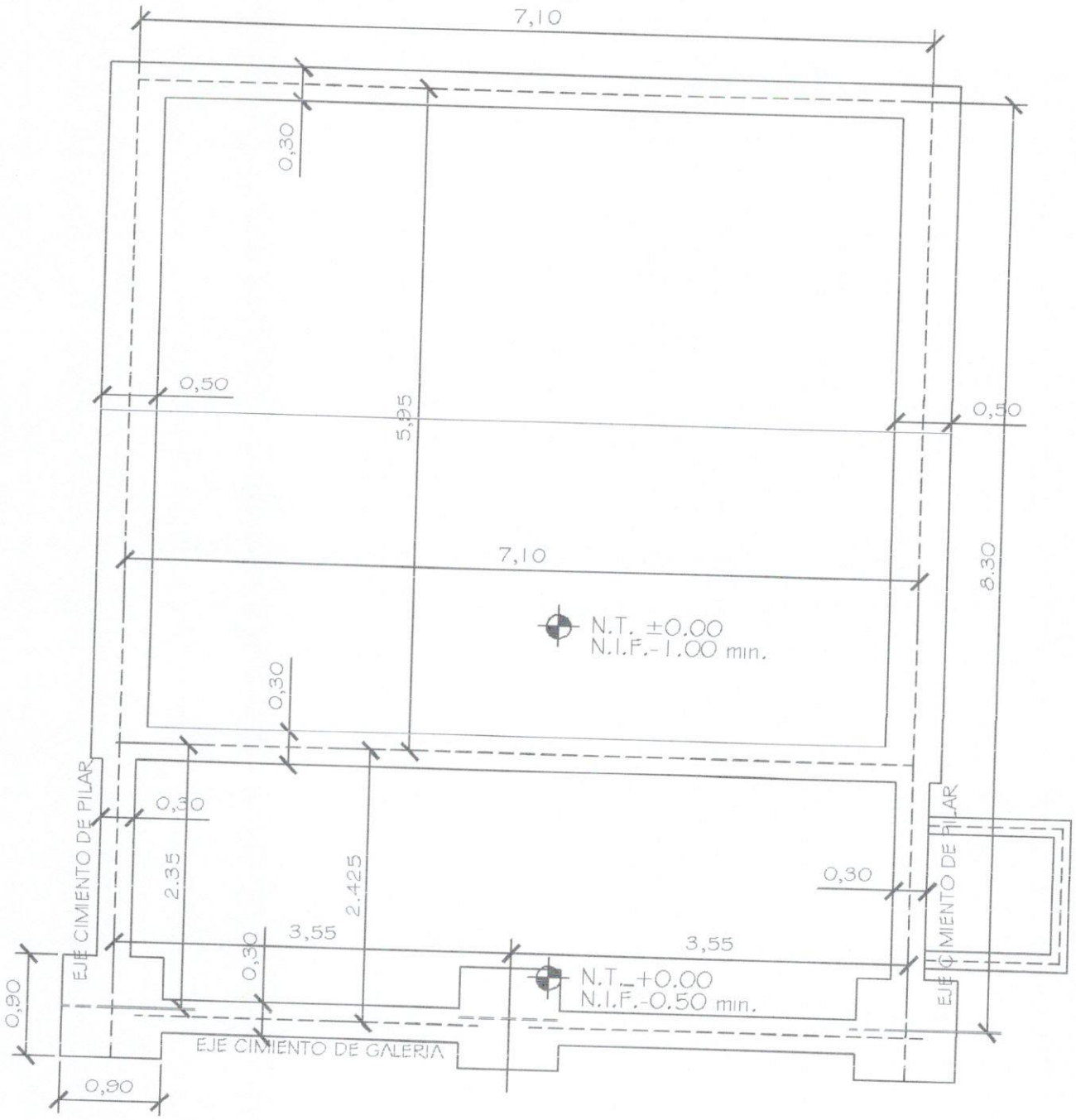

MINISTERIO DE EDUCACION Y CULTURA DIRECCIÓN DE INFRAESTRUCTURA		02
Aula tipo 5.80 x 6.80 con techo de tejas	PLANTA CIMENTACION	Esc.: 1/100

DETALLE DE CUÑA

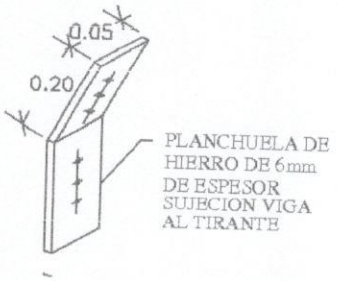

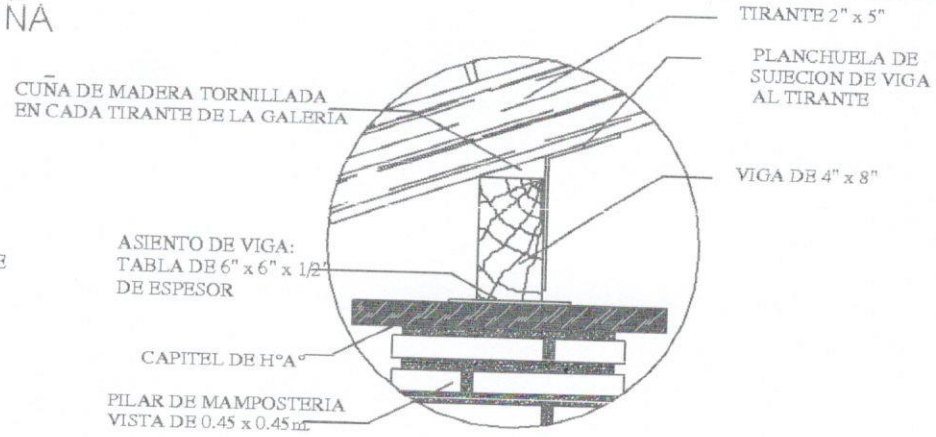

Obs.: Para todas las aulas en los apoyos de los tirantes sobre las vigas de galerias, dichos tirantes deberán encuñarse, con cuñas de madera tornilladas y planchuela según detalle, cada tirante intermedio

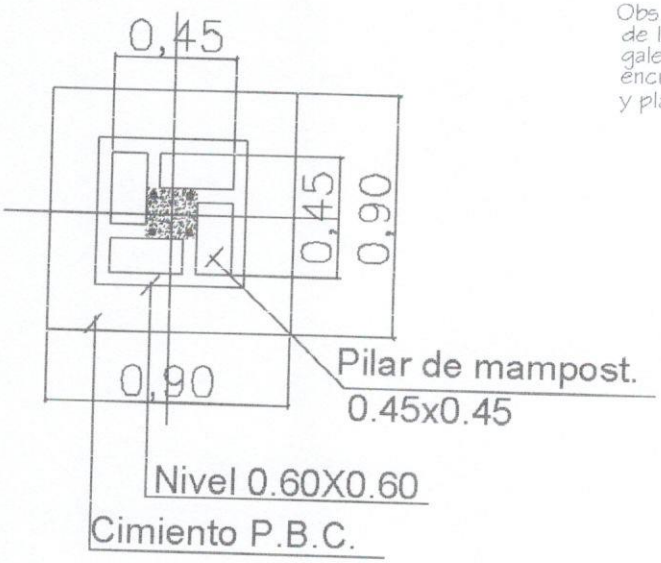

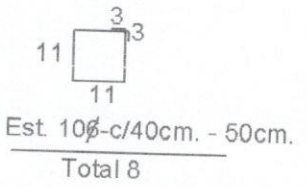

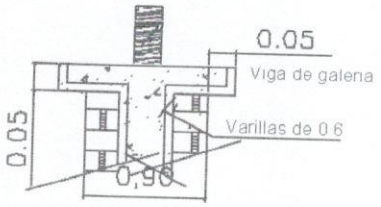

DETALLE CAPITEL

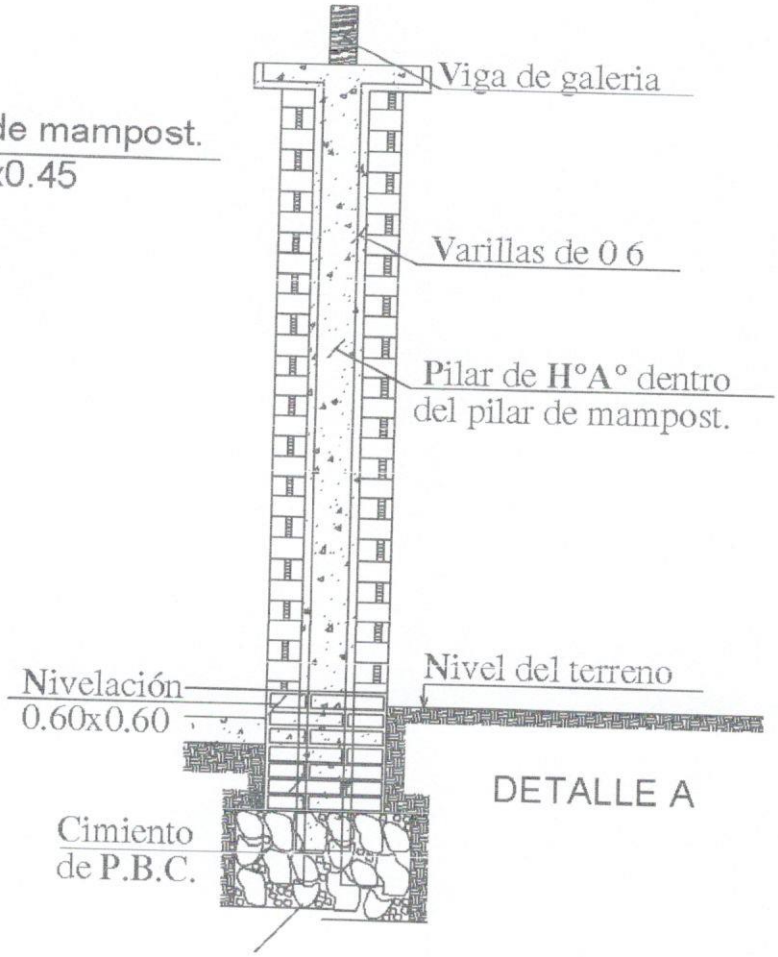

DETALLE A

MINISTERIO DE EDUCACION Y CULTURA DIRECCIÓN DE INFRAESTRUCTURA		10
Aula tipo 5.80 x 6.80 con techo de tejas	DETALLES VARIOS	Sin Escala

DETALLE DADO DE Ho. Ao

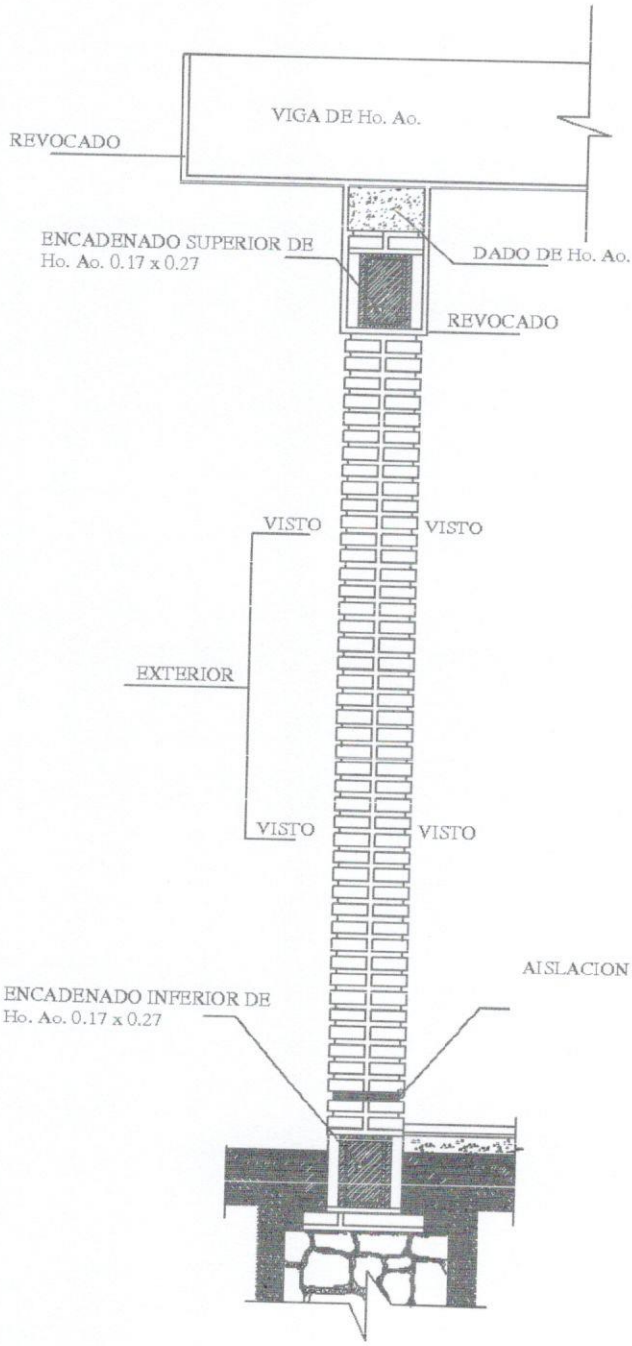

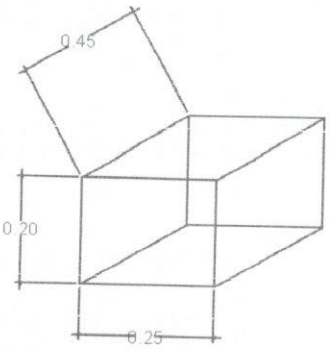

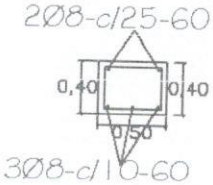

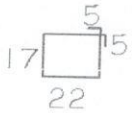

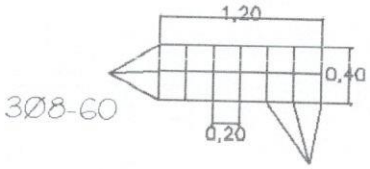

OBS.:

EN LOS CASOS DE QUE EL AULA SEA
CONSTRUIDA COMO ULTIMA DEL BLOQUE
LA PARED EXTERIOR LLEVARA LOS LADRILLOS
CON JUNTAS A LA VISTA HASTA
LA ALTURA DE TECHO, LA VIGA Y EL DADO
DE Ho. Ao. SERAN REVOCADOS.
SI EL AULA A CONSTRUIR ES ANEXA LA
PARED TRANSVERSAL SERA CON JUNTAS
A LA VISTA A AMBOS LADOS HASTA EL
ENCADENADO SUPERIOR Y REVOCADO
HASTA EL TECHO, TAMBIEN LA VIGA Y EL DADO.

MINISTERIO DE EDUCACION Y CULTURA DIRECCIÓN DE INFRAESTRUCTURA		11
Aula tipo 5.80 x 6.80 con techo de tejas	DETALLES VARIOS	Sin Escala

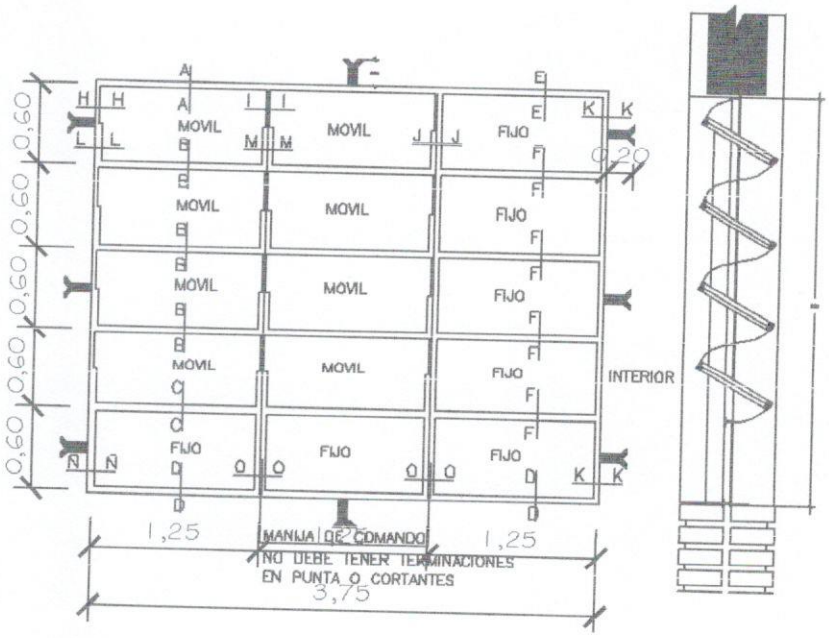

VENTANA BALANCIN

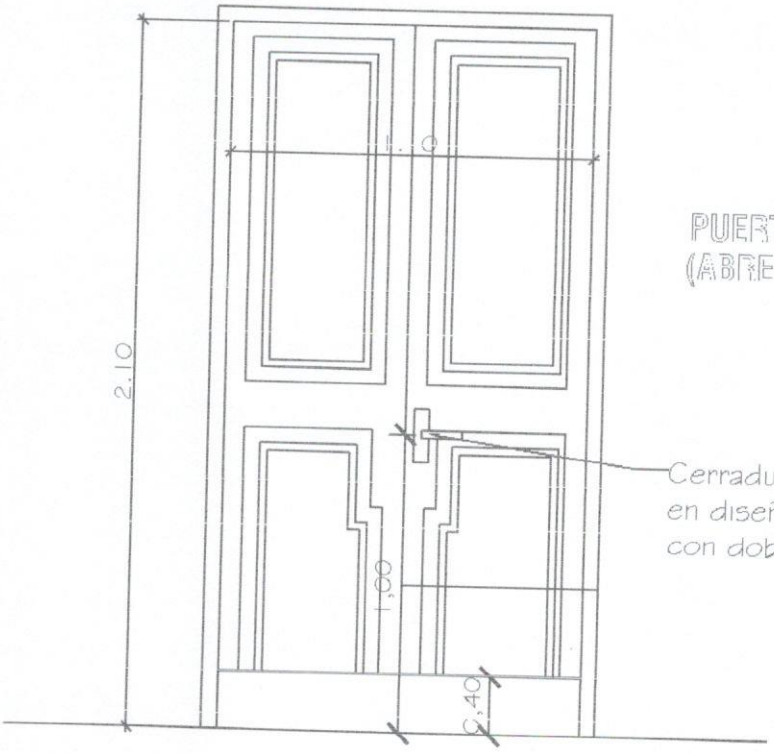

PUERTA DE ACCESO - TABLERO
(ABRE HACIA AFUERA)

Cerradura con picaporte
en diseño de líneas rectas
con doble perno.

Observaciones:
* El modelo de la puerta tablero puede variar, lo importante es respetar las medidas indicadas (1.10 x 2.10m).
* Se debe eliminar el uso del sistema tambor circular en las cerraduras.

MINISTERIO DE EDUCACION Y CULTURA DIRECCIÓN DE INFRAESTRUCTURA		12
Aula tipo 5.80 x 6.80 con techo de tejas	DETALLE DE ABERTURAS	Sin Escala

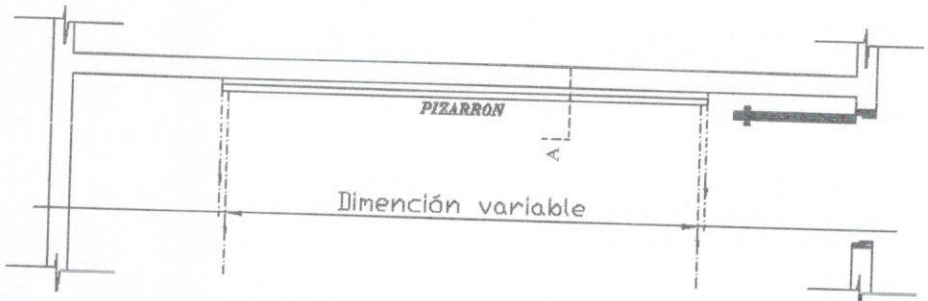

UBICACIÓN DEL PIZARRÓN

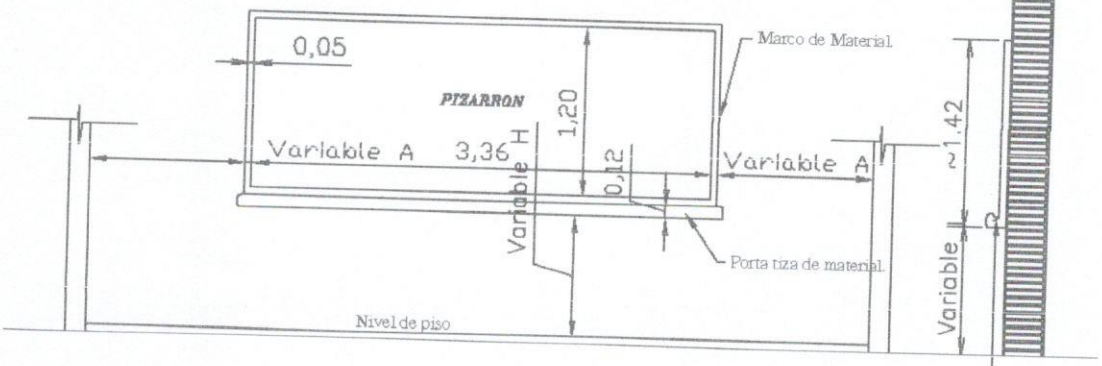

ALZADO FRONTAL

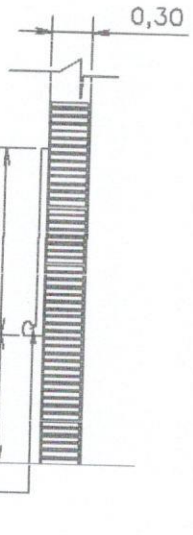

CORTE A

CONSTRUCCIÓN DE PIZARRON EMPOTRADO EN MURO

ESPECIFICACIONES TECNICAS

* 1- Sobre el muro de ladrillo marcar las dimenciones recomendadas preparar el marco de material y portatiza con ladrillos empotrados, revocados posteriormente con mortero, cemento-arena(1:3), dándole una terminación redondeada en las aristas interiores.

* 2- En la zona de pizarrón propiamente, aplicar una azotada con hidrófugo(ceresita), posteriormente revoque con mortero cemento-arena(1:3), y aplicación de tres manos de enduido plástico, con textura de terminación luego de la cantidad de alisado necesarios.

* 3- Aplicar sellador o fijador plástico, posteriormente aplicar tres manos de pintura sintética para pizarrón color verde pizarra, en el marco y portatiza luego del mismo proceso pintura sintéticas color gris.

OBSERVACION

* 1- PARA ESCUELA	* 2- PARA COLEGIO
(A) 1.15 mts.	(A) 1.70 mts.
(H) 0.70 mts.	(H) 0.80 mts.

MINISTERIO DE EDUCACION Y CULTURA DIRECCIÓN DE INFRAESTRUCTURA		13
Aula tipo 5.80 x 6.80 con techo de tejas	DETALLE DE PIZARRON EMPOTRADO	Sin Escala