MUNICIPALIDAD DE EDELIRA

Aula con techo de zing

Esc. Bás. N° 7118 - 18 de Agosto
Edelira Km 74

Julio 2020

Juntos Avanzamos por una Edelira Mejor…

Nicacio Franco Verdun – Intendente Municipal (2.015 – 2.020)

Arq. Marcelo N. Allende B.
PROYECTISTA
Emilano R. Fernandez
casi Padres Jesuitas
Bº Maria Auxiliadora - Enc. - Py
Telef: 071 - 207 645
0985 - 742 407
marallende01@hotmail.com

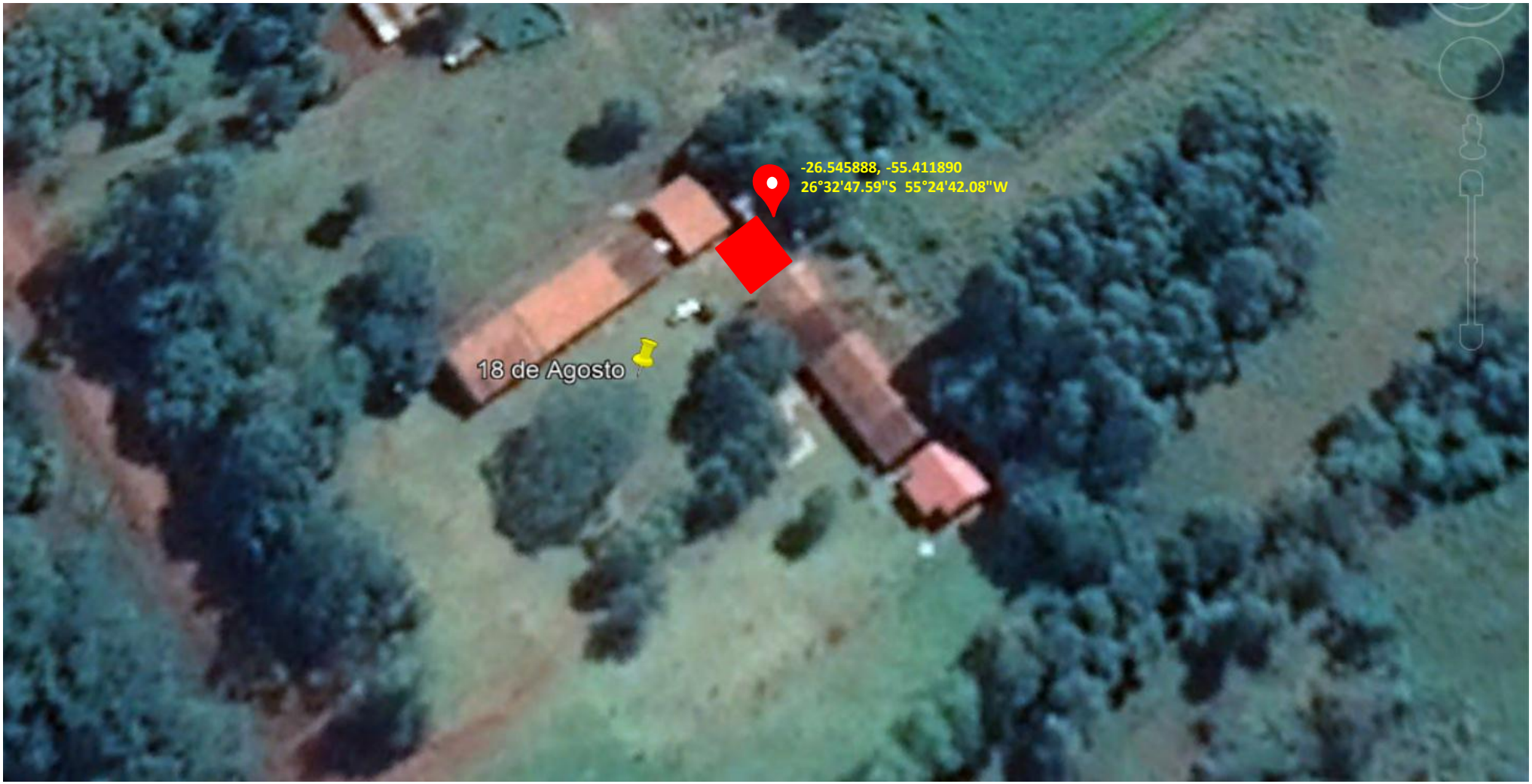

LAMINA
01

Juntos Avanzamos por una Edelira Mejor…

Nicacio Franco Verdun – Intendente Municipal (2.015 – 2.020)

Proyecto:

Aula con techo de zing

Esc. Bás. N° 7118 "18 de Agosto" - Edelira Km 74

Arq. Marcelo N. Allende B.
PROYECTISTA

Emilano R. Fernandez
casi Padres Jesuitas
Bº Maria Auxiliadora - Enc. - Py

Telef: 071 - 207 645
0985 - 742 407
marallende01@hotmail.com

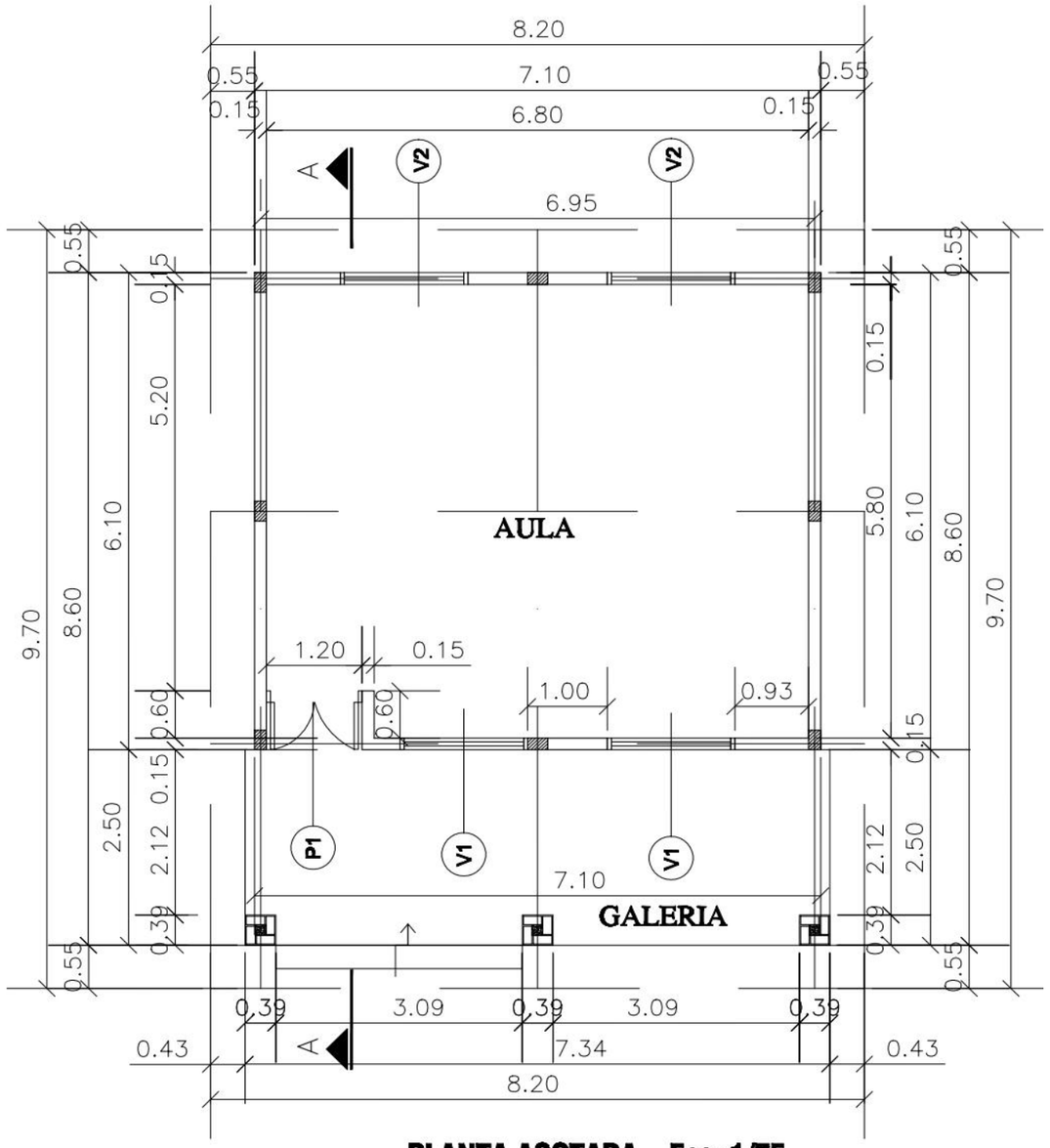

PLANTA ACOTADA__Esc.:1/75

REFERENCIA : (V1) = 1.50 x 1.50 / 1.10 (V2) = 1.50 x 1.00 / 1.60 (P1) = 1.10 / 2.10

LAMINA
02

Juntos Avanzamos por una Edelira Mejor…

Nicacio Franco Verdun – Intendente Municipal (2.015 – 2.020)

Proyecto:

Aula con techo de zing

Esc. Bás. N° 7118 "18 de Agosto" - Edelira Km 74

Arq. Marcelo N. Allende B.
PROYECTISTA

Emilano R. Fernandez
casi Padres Jesuitas
Bº Maria Auxiliadora - Enc. - Py

Telef: 071 - 207 645
0985 - 742 407
marallende01@hotmail.com

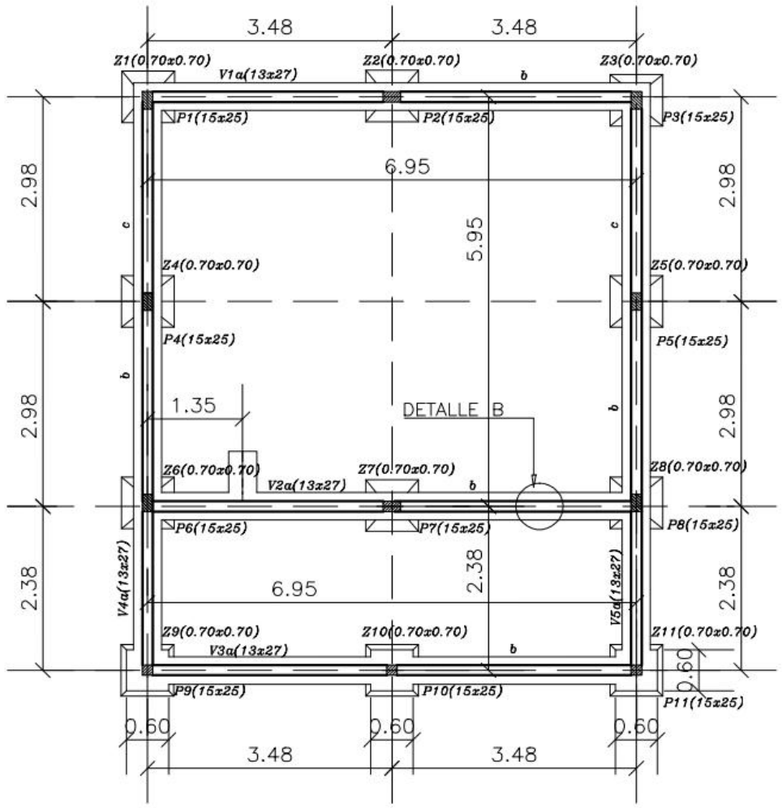

DETALLE B

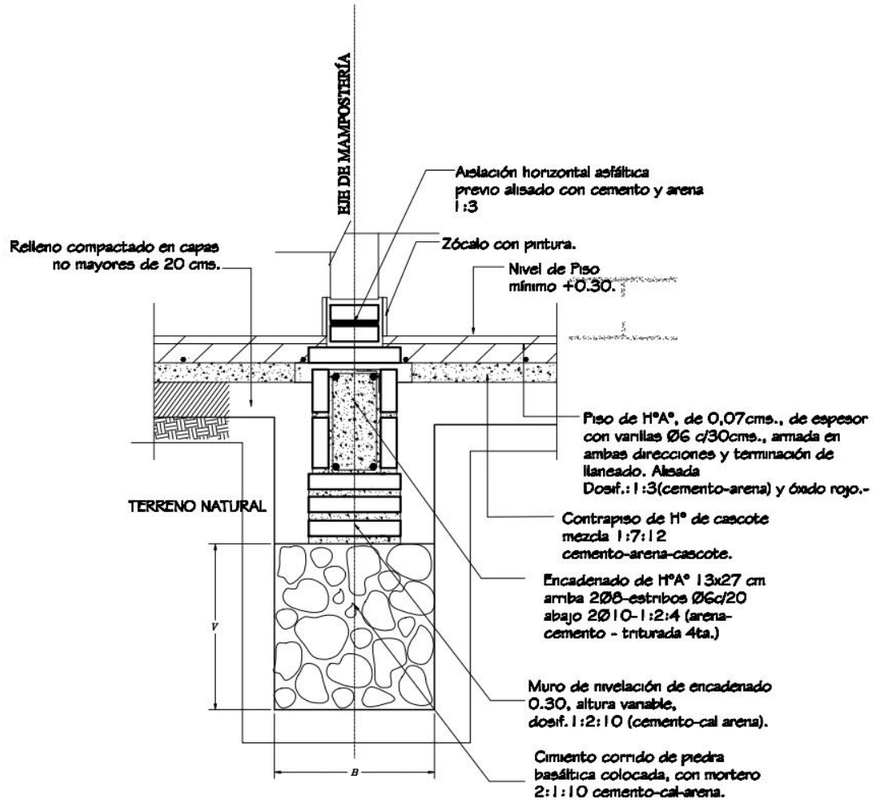

Obs.:
V = variable
B = ancho de cimentación

PILAR TIPO Y ZAPATA TIPO (70 x70x 25)

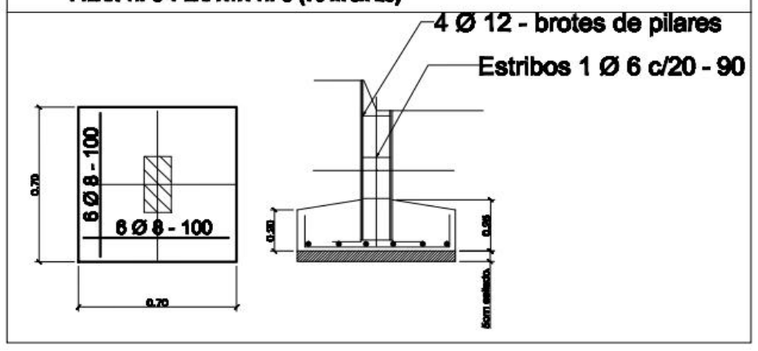

OBS.:ESTOS DATOS SON ILUSTRATIVOS.LAS DIMENSIONES FINALES DE FUNDACION Y ENCADENADOS ESTAN SUJETAS AL CALCULO.

LAMINA
03

Juntos Avanzamos por una Edelira Mejor…

Nicacio Franco Verdun – Intendente Municipal (2.015 – 2.020)

Proyecto:

Aula con techo de zing

Esc. Bás. N° 7118 "18 de Agosto" - Edelira Km 74

Arq. Marcelo N. Allende B.
PROYECTISTA

Emilano R. Fernandez — Telef: 071 - 207 645
casi Padres Jesuitas — 0985 - 742 407
Bº Maria Auxiliadora - Enc. - Py — marallende01@hotmail.com

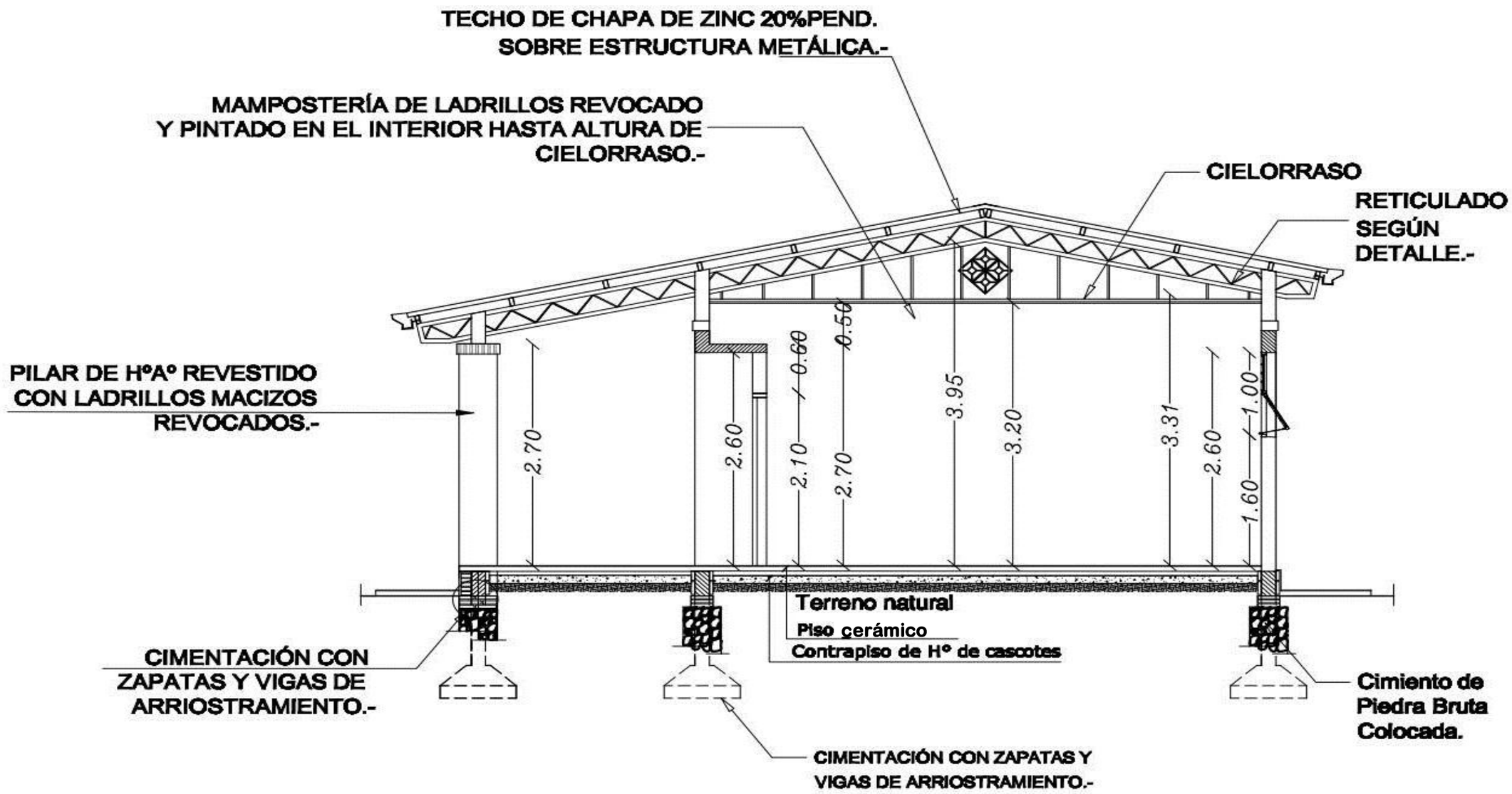

CORTE AA'__Esc.:1/75

LAMINA
04

Juntos Avanzamos por una Edelira Mejor…

Nicacio Franco Verdun – Intendente Municipal (2.015 – 2.020)

Proyecto:

Aula con techo de zing

Esc. Bás. N° 7118 "18 de Agosto" - Edelira Km 74

Arq. Marcelo N. Allende B.
PROYECTISTA

Emilano R. Fernandez — Telef: 071 - 207 645
casi Padres Jesuitas — 0985 - 742 407
Bº Maria Auxiliadora - Enc. - Py — marallende01@hotmail.com

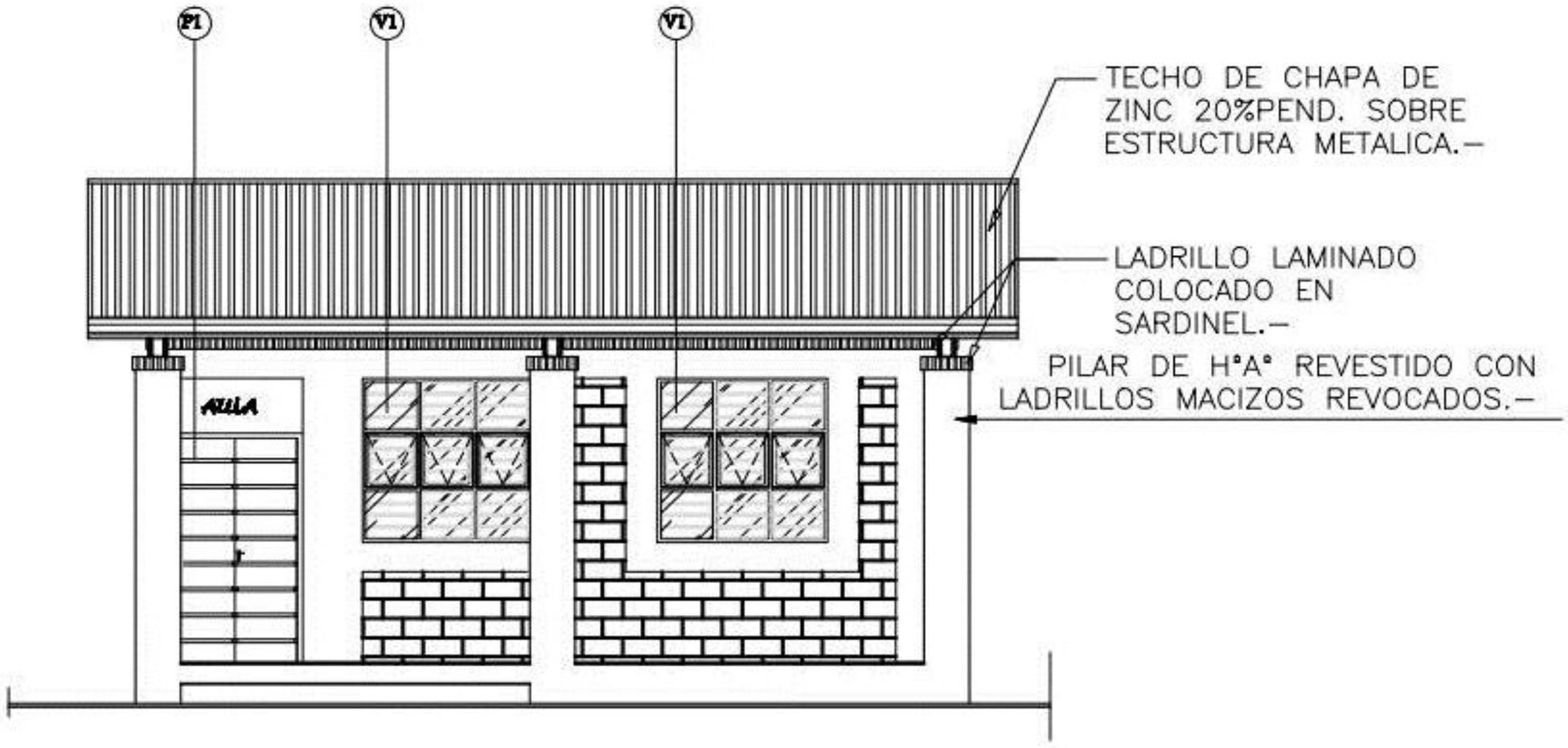

FACHADA FRONTAL__Esc.:1/100

LAMINA
05

Juntos Avanzamos por una Edelira Mejor…

Nicacio Franco Verdun – Intendente Municipal (2.015 – 2.020)

Proyecto:

Aula con techo de zing

Esc. Bás. N° 7118 "18 de Agosto" - Edelira Km 74

Arq. Marcelo N. Allende B.
PROYECTISTA

Emilano R. Fernandez
casi Padres Jesuitas
Bº Maria Auxiliadora - Enc. - Py

Telef: 071 - 207 645
0985 - 742 407
marallende01@hotmail.com

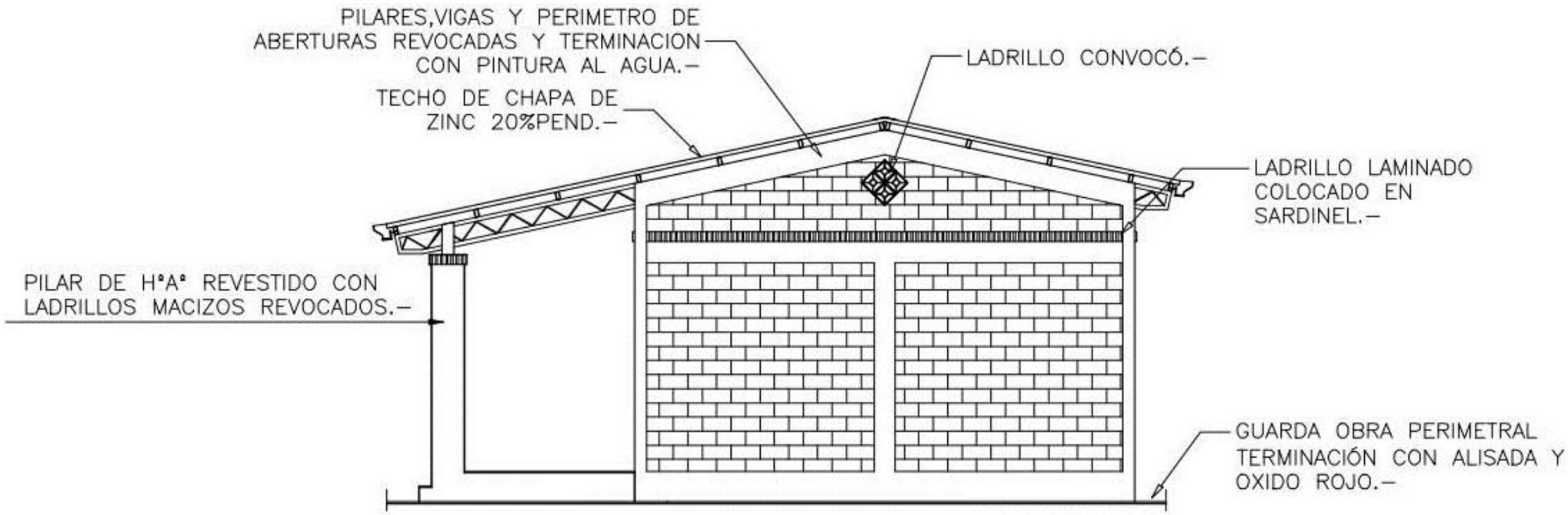

FACHADA LATERAL__Esc.:1/100

LAMINA
06

Juntos Avanzamos por una Edelira Mejor…

Nicacio Franco Verdun – Intendente Municipal (2.015 – 2.020)

Proyecto:

Aula con techo de zing

Esc. Bás. N° 7118 "18 de Agosto" - Edelira Km 74

Arq. Marcelo N. Allende B.
PROYECTISTA

Emilano R. Fernandez
casi Padres Jesuitas
Bº Maria Auxiliadora - Enc. - Py

Telef: 071 - 207 645
0985 - 742 407
marallende01@hotmail.com

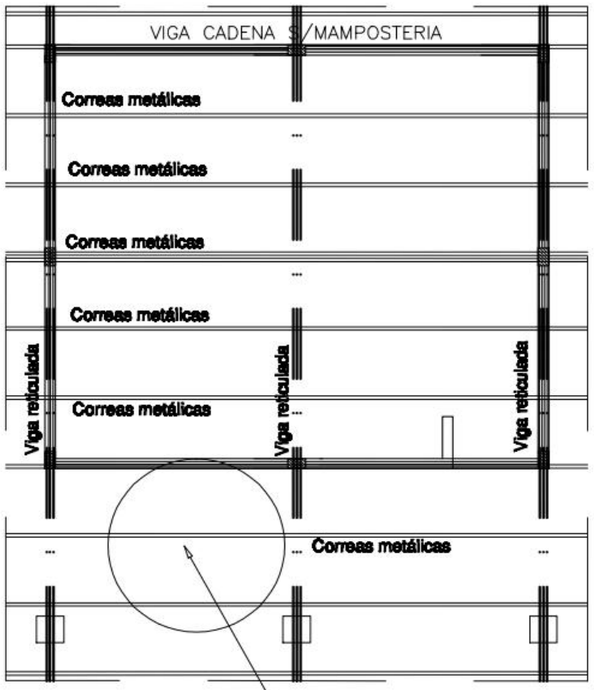

DETALLE DE CORREA TIPO

PERFIL "C" – 100x38x17 mm
e=2.00mm

ESC.:—— 1/10

DETALLE DE VIGA METALICA RETICULADA

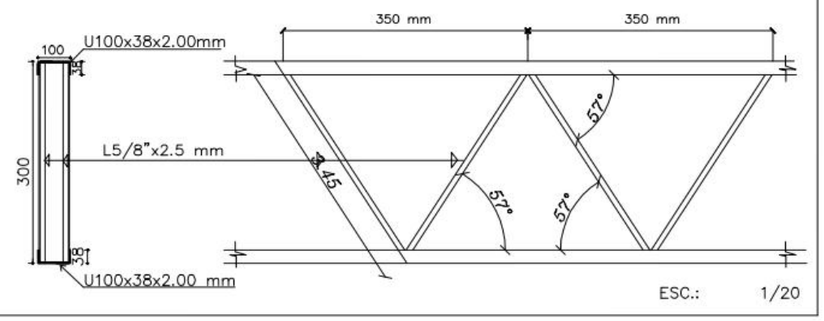

OBS.:LAS DIMENSIONES FINALES DE ESTRUCTURAS METALICAS ESTAN SUJETAS AL CALCULO.

LAMINA
07

Juntos Avanzamos por una Edelira Mejor…

Nicacio Franco Verdun – Intendente Municipal (2.015 – 2.020)

Proyecto:

Aula con techo de zing

Esc. Bás. N° 7118 "18 de Agosto" - Edelira Km 74

Arq. Marcelo N. Allende B.
PROYECTISTA

Emilano R. Fernandez — Telef: 071 - 207 645
casi Padres Jesuitas — 0985 - 742 407
Bº Maria Auxiliadora - Enc. - Py — marallende01@hotmail.com

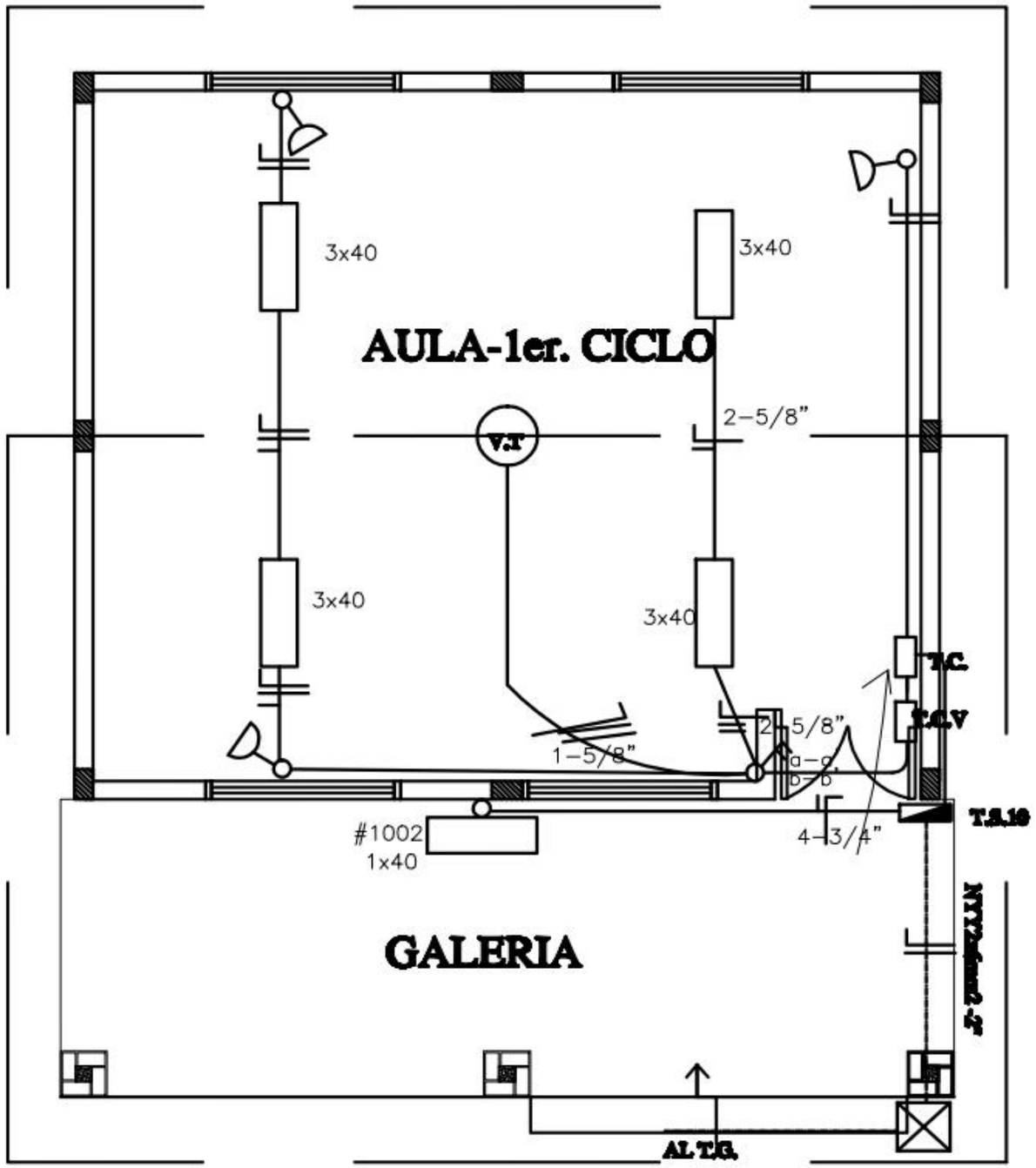

Observación:

*Los artefactos fluorescente son de 3x40W.
*Los artefactos fluorescentes deben ir colgados.
*Los condutores no acotados son de 2mm2.
*Los fluorescentes deben tener capacitores.
*Los TC son tableros de comando de luces y tomas.
*Los TCV son tableros de comando de ventiladores.

LAMINA
08

Juntos Avanzamos por una Edelira Mejor...

Nicacio Franco Verdun – Intendente Municipal (2.015 – 2.020)

Proyecto:

Aula con techo de zing

Esc. Bás. N° 7118 "18 de Agosto" - Edelira Km 74

Arq. Marcelo N. Allende B.
PROYECTISTA

Emilano R. Fernandez
casi Padres Jesuitas
Bº Maria Auxiliadora - Enc. - Py

Telef: 071 - 207 645
0985 - 742 407
marallende01@hotmail.com

ENCADENADO SUPERIOR PARA MURO DE 0.15

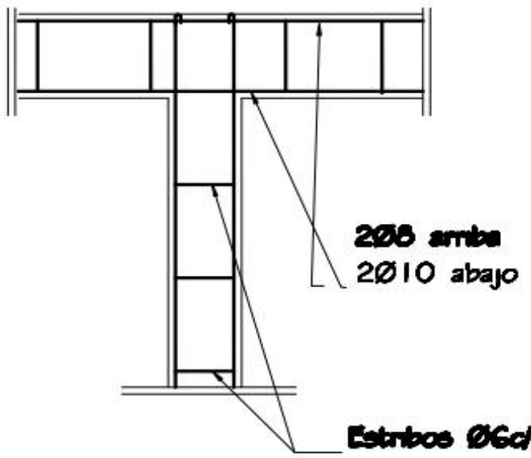

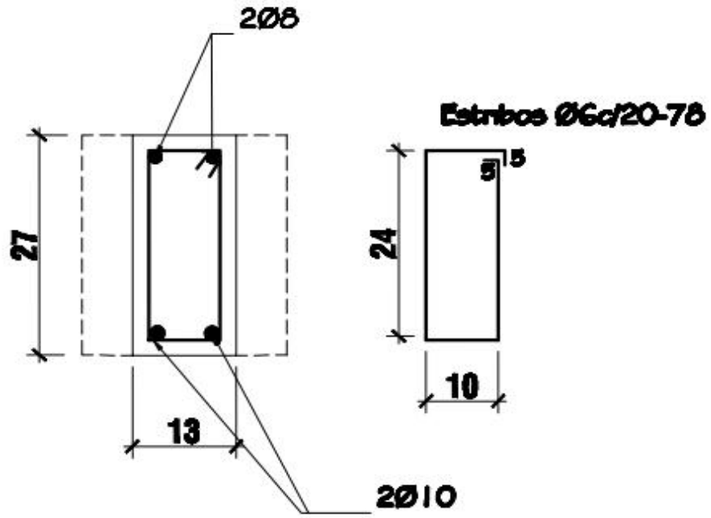

LAMINA
09

Juntos Avanzamos por una Edelira Mejor…

Nicacio Franco Verdun – Intendente Municipal (2.015 – 2.020)

Proyecto:

Aula con techo de zing

Esc. Bás. N° 7118 "18 de Agosto" - Edelira Km 74

Arq. Marcelo N. Allende B.
PROYECTISTA

Emilano R. Fernandez
casi Padres Jesuitas
Bº Maria Auxiliadora - Enc. - Py

Telef: 071 - 207 645
0985 - 742 407
marallende01@hotmail.com

VENTANA TIPO PROYECTANTE-V1

ESC. 1/50

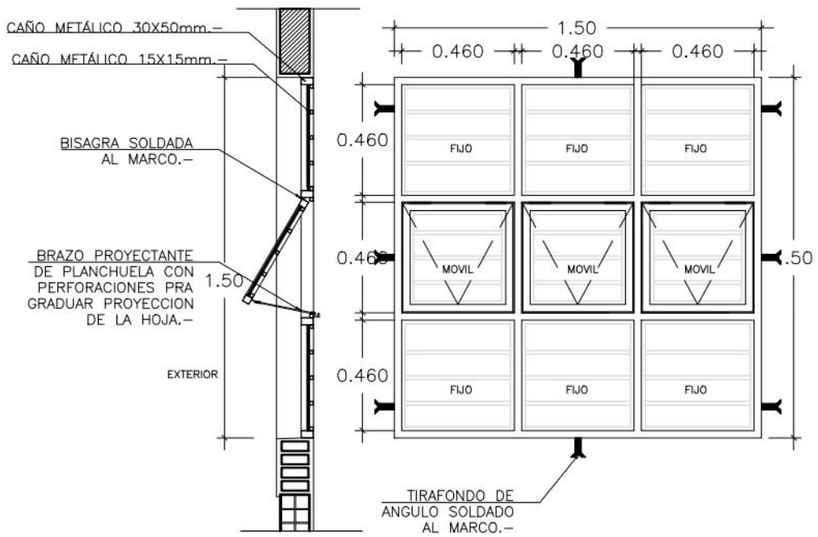

VENTANA TIPO PROYECTANTE-V2

ESC. 1/50

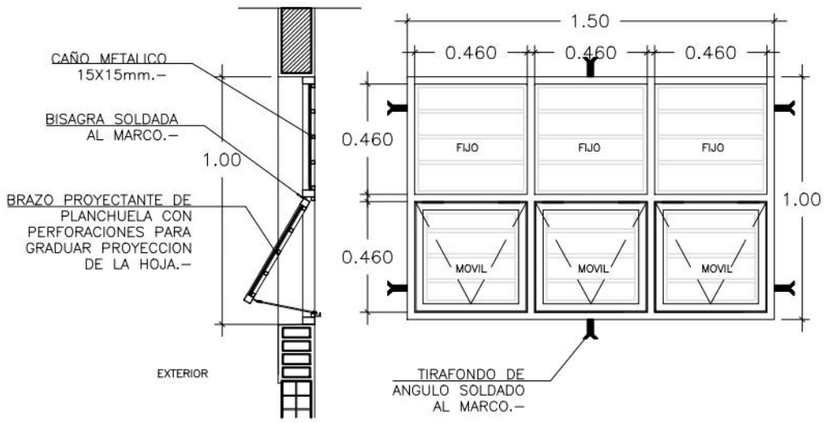

CORTE VERTICAL

Detalle de Aberturas Esc. 1/25

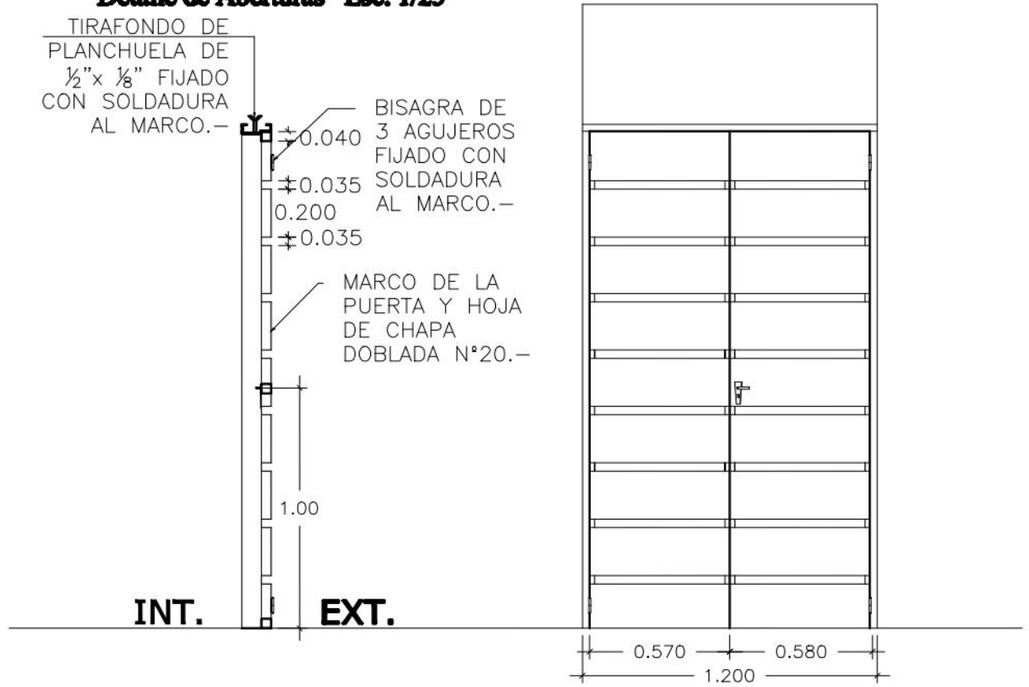

ALZADO

DETALLE DE MARCO

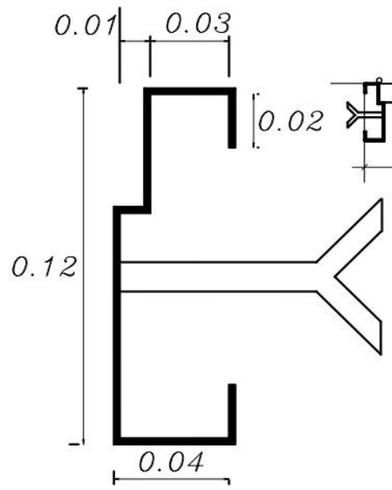

CORTE HORIZONTAL

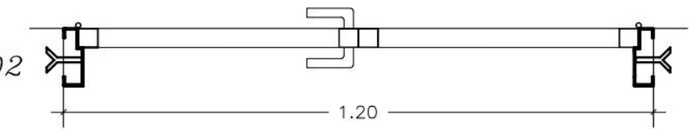

LAMINA
10

Juntos Avanzamos por una Edelira Mejor…

Nicacio Franco Verdun – Intendente Municipal (2.015 – 2.020)

Proyecto:

Aula con techo de zing

Esc. Bás. N° 7118 "18 de Agosto" - Edelira Km 74

Arq. Marcelo N. Allende B.
PROYECTISTA

Emilano R. Fernandez — Telef: 071 - 207 645
casi Padres Jesuitas — 0985 - 742 407
Bº Maria Auxiliadora - Enc. - Py — marallende01@hotmail.com

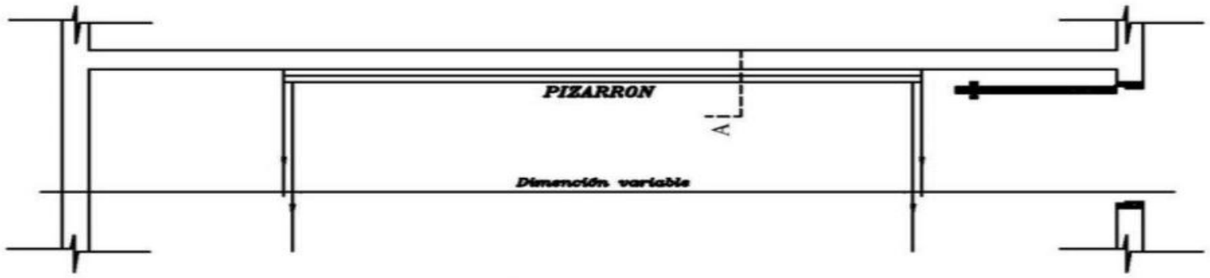

UBICACIÓN DEL PIZARRÓN

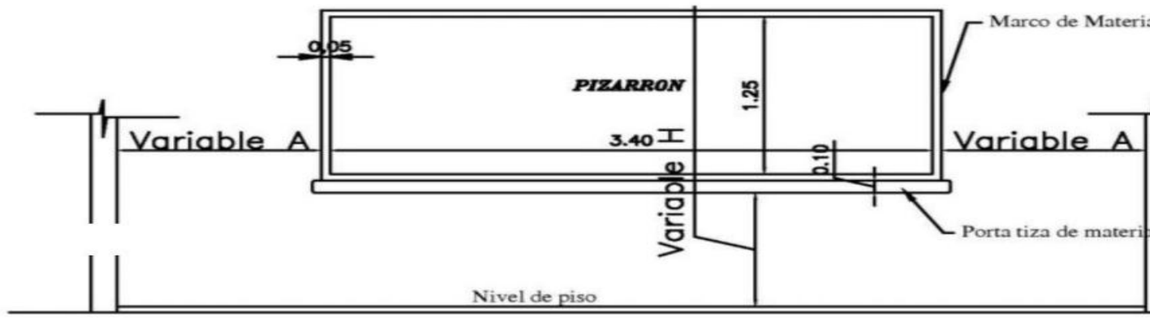

ALZADO FRONTAL

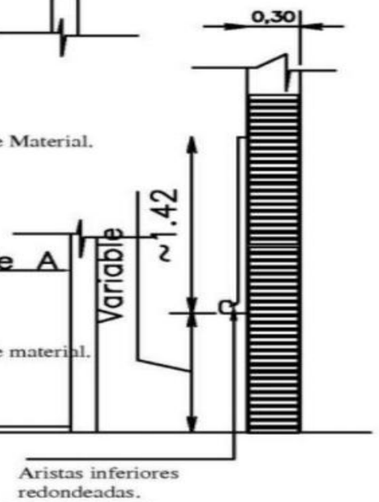

CORTE A

CONSTRUCCION DE PIZARRON EMPOTRADO EN MURO

ESPECIFICACIONES TECNICAS

* 1- Sobre el muro de ladrillo marcar las dimenciones recomendadas preparar el marco de material y porta tiza con ladrillos empotrados, revocados posteriormente con mortero, cemento-arena(1:3), dandole una terminación redondeada en las aristas interiores.

* 2- En la zona de pizarrón propiamente, aplicar una azotada con hidrófugo(ceresita), posteriormente revoque con mortero cemento-arena(1:3), y aplicación de tres manos de enduido plastico, con textura de terminación luego de la cantidad de alizado necesarios.

* 3- Aplicar sellador o fijador plástico, posteriormente aplicar tres manos de pintura sintética para pizarrón color verde pizarra, en el marco y portatiza luego del mismo proseso pintura sitéticas color gris.

OBSERVACION

* 1- PARA ESCUELA	* 2- PARA COLEGIO
A 1.15 mts.	A 1.70 mts.
H 0.70 mts.	H 0.80 mts.

LAMINA
11

Juntos Avanzamos por una Edelira Mejor…

Nicacio Franco Verdun – Intendente Municipal (2.015 – 2.020)

Proyecto:

Aula con techo de zing

Esc. Bás. N° 7118 "18 de Agosto" - Edelira Km 74

Arq. Marcelo N. Allende B.
PROYECTISTA

Emilano R. Fernandez
casi Padres Jesuitas
Bº Maria Auxiliadora - Enc. - Py

Telef: 071 - 207 645
0985 - 742 407
marallende01@hotmail.com