PROPUESTA DE DISEÑO MOBILIARIO DE DIRECCIÓN EXTENSIÓN UNIVERSITARIA

VISTA FRONTAL

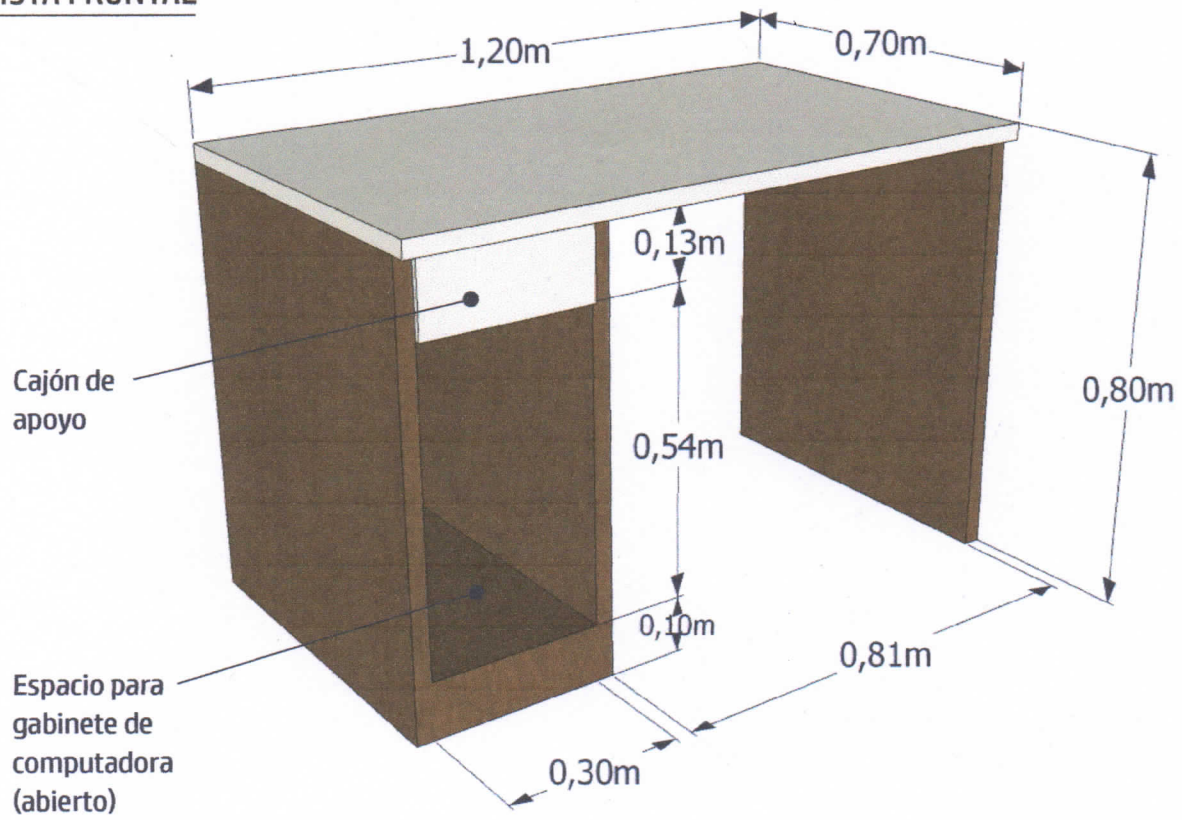

VISTA POSTERIOR

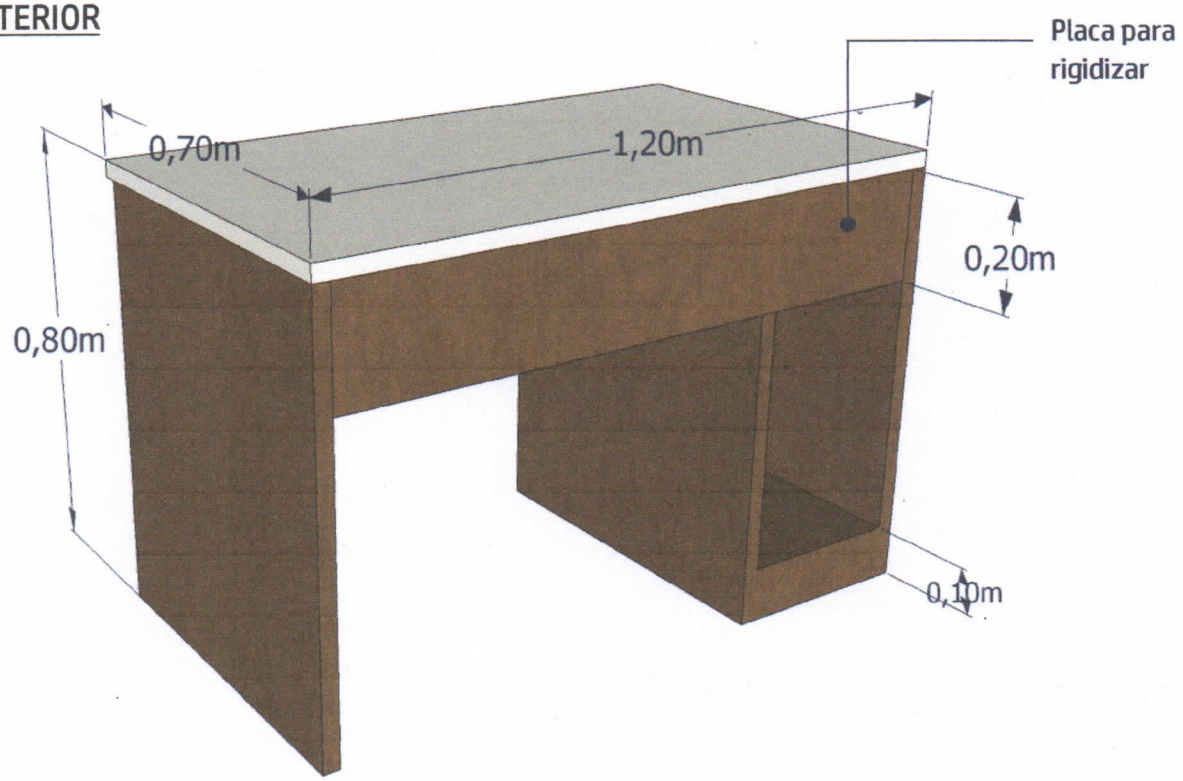

MATERIALES

MADERA BARNIZADA

MADERA CON REVESTIMIENTO DE FÓRMICA