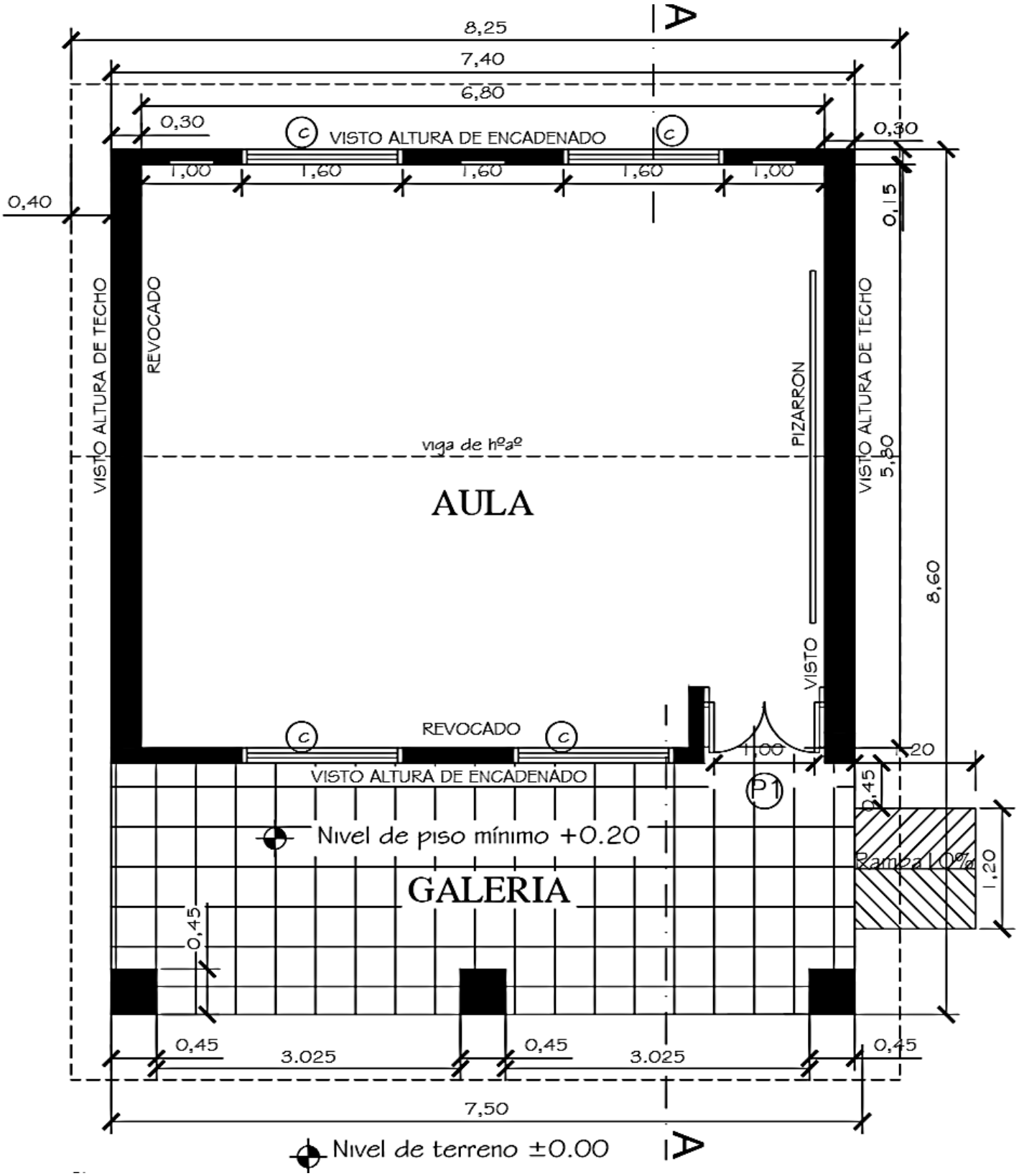

PLANTA CONSTRUCTIVA

MUNICIPALIDAD DE SAN RAFAEL DEL PARANA 01

PROYECTO: CONSTRUCCION DE 1 AULA
INSTITUCION: ESCUELA BASICA NRO 3271 SAN LUIS GONZGA
DIRECCION: SAN RAFAEL DEL PARANA

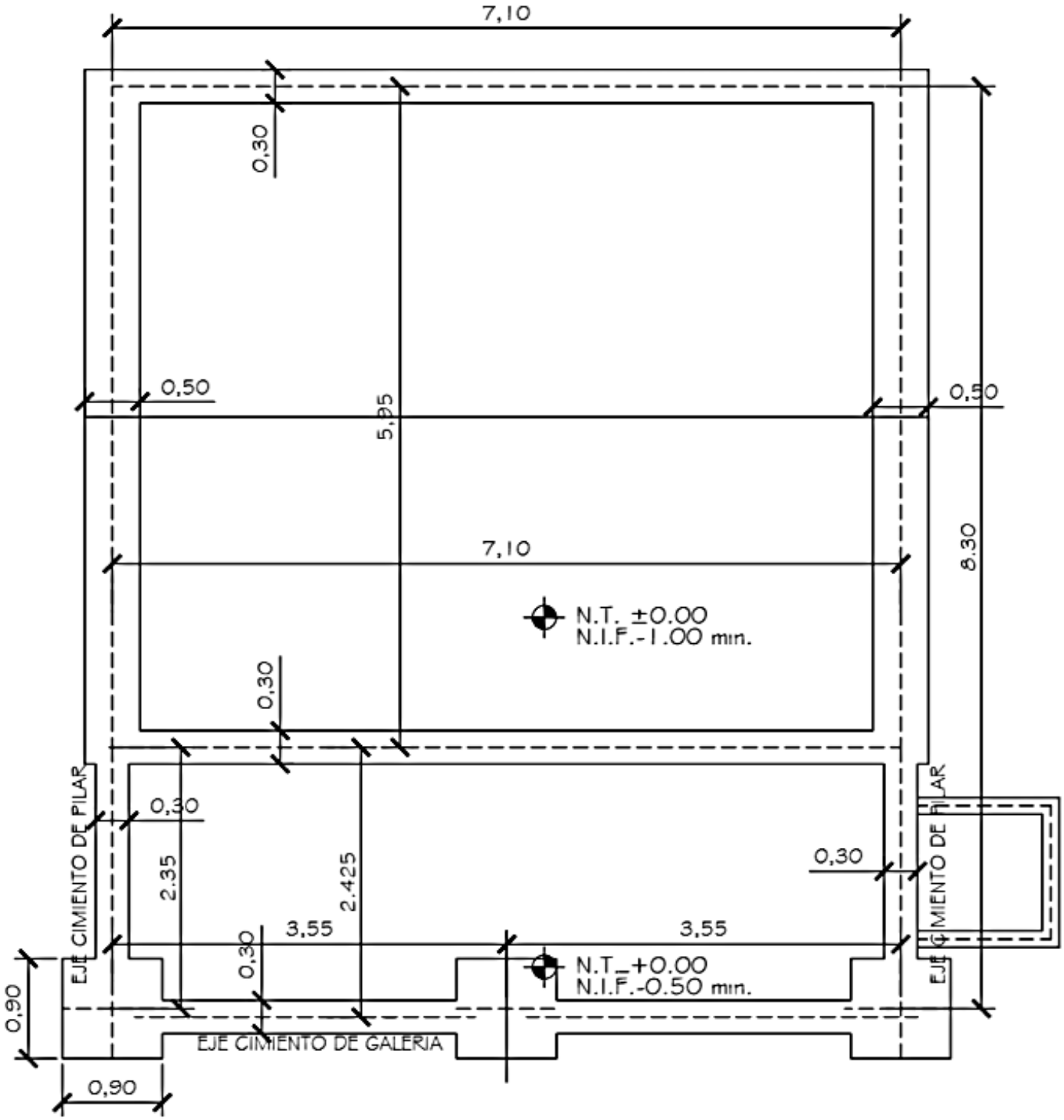

PLANTA DE FUNDACION

MUNICIPALIDAD DE SAN RAFAEL DEL PARANA 02

PROYECTO: CONSTRUCCION DE 1 AULA
INSTITUCION: ESCUELA BASICA NRO 3271 SAN LUIS GONZGA
DIRECCION: SAN RAFAEL DEL PARANA

DETALLE CIMENTACION

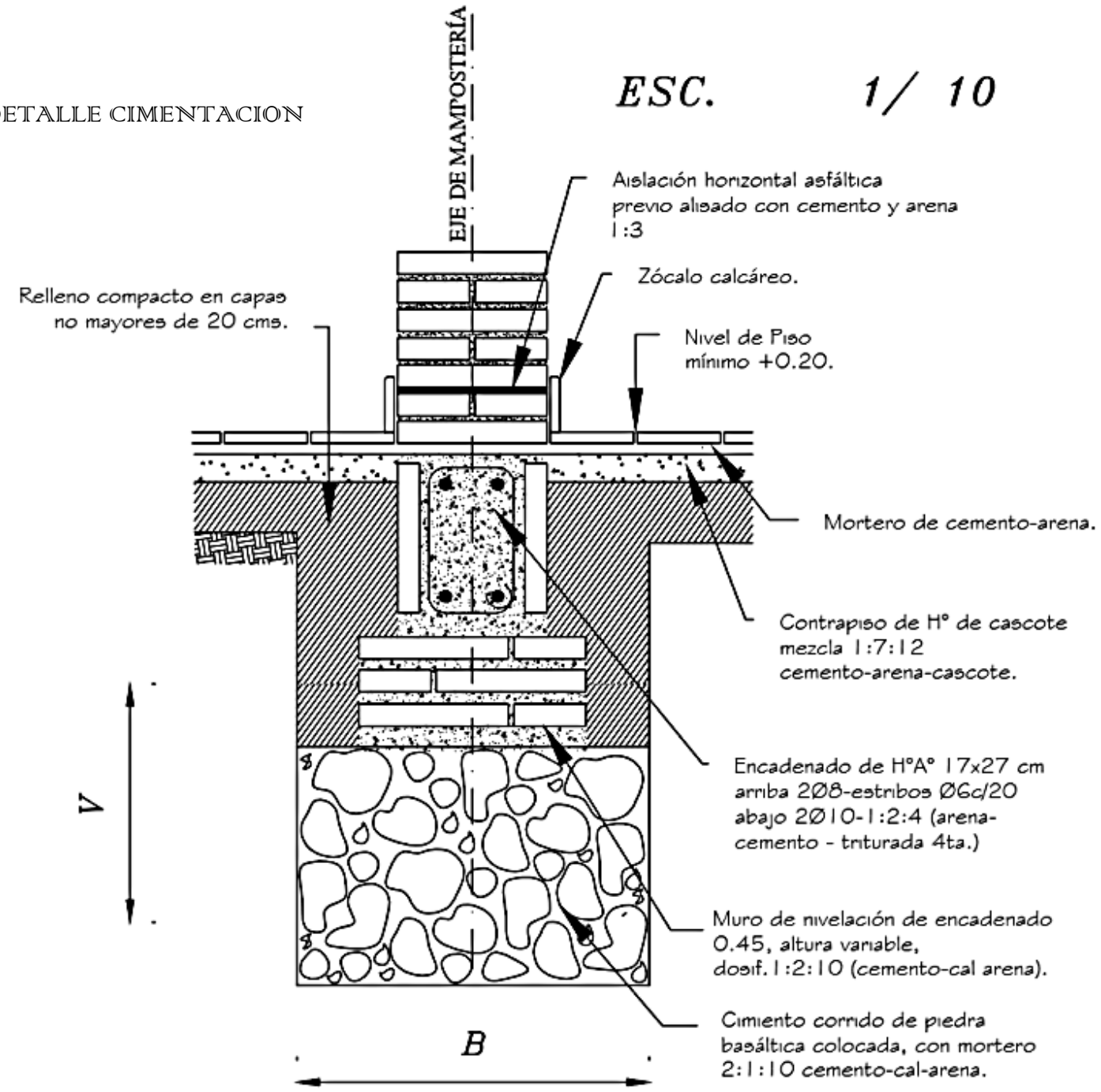

Obs.:

V = variable

B = ancho de cimentación

PROYECTO: CONSTRUCCION DE 1 AULA
INSTITUCION: ESCUELA BASICA NRO 3271 SAN LUIS GONZGA
DIRECCION: SAN RAFAEL DEL PARANA

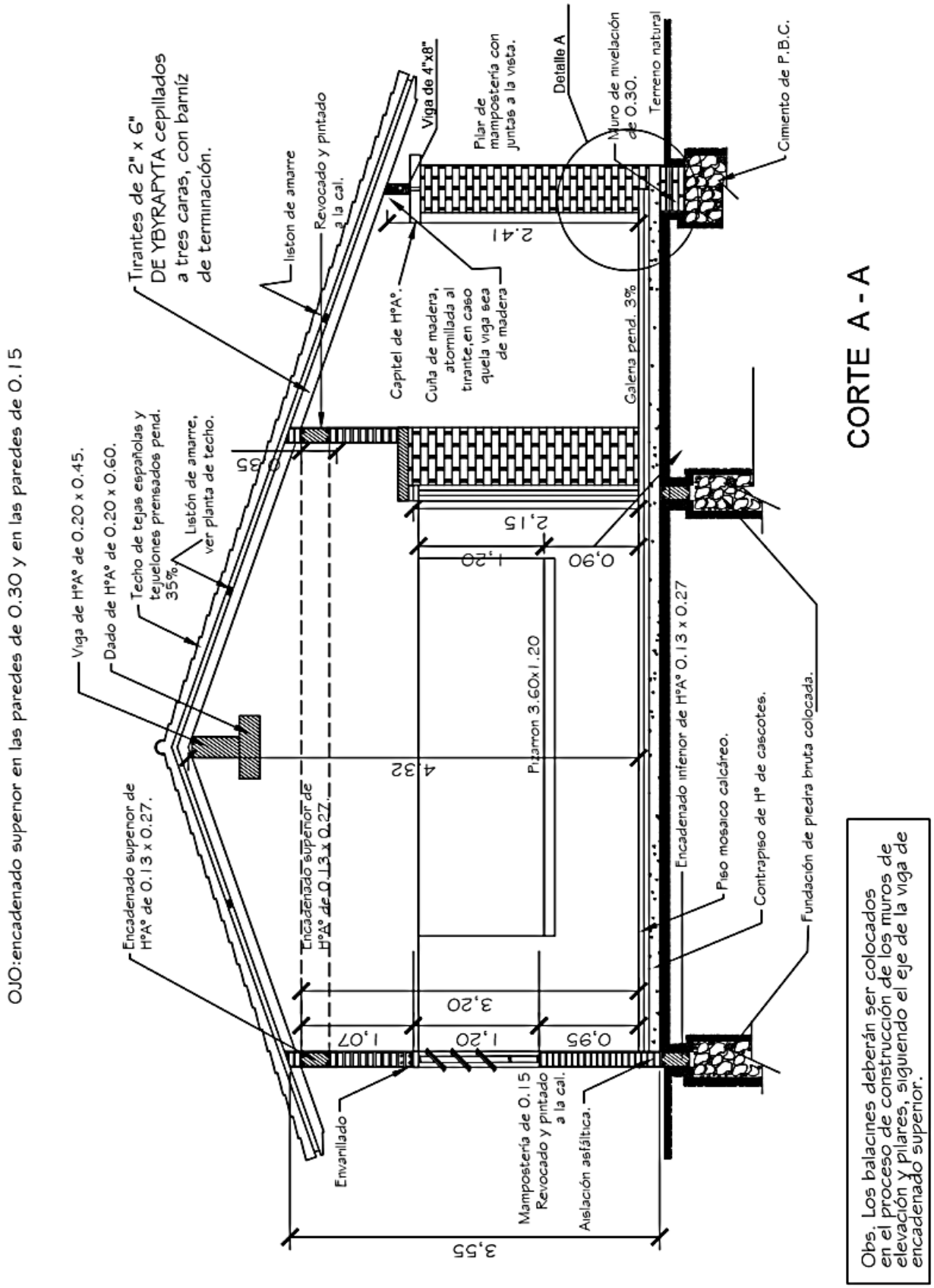

PROYECTO: CONSTRUCCION DE 1 AULA
INSTITUCION: ESCUELA BASICA NRO 3271 SAN LUIS GONZGA
DIRECCION: SAN RAFAEL DEL PARANA

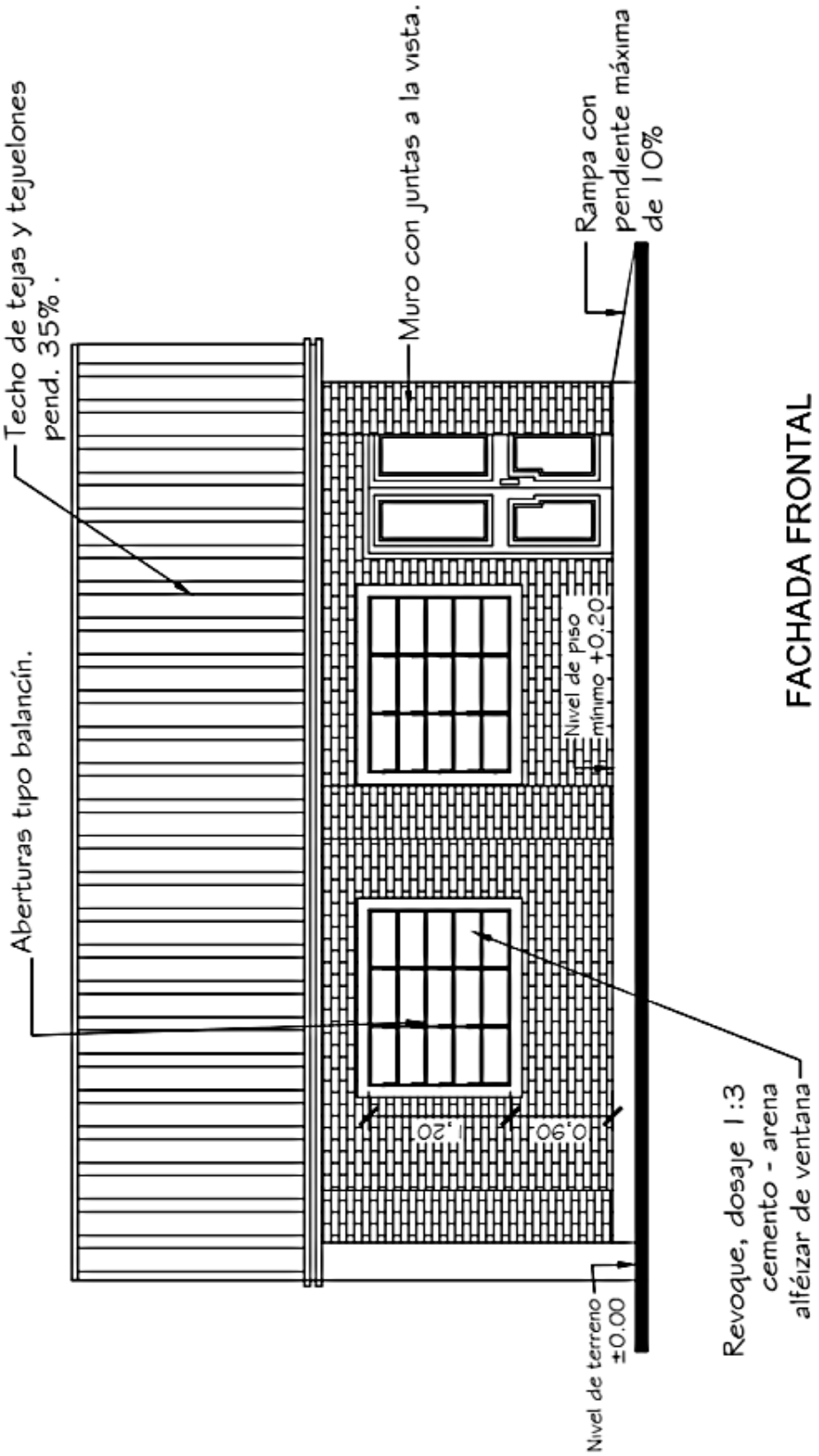

PROYECTO: CONSTRUCCION DE 1 AULA
INSTITUCION: ESCUELA BASICA NRO 3271 SAN LUIS GONZGA
DIRECCION: SAN RAFAEL DEL PARANA

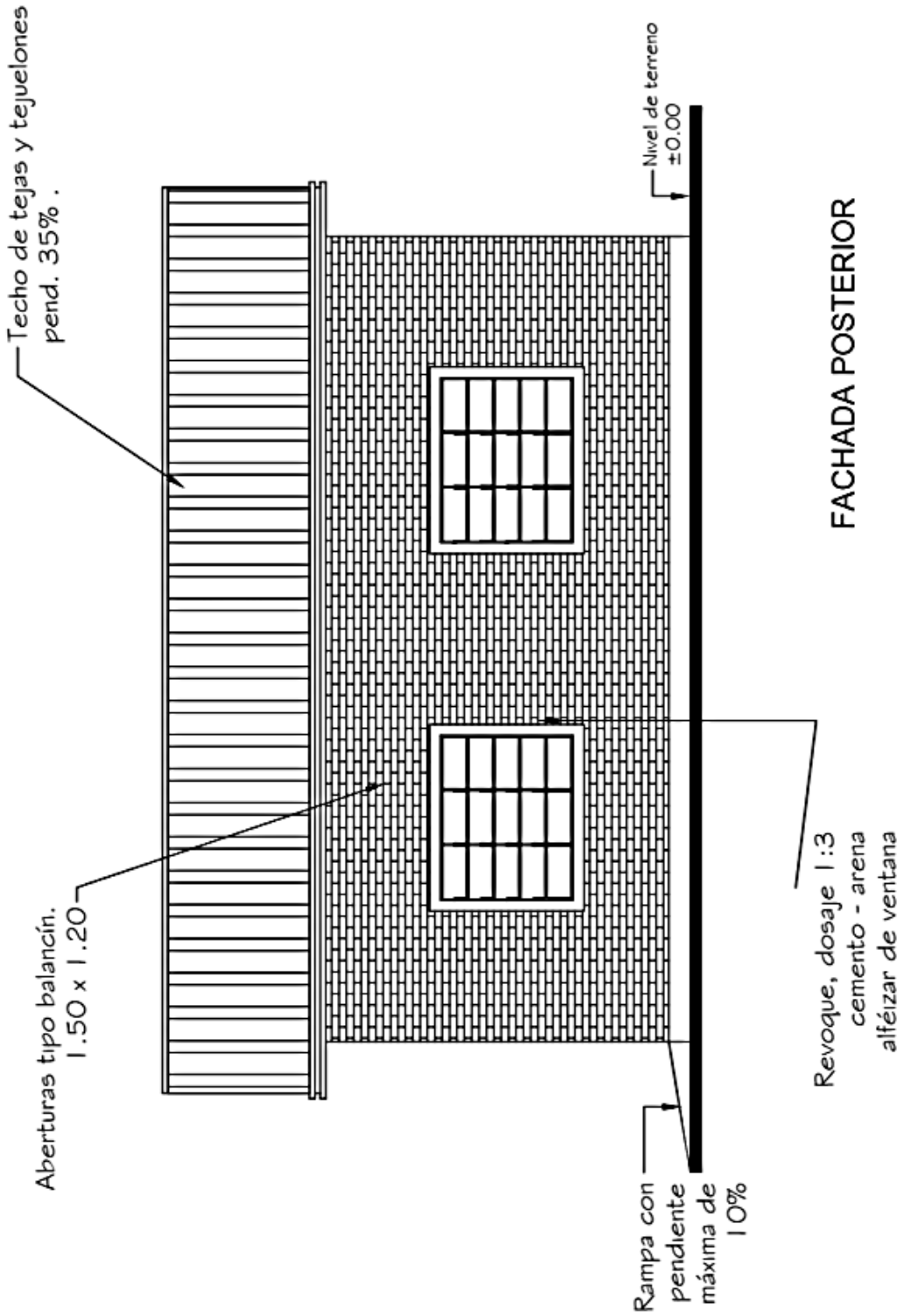

PROYECTO: CONSTRUCCION DE 1 AULA
INSTITUCION: ESCUELA BASICA NRO 3271 SAN LUIS GONZGA
DIRECCION: SAN RAFAEL DEL PARANA

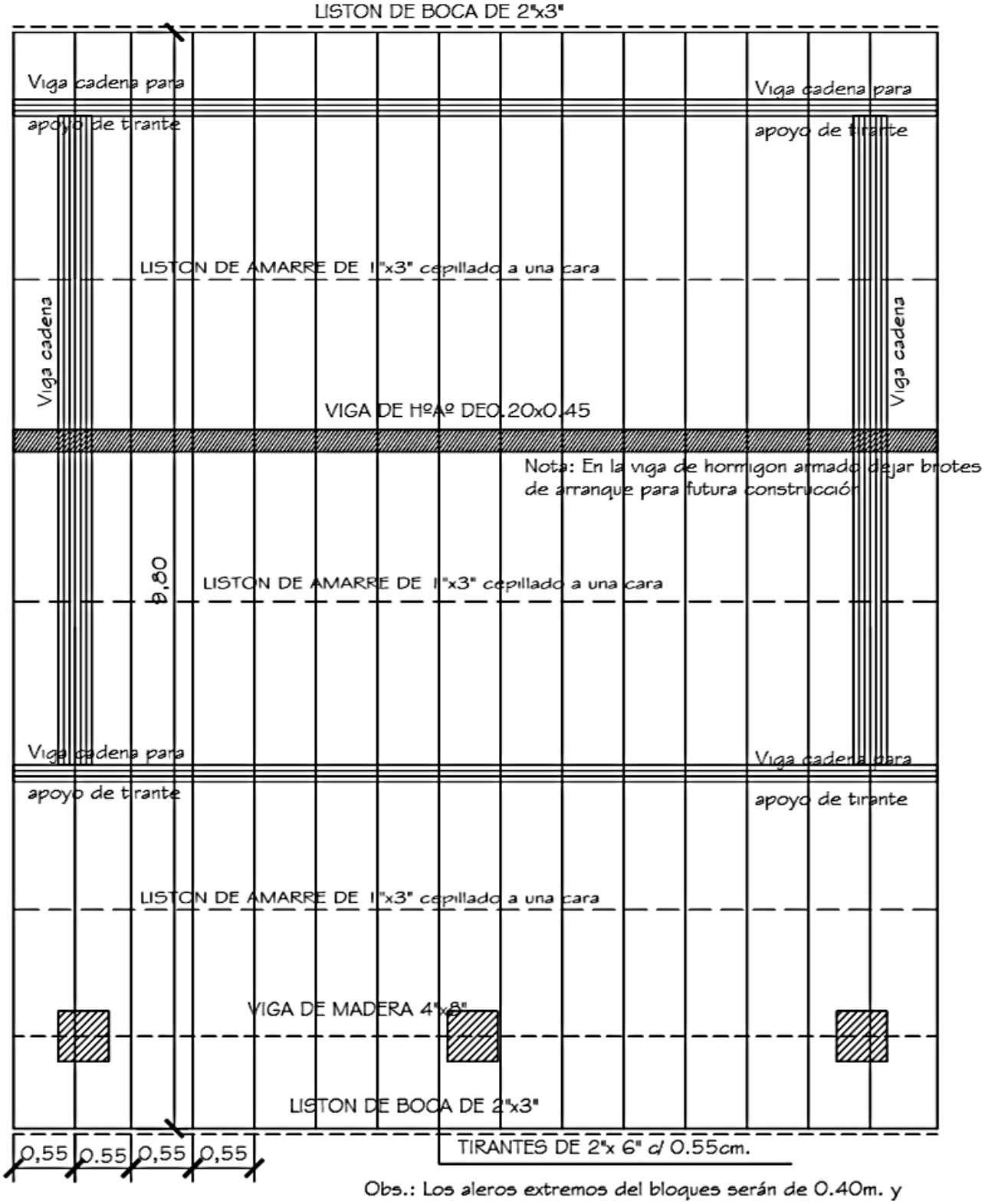

Obs.: Los aleros extremos del bloques serán de 0.40m. y los aleros longitudinales del bloque serán de 0.70m., contados del lado de la galeria apartir de la viga de apoyo del tirante, y en el opuesto apartir del muro.

PROYECTO: CONSTRUCCION DE 1 AULA
INSTITUCION: ESCUELA BASICA NRO 3271 SAN LUIS GONZGA
DIRECCION: SAN RAFAEL DEL PARANA

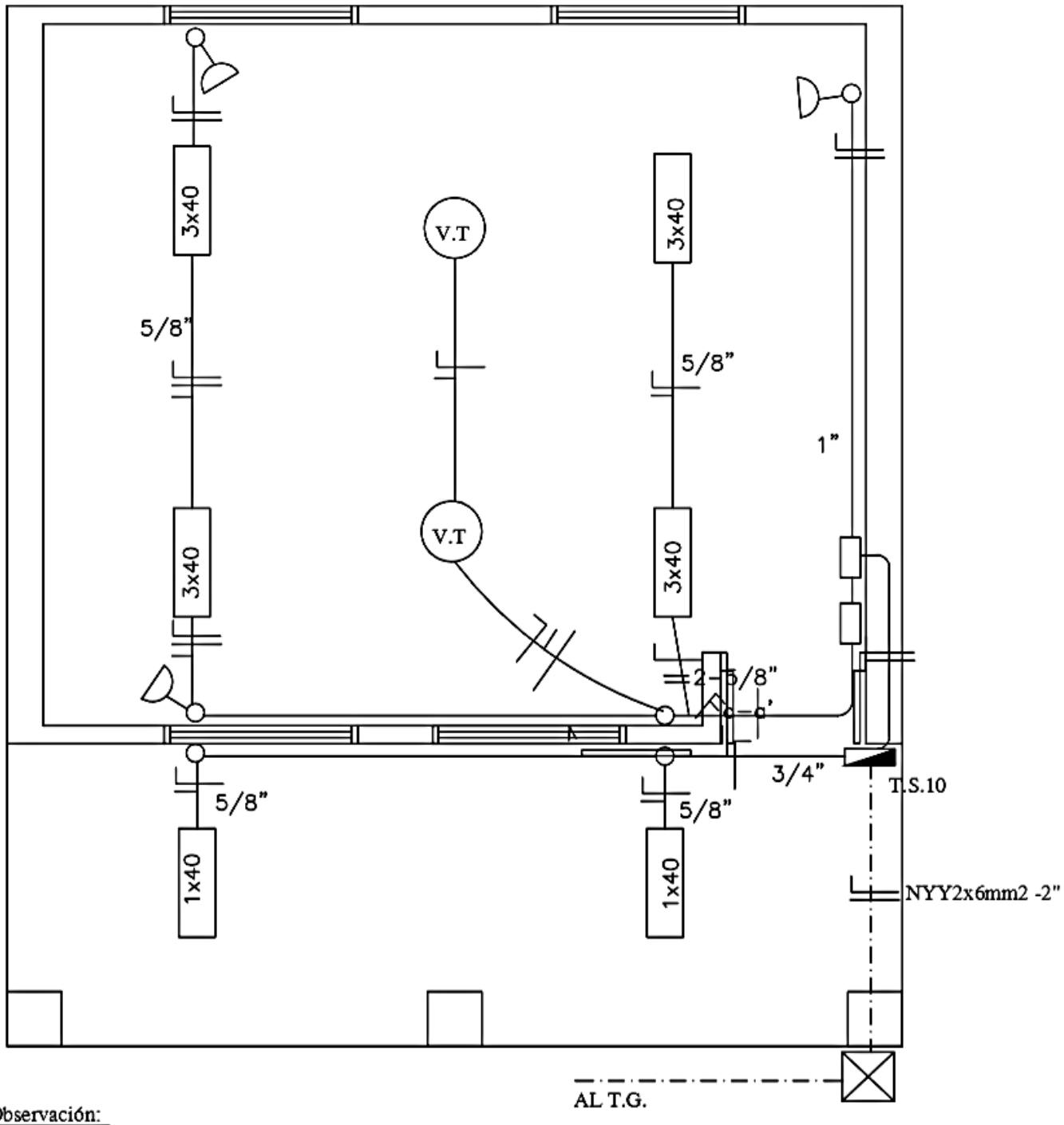

Observación:

*Los artefactos fluorescente son de 3x40W.
*Los artefactos fluorescentes deben ir colgados.
*Los condutores no acotados son de 2mm2.
*Los fluorescentes deben tener capacitores.
*Los TC son tableros de comando de luces y tomas.
*Los TCV son tableros de comando de ventiladores.

PROYECTO: CONSTRUCCION DE 1 AULA
INSTITUCION: ESCUELA BASICA NRO 3271 SAN LUIS GONZGA
DIRECCION: SAN RAFAEL DEL PARANA

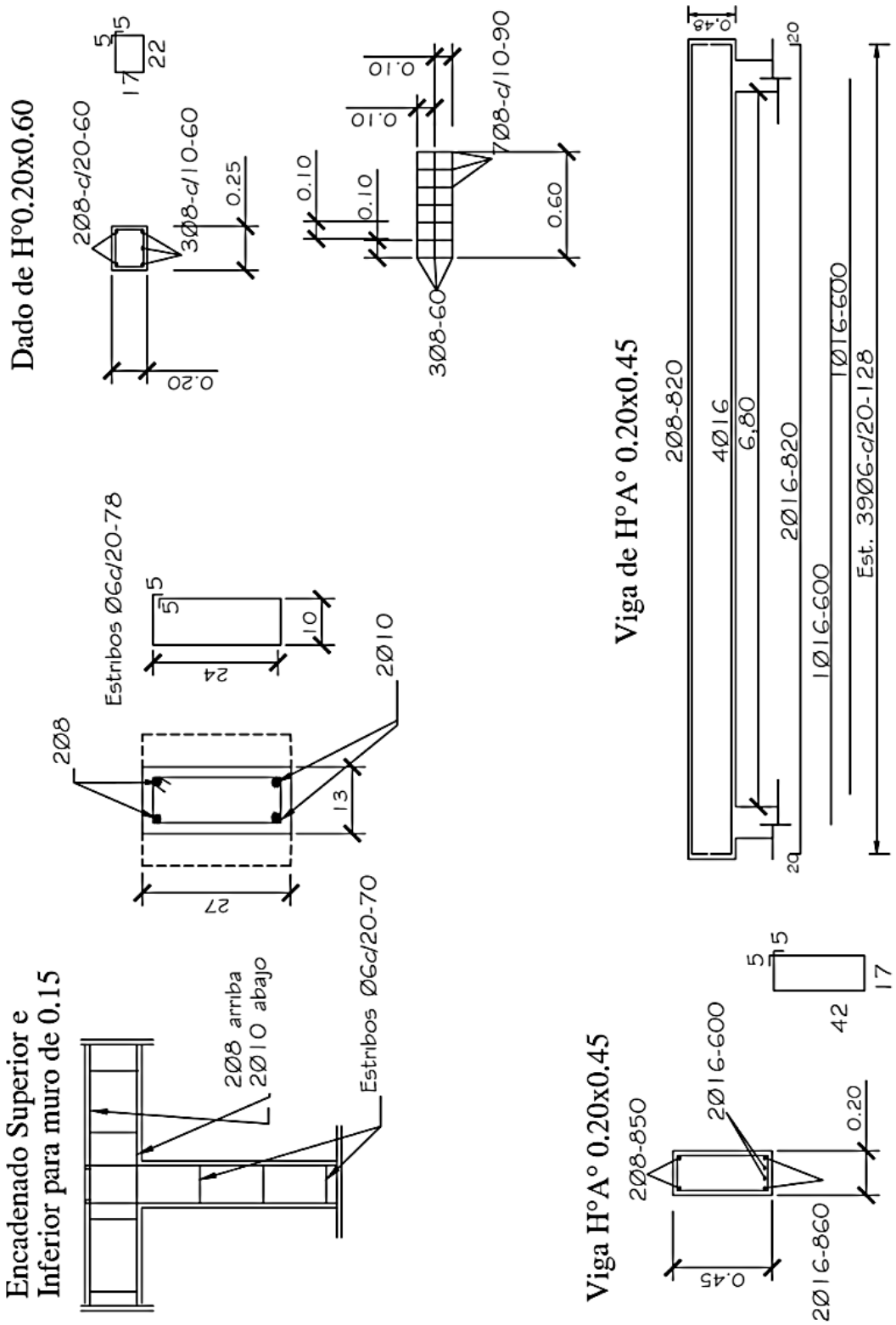

PROYECTO: CONSTRUCCION DE 1 AULA
INSTITUCION: ESCUELA BASICA NRO 3271 SAN LUIS GONZGA
DIRECCION: SAN RAFAEL DEL PARANA

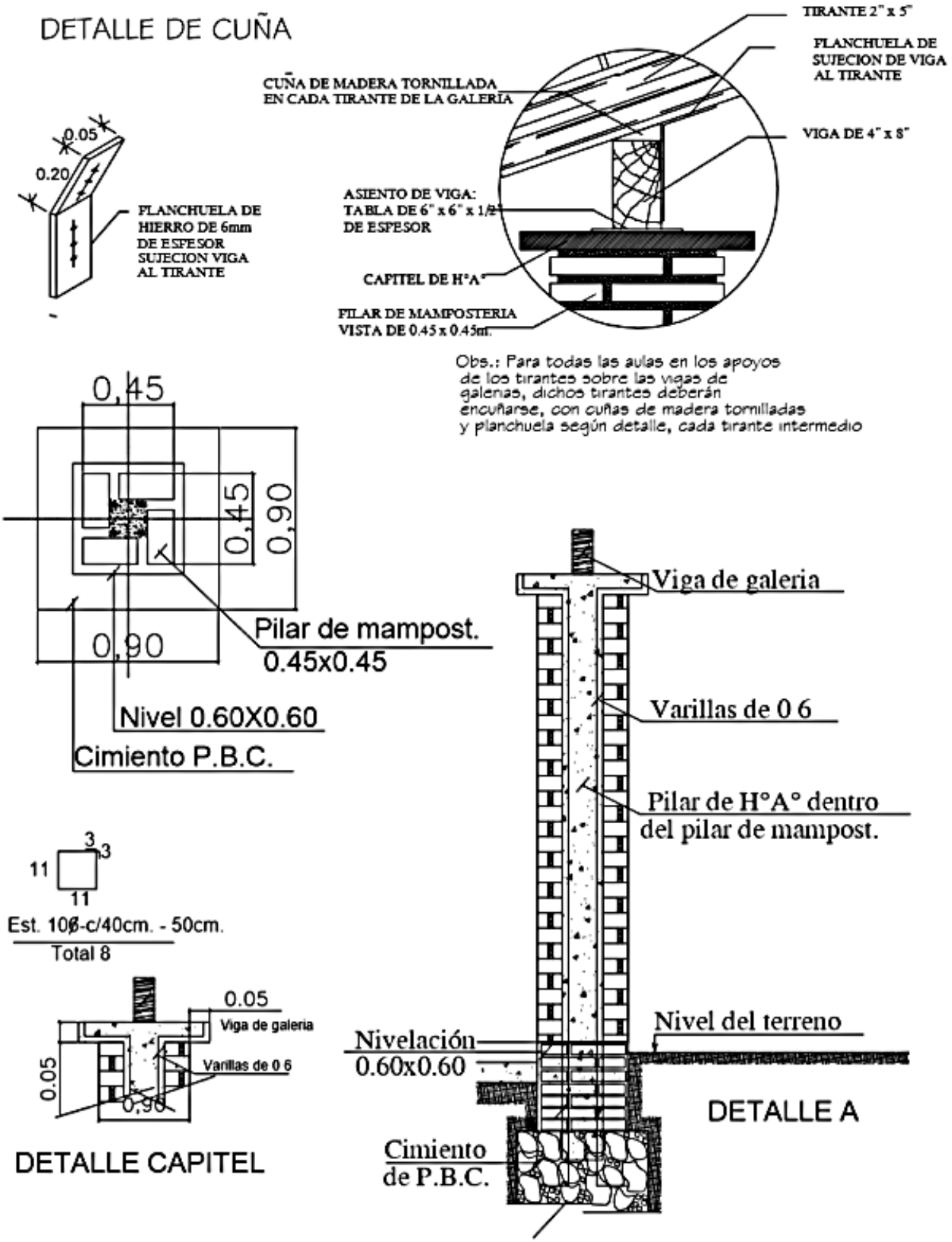

PROYECTO: CONSTRUCCION DE 1 AULA
INSTITUCION: ESCUELA BASICA NRO 3271 SAN LUIS GONZGA
DIRECCION: SAN RAFAEL DEL PARANA

DETALLE DADO DE Ho. .

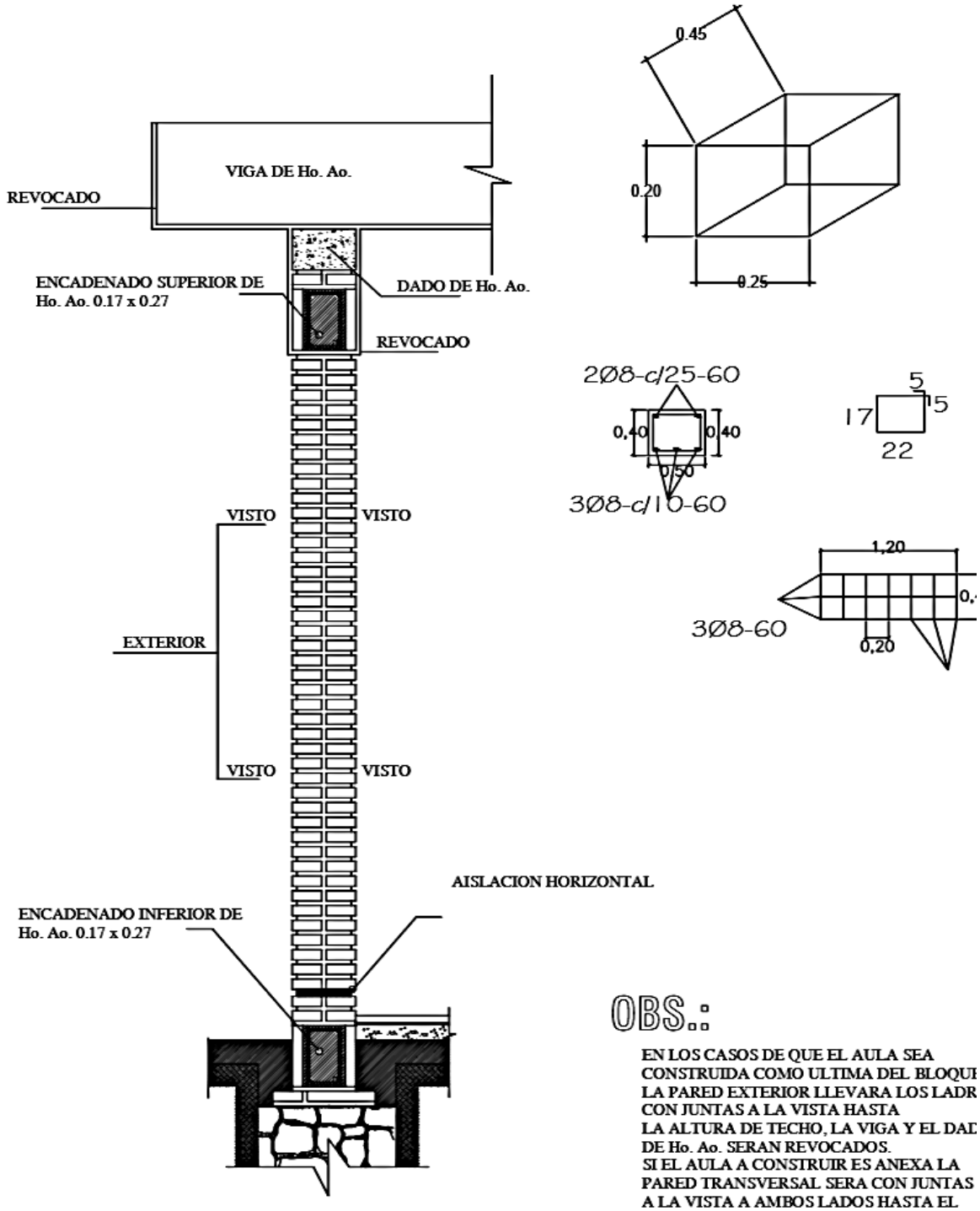

OBS.:

EN LOS CASOS DE QUE EL AULA SEA CONSTRUIDA COMO ULTIMA DEL BLOQUE LA PARED EXTERIOR LLEVARA LOS LADR CON JUNTAS A LA VISTA HASTA LA ALTURA DE TECHO, LA VIGA Y EL DAD DE Ho. Ao. SERAN REVOCADOS.
SI EL AULA A CONSTRUIR ES ANEXA LA PARED TRANSVERSAL SERA CON JUNTAS A LA VISTA A AMBOS LADOS HASTA EL ENCADENADO SUPERIOR Y REVOCADO HASTA EL TECHO, TAMBIEN LA VIGA Y EL

PROYECTO: CONSTRUCCION DE 1 AULA
INSTITUCION: ESCUELA BASICA NRO 3271 SAN LUIS GONZGA
DIRECCION: SAN RAFAEL DEL PARANA

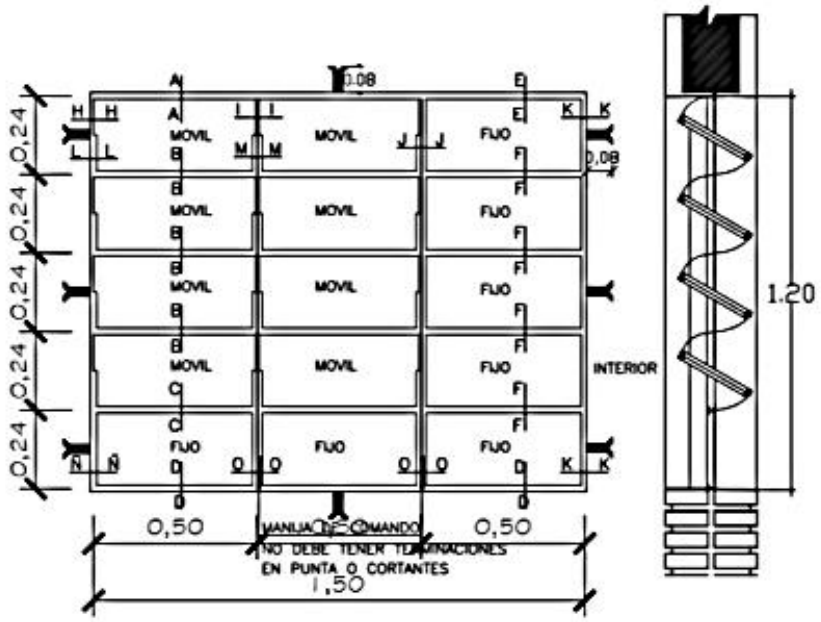

VENTANA BALANCIN

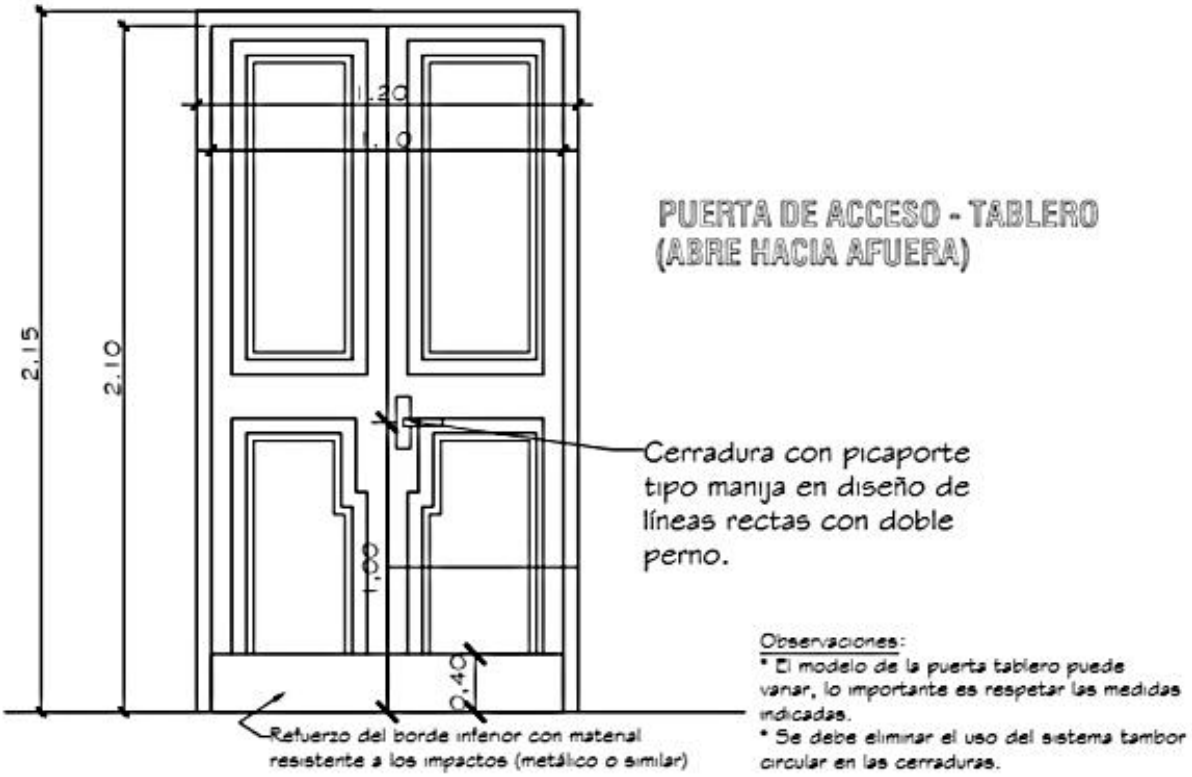

PUERTA DE ACCESO - TABLERO
(ABRE HACIA AFUERA)

PROYECTO: CONSTRUCCION DE 1 AULA
INSTITUCION: ESCUELA BASICA NRO 3271 SAN LUIS GONZGA
DIRECCION: SAN RAFAEL DEL PARANA

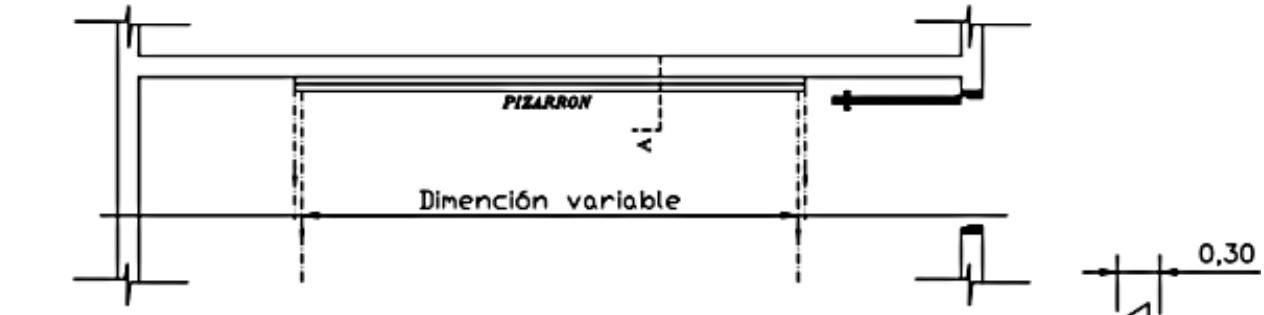

UBICACIÓN DEL PIZARRÓN

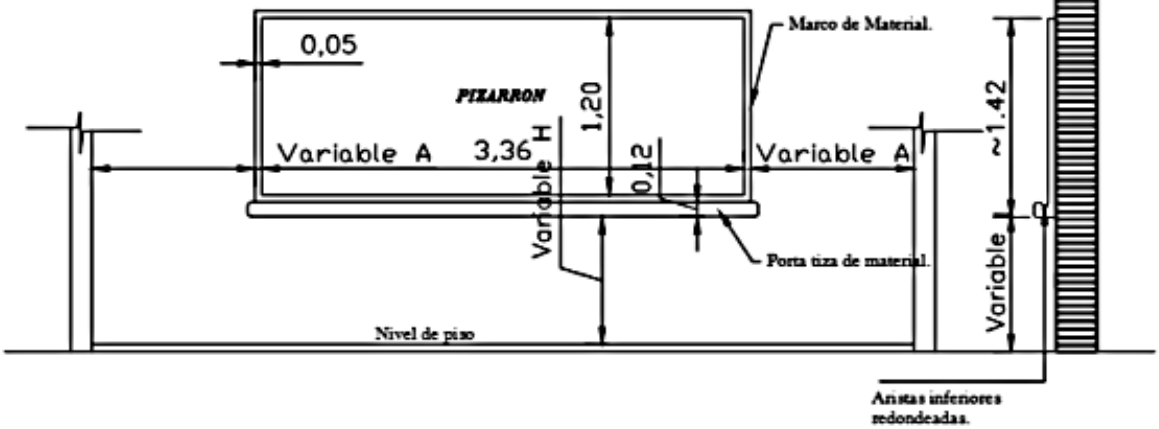

ALZADO FRONTAL

CORTE A

CONSTRUCCIÓN DE PIZARRON EMPOTRADO EN MURO

ESPECIFICACIONES TECNICAS

* 1- Sobre el muro de ladrillo marcar las dimenciones recomendadas preparar el marco de material y portatiza con ladrillos empotrados, revocados posteriormente con mortero, cemento-arena(1:3), dándole una terminación redondeada en las aristas interiores.

* 2- En la zona de pizarrón propiamente, aplicar una azotada con hidrófugo(ceresita), posteriormente revoque con mortero cemento-arena(1:3), y aplicación de tres manos de enduido plástico, con textura de terminación luego de la cantidad de alisado necesarios.

* 3- Aplicar sellador o fijador plástico, posteriormente aplicar tres manos de pintura sintética para pizarrón color verde pizarra, en el marco y portatiza luego del mismo proceso pintura sintéticas color gris.

OBSERVACION

* 1- PARA ESCUELA	* 2- PARA COLEGIO
A 1.15 mts.	A 1.70 mts.
H 0.70 mts.	H 0.80 mts.

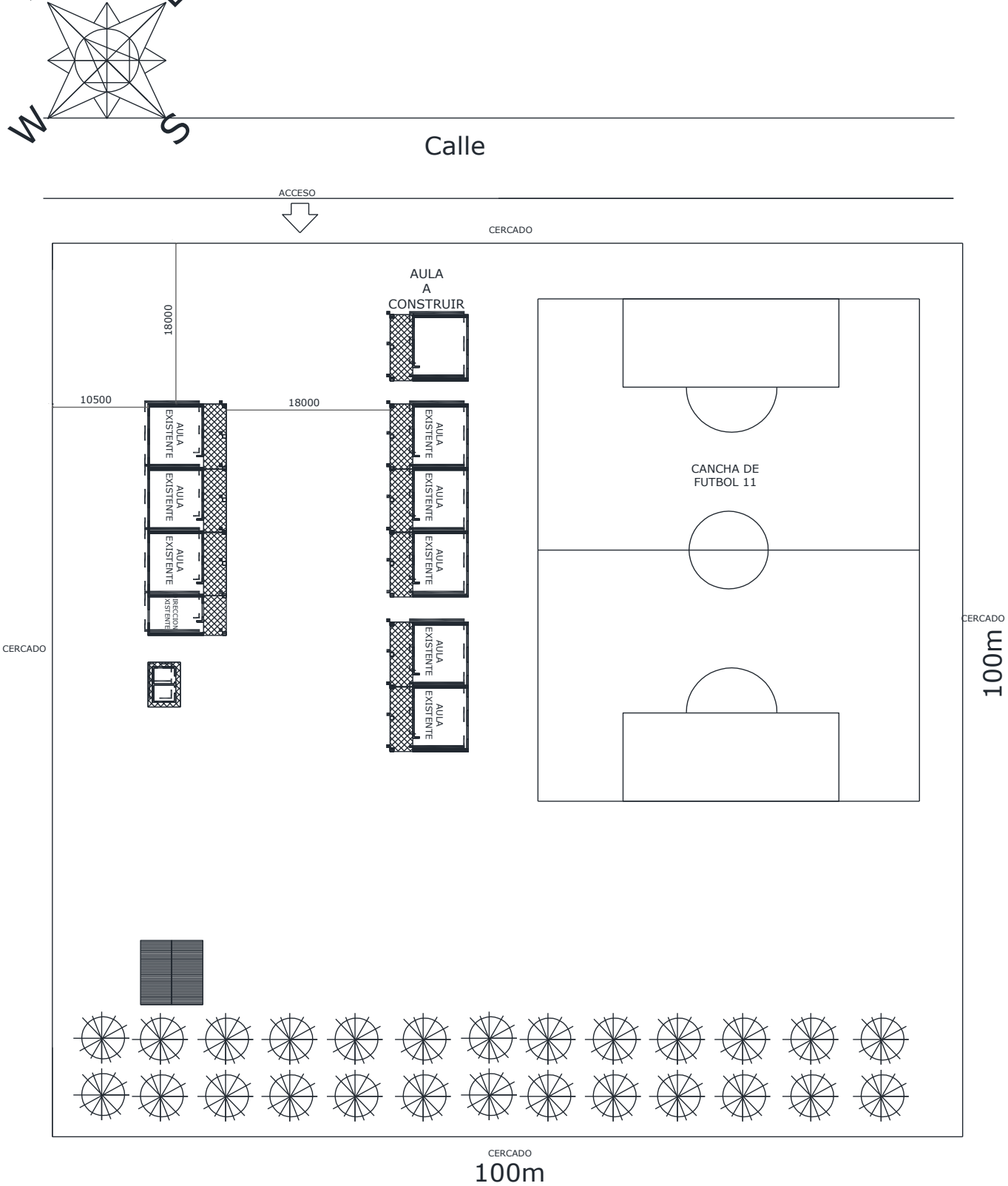

ESC. BASICA SAN LUIS GONZAGA
MACROLOCALIZACION

MUNICIPALIDAD DE SAN RAFAEL DEL PARANA

PROYECTO: CONSTRUCCION DE 1 AULA
INSTITUCION: ESCUELA BASICA NRO 3271 SAN LUIS GONZGA
DIRECCION: SAN RAFAEL DEL PARANA

AULA 5.80 X 6.80 CON TECHO DE TEJA