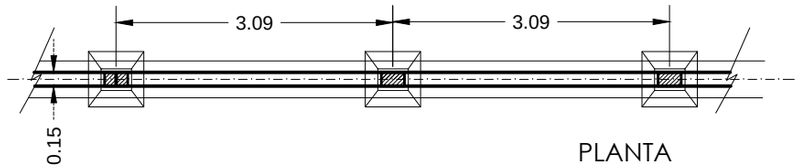

PLANTA
esc. 1:75

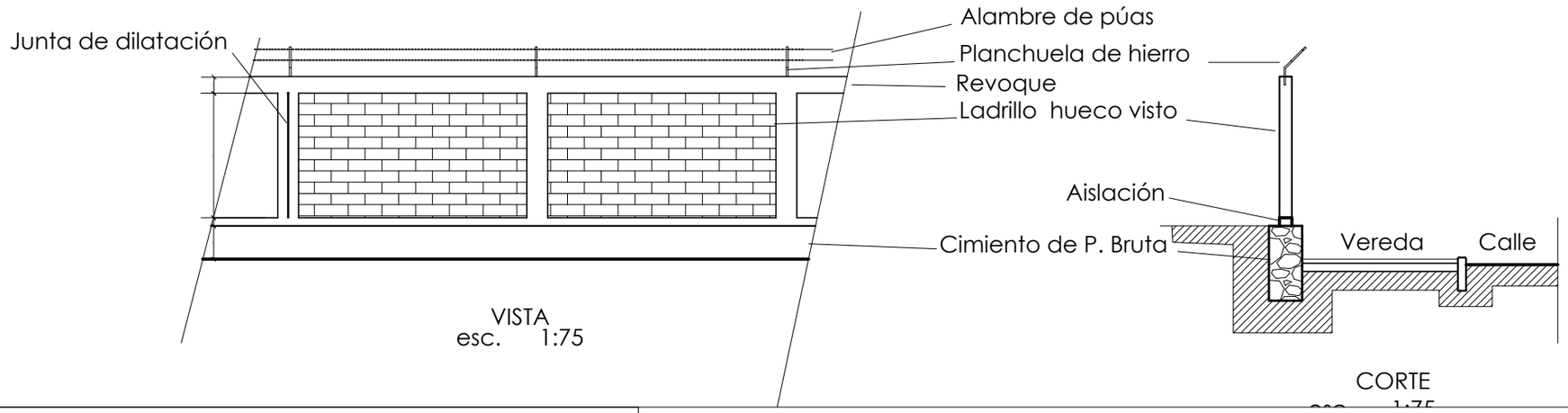

VISTA
esc. 1:75

CORTE

DETALLE DE PILA - ZAPATA

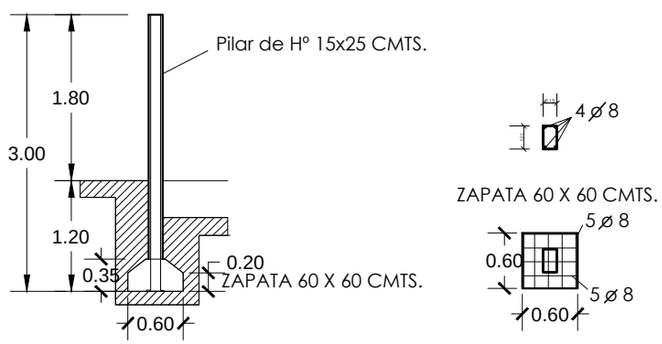

DETALLE DE MURALLA

OBRA: CONSTRUCCION DE MURALLA
UBICACION: CEMENTERIO MUNICIPAL - CIUDAD DE EUSEBIO AYALA