ESPECIFICACIONES TECNICAS
MESA PARA COMPUTADORA

1. CARACTERISTICAS GENERALES

La presente Especificación Técnica establece los requerimientos funcionales, el diseño geométrico, las características constructivas y las dimensiones del mobiliario escolar denominado ***"Mesa para Computadora"***, para Instituciones Educativas, buscando la máxima simplicidad para las pruebas de recepción, embalaje, transporte y puesta a disposición de los usuarios.

2. CONSIDERACIONES

2.1. El mobiliario es un equipamiento básico para elevar la calidad de la educación.

2.2. Debe ser de fácil fabricación, máxima funcionalidad, versatilidad y durabilidad, de fácil reparación y mantenimiento y mínimo costo del embalaje y transporte.

2.3. Los materiales del mobiliario deben ser fáciles de obtener en el país.

2.4. En la definición de los materiales a ser utilizados en la fabricación del mobiliario, se cuidará la sostenibilidad ambiental.

3. DESCRIPCION DEL MOBILIARIO ESCOLAR

3.1. Las medidas del mobiliario y sus componentes serán agrupadas, para facilitar la producción en serie.

3.2. El mobiliario debe ser funcional, a ser utilizado en la sala de informática.

4. CARACTERISTICAS FISICOMORFOLOGICAS

4.1. *Geométricas*

El mobiliario especificado se define como ***Mesa para Computadora,*** con estructura sólida y cuyas dimensiones y formas se detallan en los siguientes gráficos; o diseños que se acompañan.

5. ESTRUCTURA METALICA

Caño Tubular de acero industrial extra laminado en frío de Ø 1" x 1,50 mm. como mínimo de pared.
En sus uniones o juntas, serán soldadas mediante soldadura por arco eléctrico con protección gaseosa en base a sistema ***MIG - MAG.***
En los extremos superiores e inferiores de los caños serán tapados los orificios libres, con chapas y con soldadura en base a sistema ***MIG – MAG.***
En los extremos de las patas llevarán accesorios con sistema de altura regulable.

6. RECUBRIMIENTO

El recubrimiento de la estructura metálica, será en esmalte sintético de color gris claro, de aplicación con soplete, previo tratamiento con anticorrosivos de primera calidad, sujetos a estándares de calidad ambiental, con durabilidad garantizada por las firmas que operan en el mercado local.
Se aceptará, en casos que propongan los oferentes, un acabado con aplicación Electroestática.
Esmalte de color gris, tipo polvo termoendurecible de aplicación electrostática, previo tratamiento con producto químico anticorrosivo tricatònico en base a fosfato de zinc, calcio y manganeso.

PIEZAS EN MATERIAL DE MADERA

7. SUPERFICIES, PIEZAS ENCHAPADAS, TAPA Y POLLERA

Enchapadas en madera terciada de ***Cedro*** de 4 mm. en ambas caras con ***"Tripas o Núcleos "*** compuestos con listones de 35 mm. cada 10 mm. con bastidores de 50 mm.

8. TAPACANTOS

Listones de madera maciza de 10 mm. encolados y clavados.

9. ACABADO EN PIEZAS DE MADERA

- ***Superficie interna, pulidas***, aristas redondeadas con lija, enceradas y terminadas con una mano de semi-lustre de color natural.
- ***Superficie externa, bien pulidas***, con aplicación de sellador sintético y dos manos de semi-lustre de color natural.

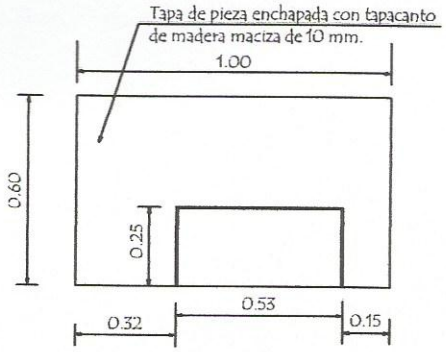

Vista Aerea

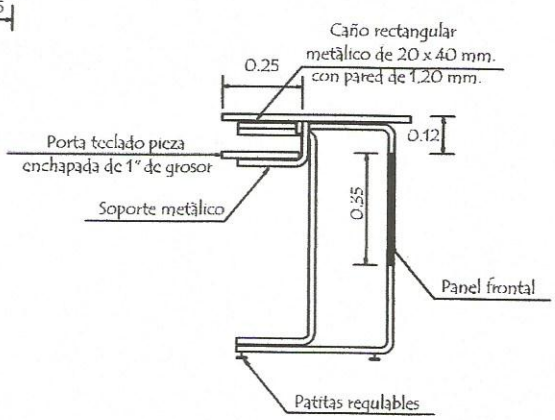

Vista Interior
Vertical

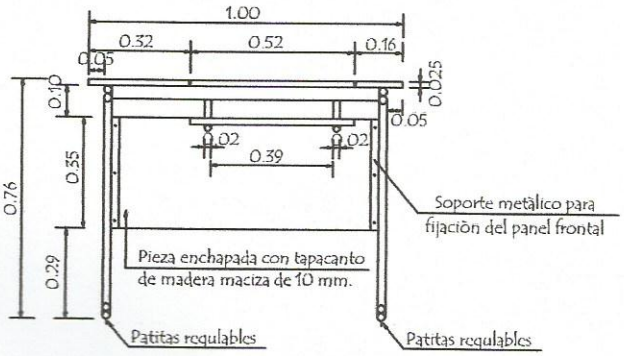

Vista Frontal

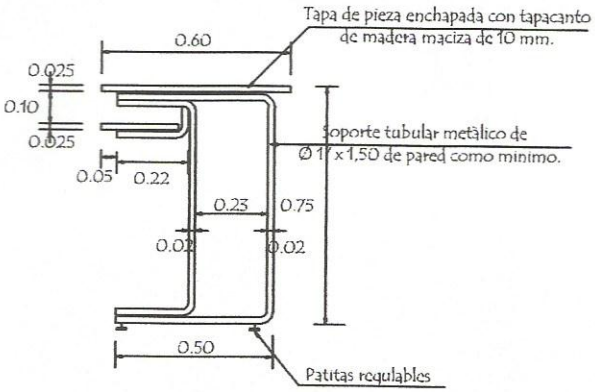

Vista Lateral

MINISTERIO DE EDUCACION Y CULTURA

DIRECCION DE INFRAESTRUCTURA - DEPARTAMENTO DE MOBILIARIO

Mesa para Computadora