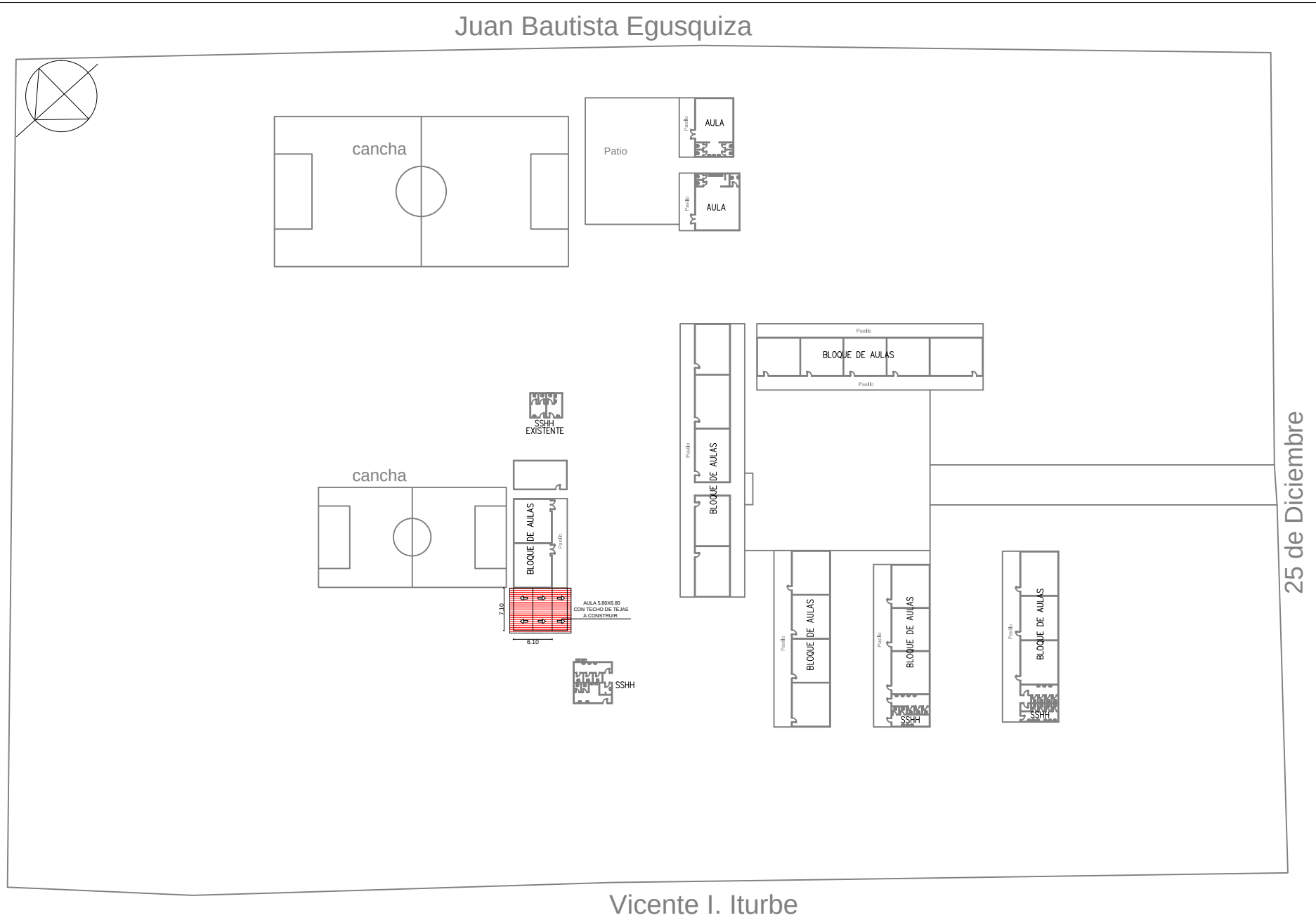


# PROYECTO DE CONSTRUCCIÓN DE UN AULA 5.80X6.80 EN PLANTA BAJA CON TECHO DE TEJAS
# ESCUELA BASICA N° 90 PROF MANUEL ANTONIO ENCISO

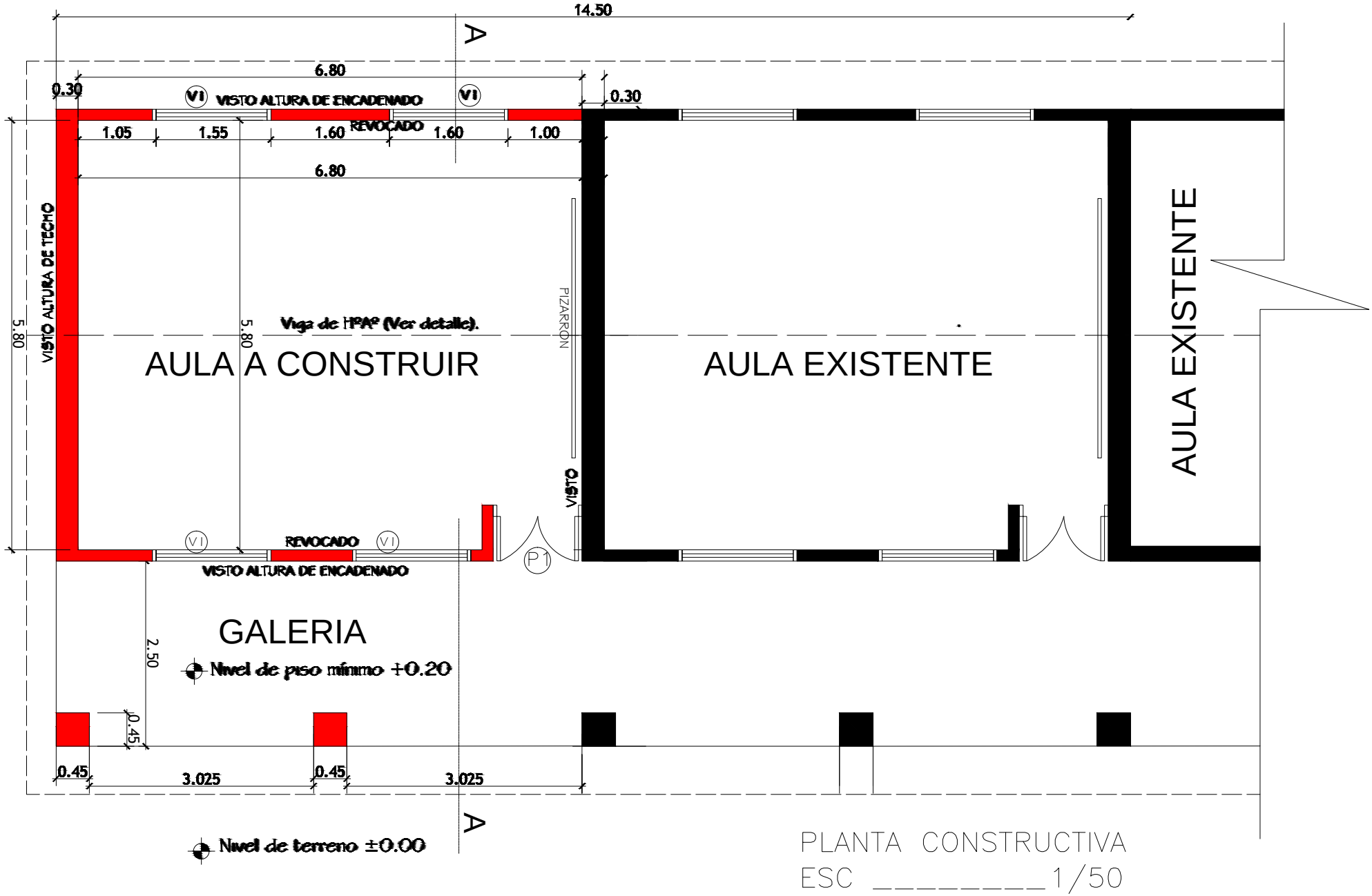


PROYECTO DE CONSTRUCCIÓN DE UN AULA 5.80X6.80 EN PLANTA BAJA CON TECHO DE TEJAS
ESCUELA BASICA N° 90 PROF MANUEL ANTONIO ENCISO

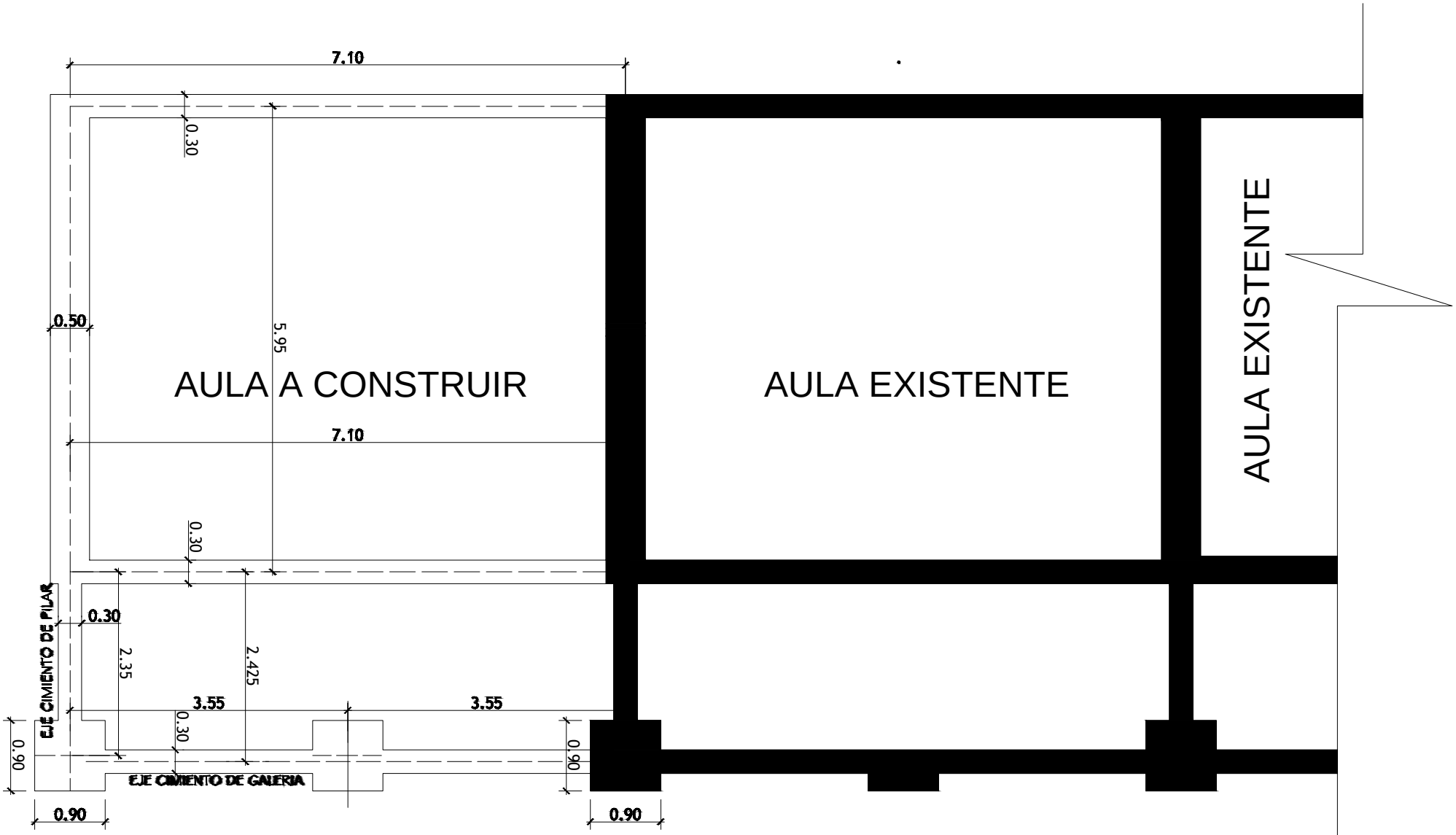


PLANTA DE FUNDACION
ESC _____1/50

PROYECTO DE CONSTRUCCIÓN DE UN AULA 5.80X6.80 EN PLANTA BAJA CON TECHO DE TEJAS
ESCUELA BASICA N° 90 PROF MANUEL ANTONIO ENCISO

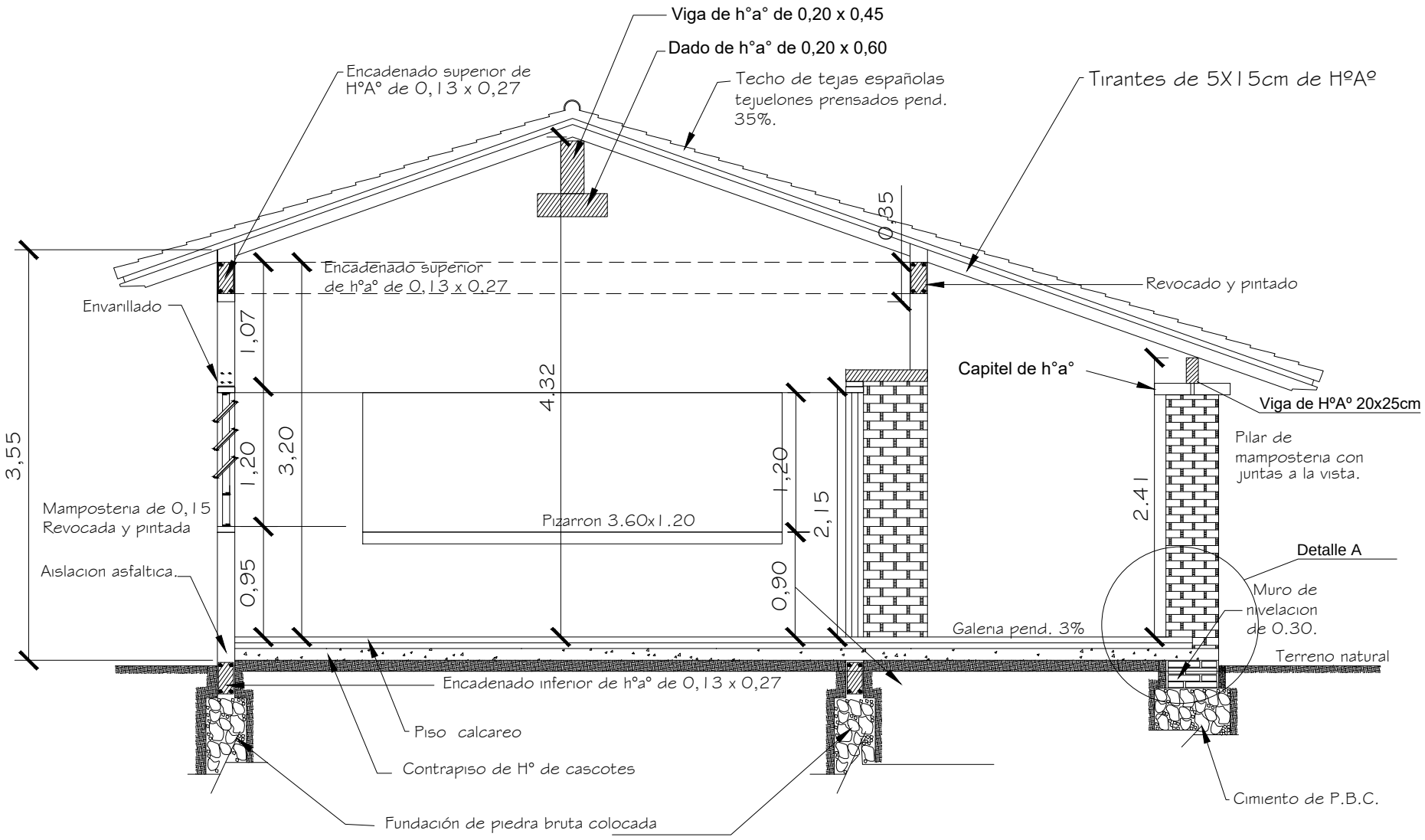


OBS:encadenado superior en las paredes de 0.30 y en las paredes de 0.15

CORTE A–A''

ESC __1/50

PROYECTO DE CONSTRUCCIÓN DE UN AULA 5.80X6.80 EN PLANTA BAJA CON TECHO DE TEJAS
ESCUELA BASICA N° 90 PROF MANUEL ANTONIO ENCISO

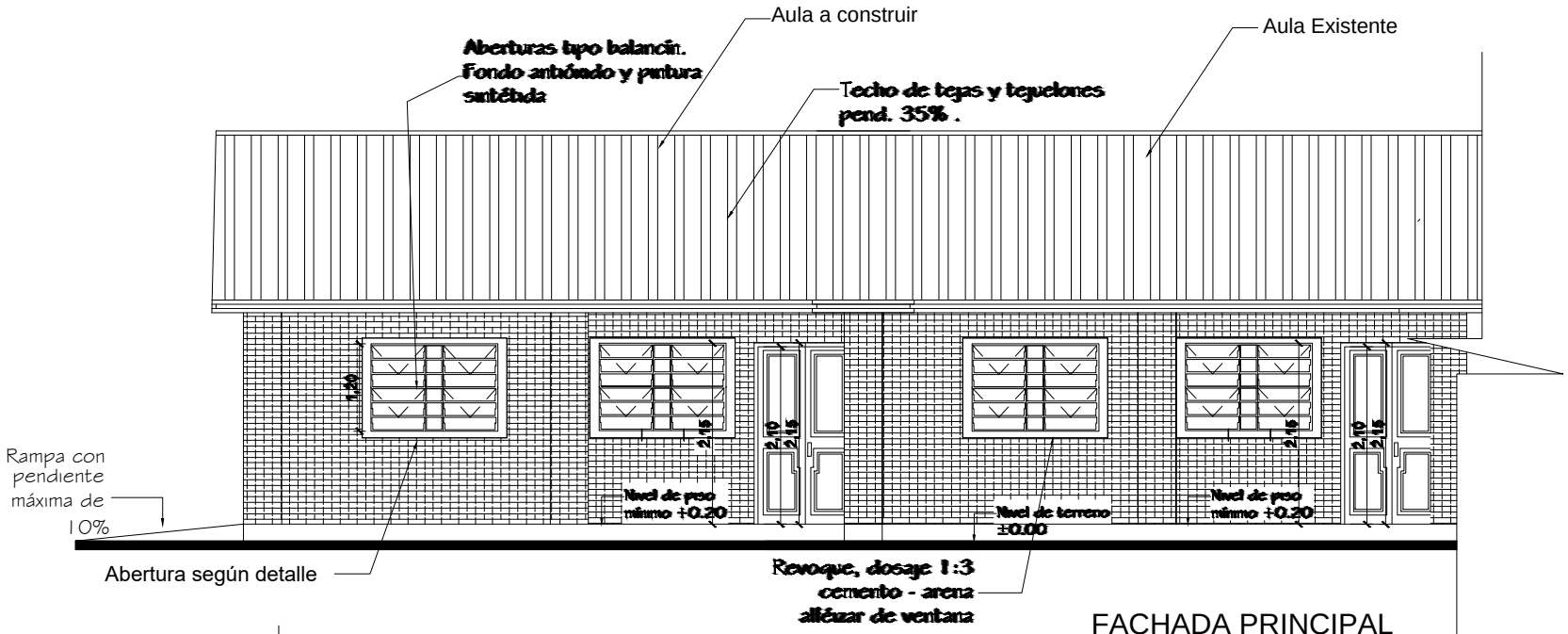


FACHADA PRINCIPAL

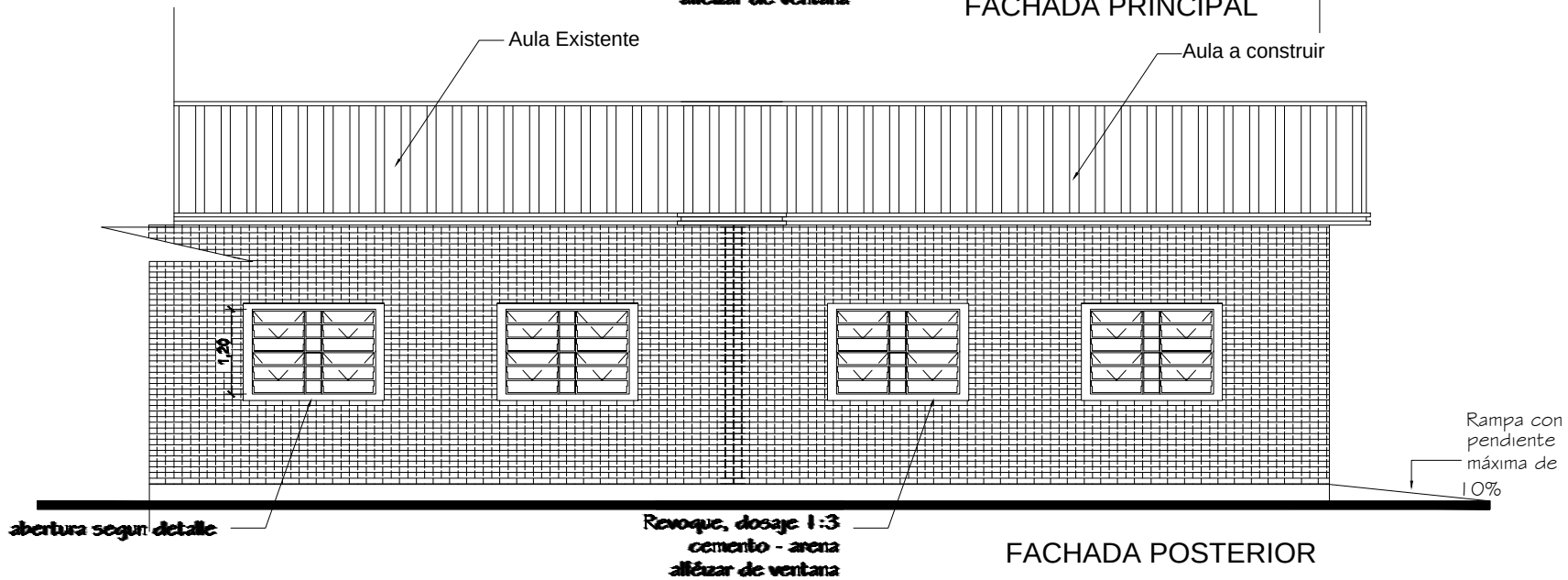


FACHADA POSTERIOR

PROYECTO DE CONSTRUCCIÓN DE UN AULA 5.80X6.80 EN PLANTA BAJA CON TECHO DE TEJAS
ESCUELA BASICA N° 90 PROF MANUEL ANTONIO ENCISO

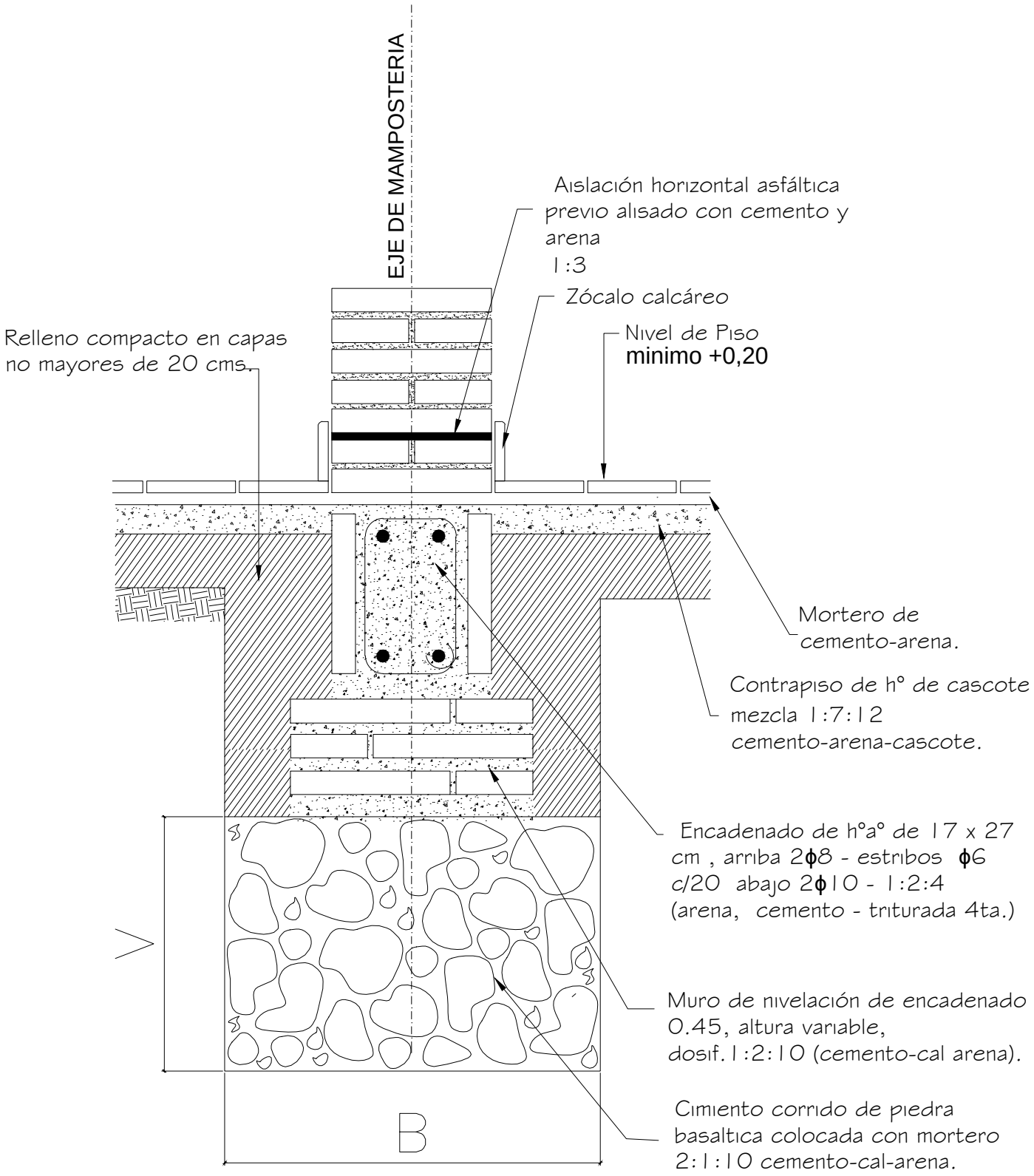


*Obs.:*

*V = variable*

*B = ancho de cimentación*

PROYECTO DE CONSTRUCCIÓN DE UN AULA 5.80X6.80 EN PLANTA BAJA CON TECHO DE TEJAS
ESCUELA BASICA N° 90 PROF MANUEL ANTONIO ENCISO

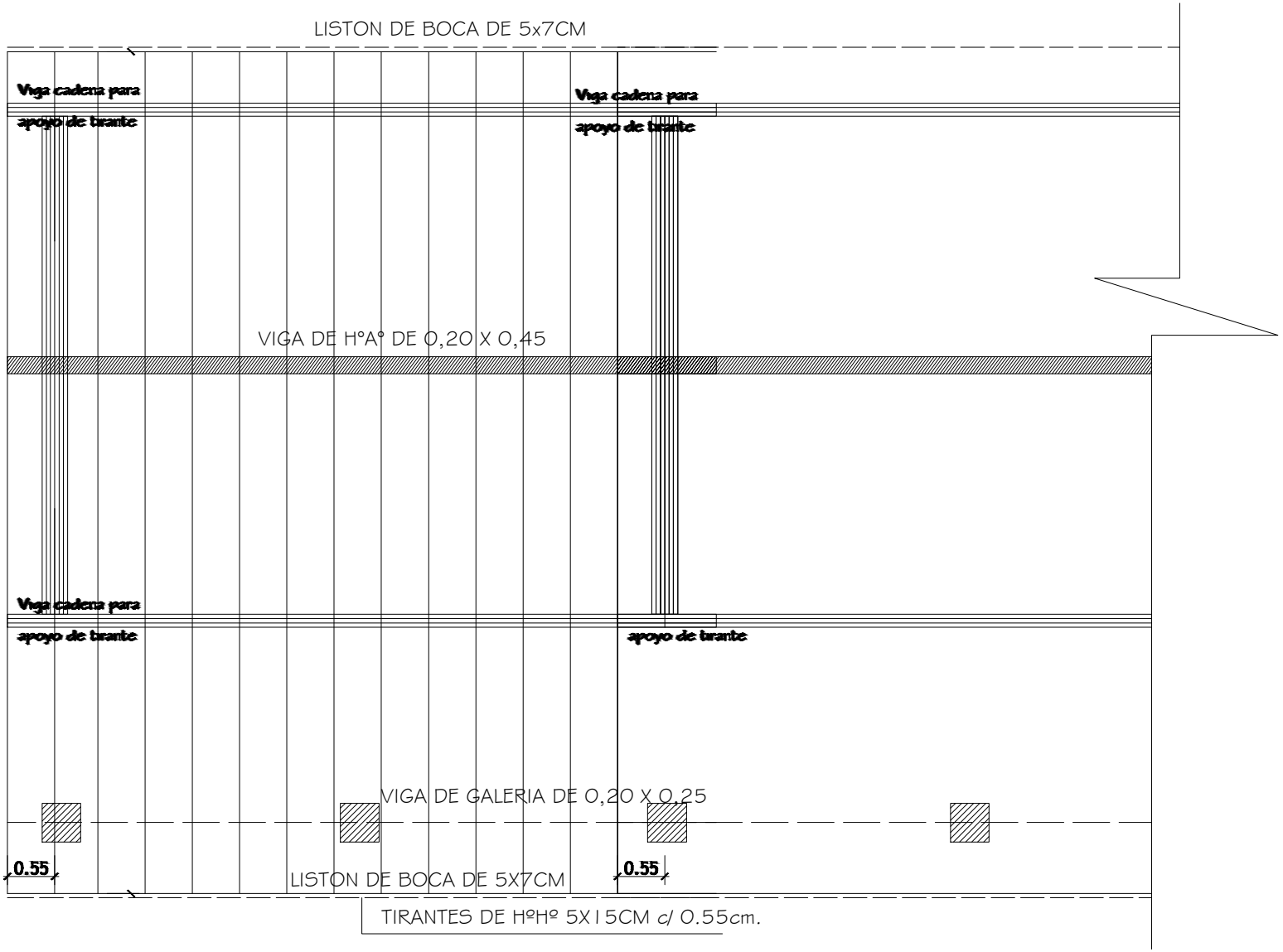


*Nota: En la viga de hormigon armado dejar brotes de arranque para futura construcción*

Obs.
Los aleros extremos de los bloques sera de 0,40 y los aleros longitudinales del bloque seran de 0,70m contados del lado de la galería a partir de la viga de apoyo del tirante, y en el opuesto a partir del muro.

PLANTA DE TECHO
ESC_____1/50

PROYECTO DE CONSTRUCCIÓN DE UN AULA 5.80X6.80 EN PLANTA BAJA CON TECHO DE TEJAS
ESCUELA BASICA N° 90 PROF MANUEL ANTONIO ENCISO

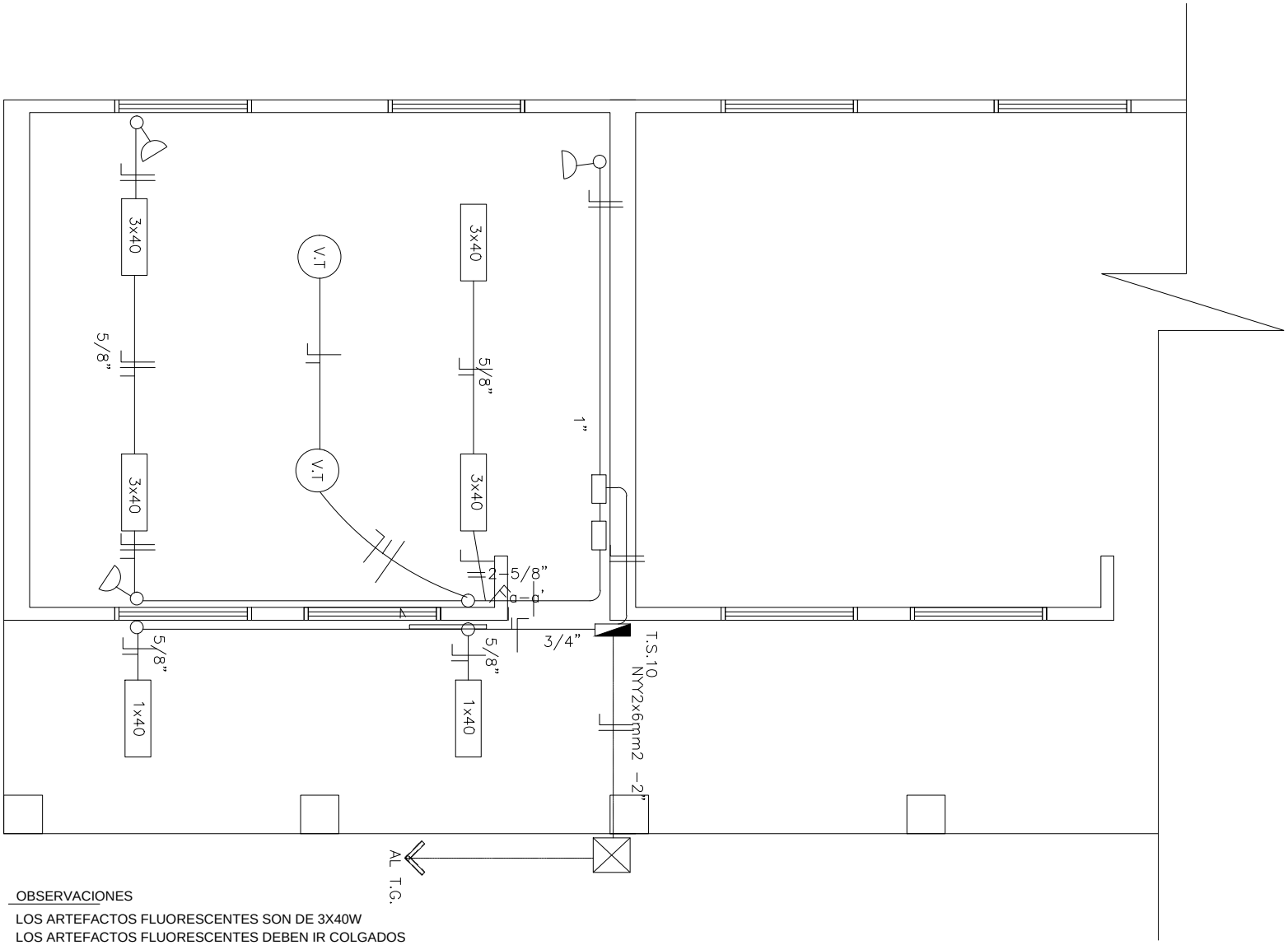


OBSERVACIONES

LOS ARTEFACTOS FLUORESCENTES SON DE 3X40W
LOS ARTEFACTOS FLUORESCENTES DEBEN IR COLGADOS
LOS CONDUCTORES NO ACOTADOS SON DE 2MM
LOS FLUORESCENTES DEBEN TENER CAPACITORES
LOS TC SON TABLEROS DE COMANDO DE LUCES Y TOMAS
LOS TCV SON TABLEROS DE COMANDO DE VENTILADORES

PLANTA DE INST ELECTRICA
ESC_____1/50

PROYECTO DE CONSTRUCCIÓN DE UN AULA 5.80X6.80 EN PLANTA BAJA CON TECHO DE TEJAS
ESCUELA BASICA N° 90 PROF MANUEL ANTONIO ENCISO

## Viga h°a° 0,20 x 0,45

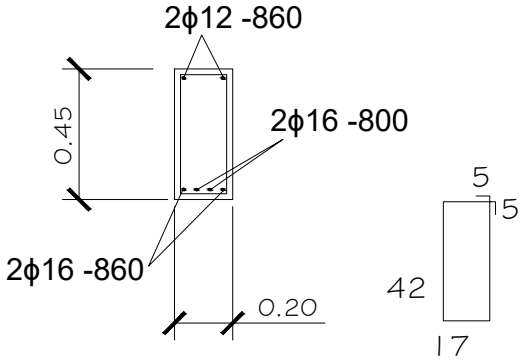


## Viga h°a° 0,20 x 0,45

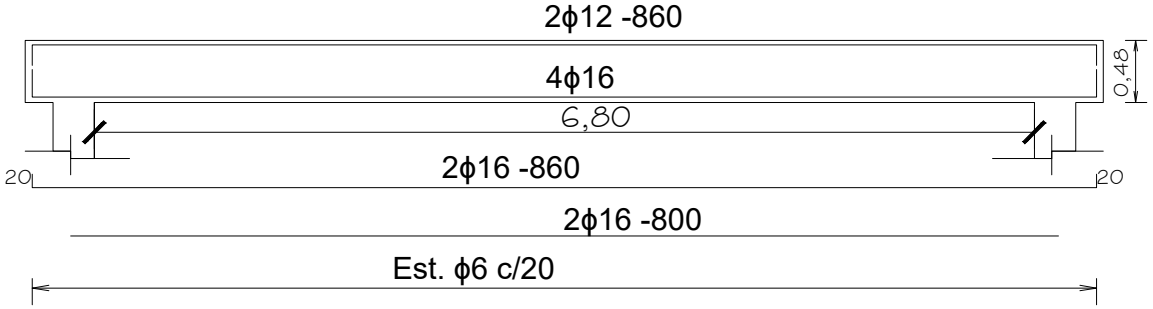


## Viga de galeria h°a° 0,20 x 0,25

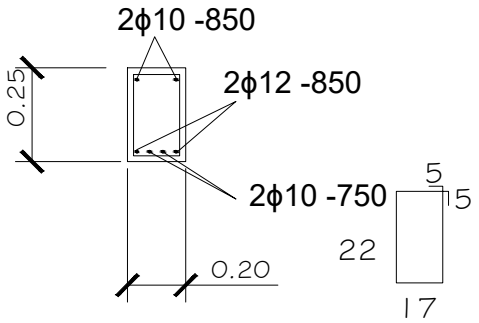


## Viga h°a° 0,20 x 0,25

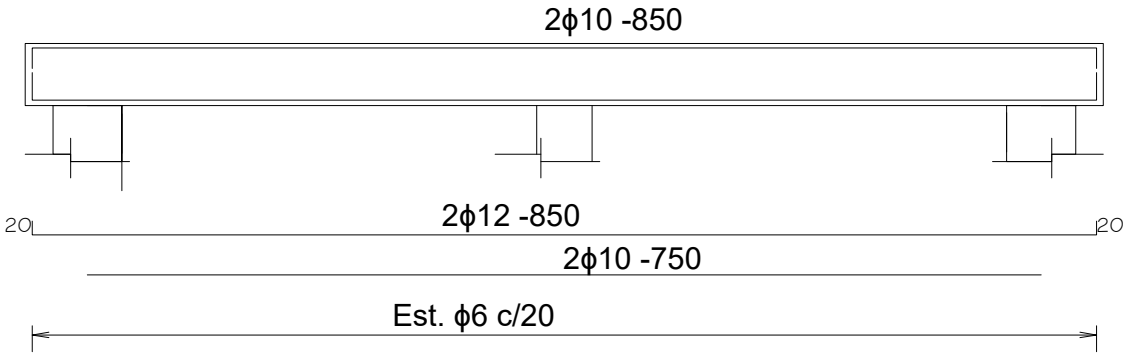


PROYECTO DE CONSTRUCCIÓN DE UN AULA 5.80X6.80 EN PLANTA BAJA CON TECHO DE TEJAS
ESCUELA BASICA N° 90 PROF MANUEL ANTONIO ENCISO

Encadenado supeior e
inferior para muro de 0,15

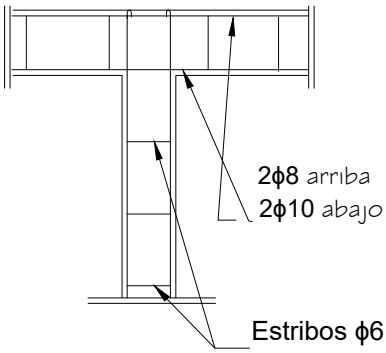


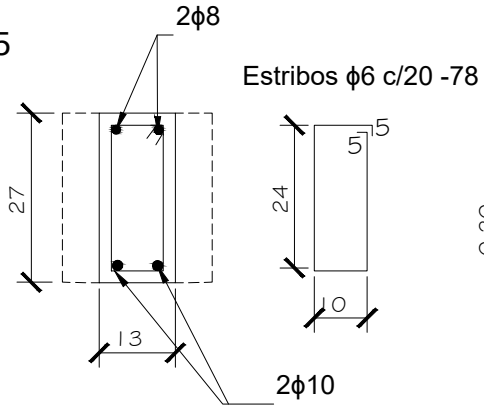


Dado de h°a° 0,20 x 0,60

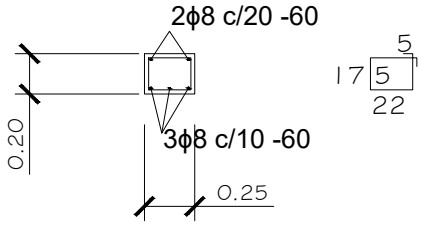


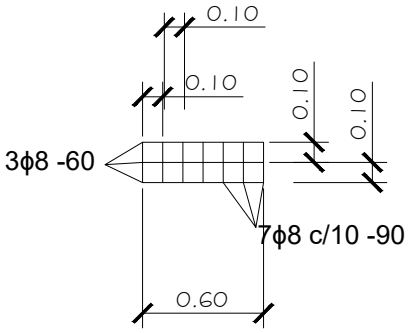


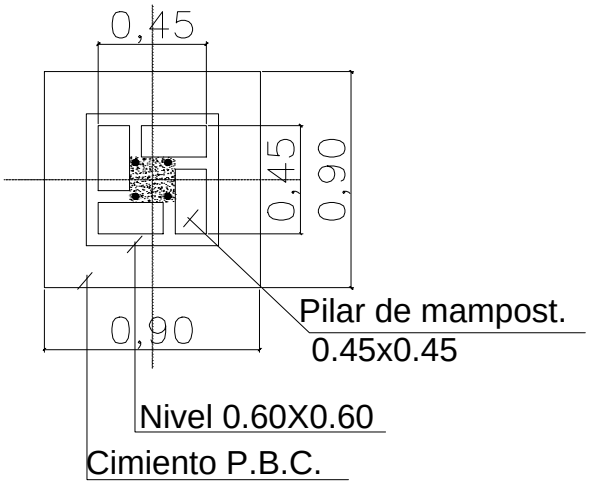


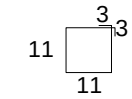


Est. 10ϕ-c/40cm. - 50cm.

Total 8

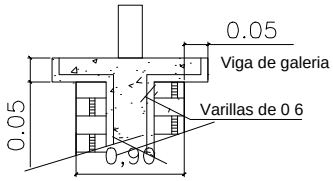


DETALLE CAPITEL

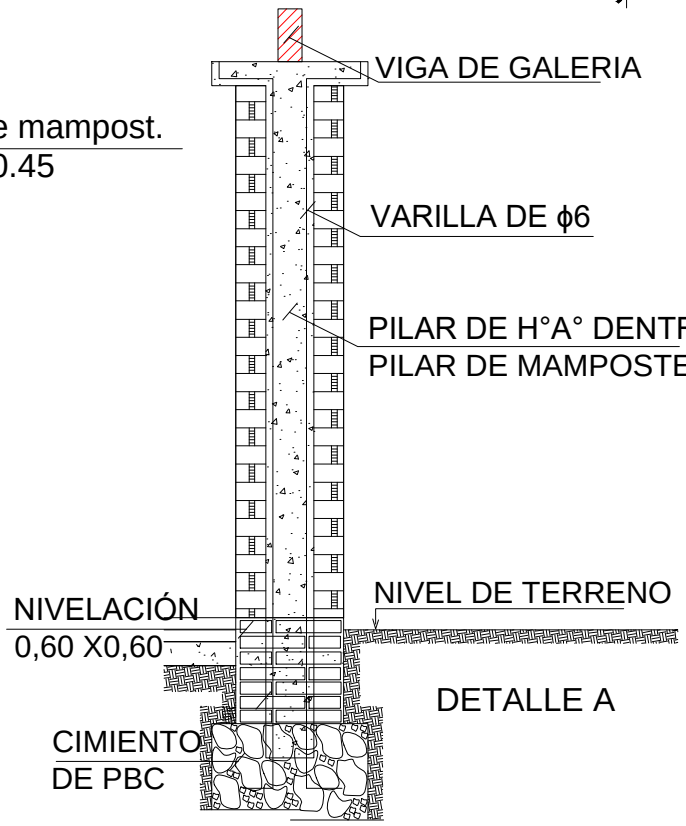


DETALLE A

PROYECTO DE CONSTRUCCIÓN DE UN AULA 5.80X6.80 EN PLANTA BAJA CON TECHO DE TEJAS
ESCUELA BASICA N° 90 PROF MANUEL ANTONIO ENCISO

# DETALLE DADO DE Ho. Ao

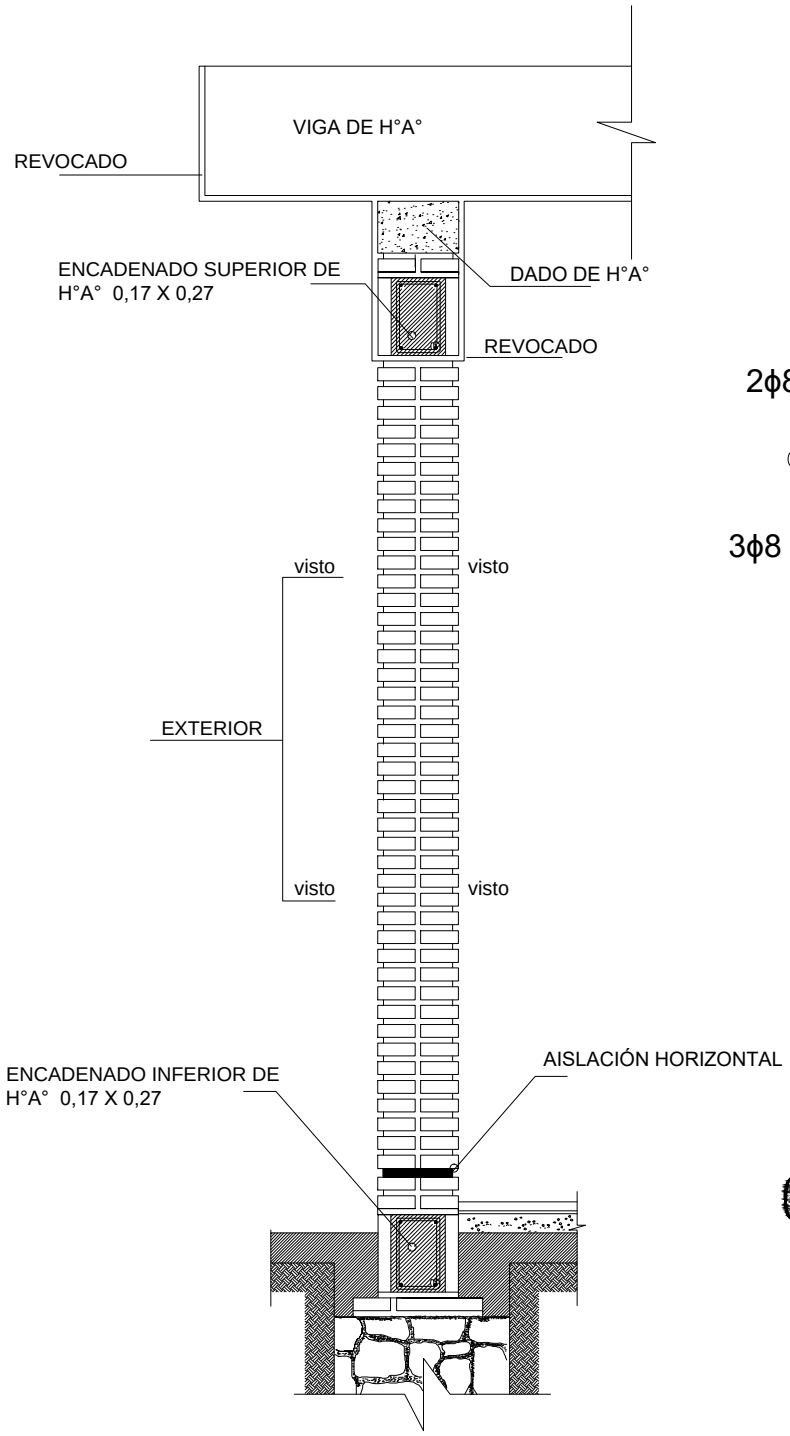


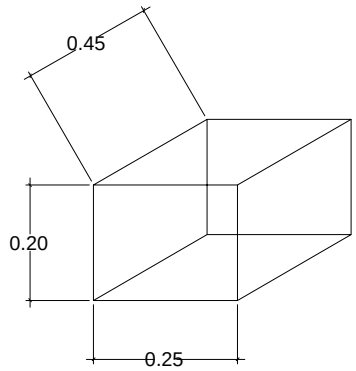


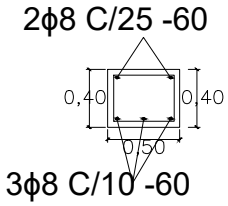


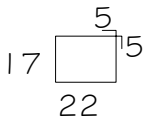


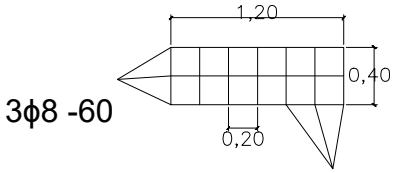


## OBS.:

EN LOS CASOS DE QUE EL AULA SEA CONSTRUIDA COMO ULTIMA DEL BLOQUE LA PARED EXTERIOR LLEVARA LOS LADRILLOS CON JUNTAS A LA VISTA HASTA LA ALTURA DE RECHO LA VIGA Y EL DADO DE H°A° SERAN REVOCADOS SI EL AULA A COSTRUIR ES ANEXA, LA PARED TRANSVERSAL SERA CON JUNTAS A LA VISTA A AMBOS LADOS HASTA EL ENCADENADO SUPERIOR Y RECOVADO HASTA EL ECHO, TAMBIEN LA VIGA Y EL DADO

PROYECTO DE CONSTRUCCIÓN DE UN AULA 5.80X6.80 EN PLANTA BAJA CON TECHO DE TEJAS
ESCUELA BASICA N° 90 PROF MANUEL ANTONIO ENCISO

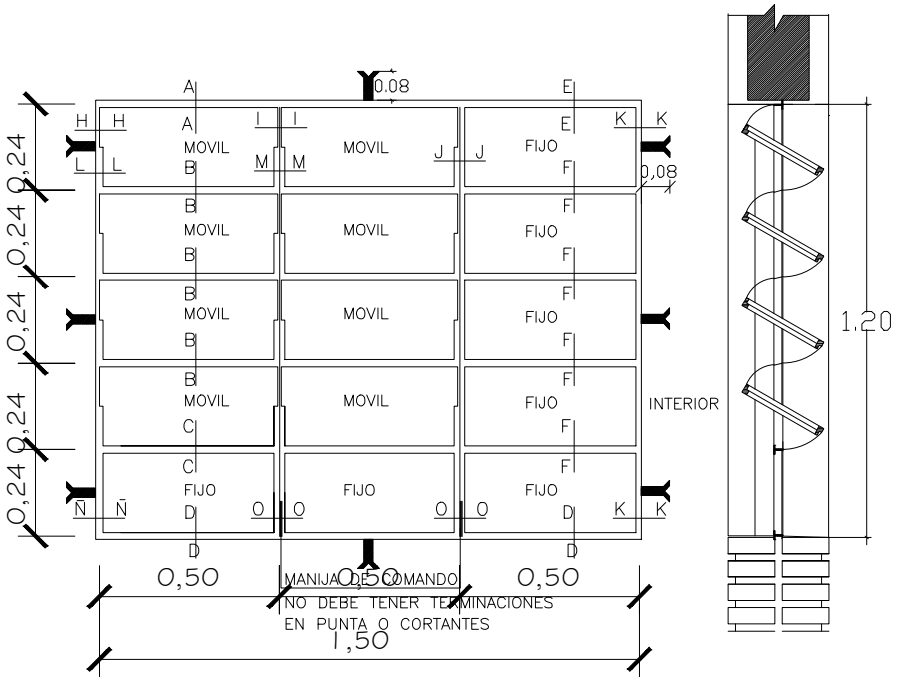


## VENTANA BALANCIN

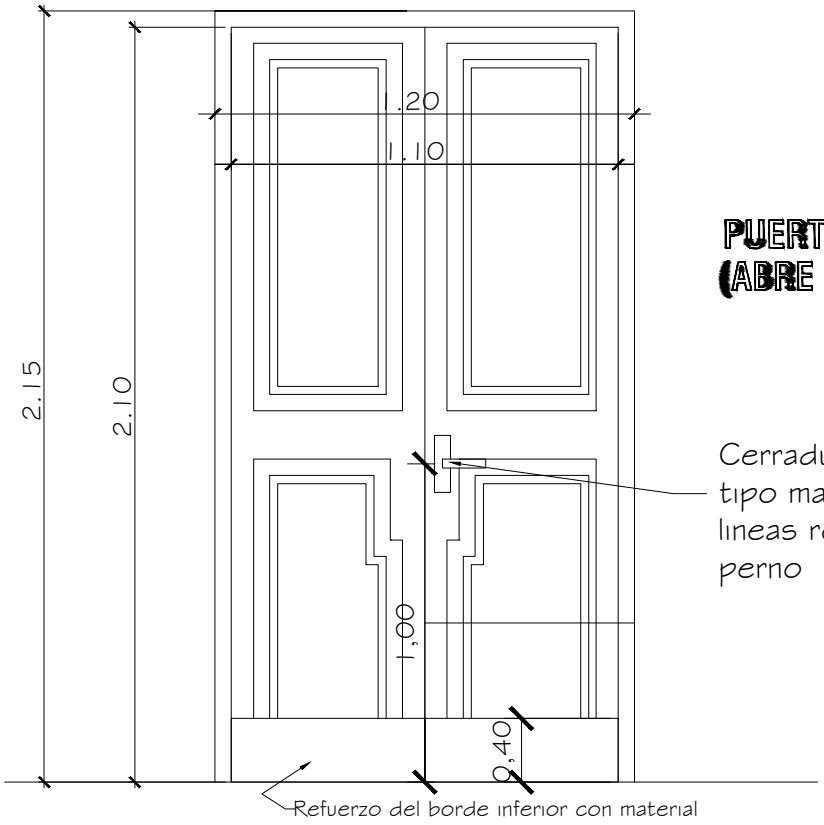


## PUERTA DE ACCESO - TABLERO (ABRE HACIA AFUERA)

Cerradura con picaporte tipo manija en diseño de lineas rectas con doble perno

Observaciones:
* El modelo de la puerta tablero puede variar, lo importante es respetar las medidas indicadas.
* Se debe eliminar el uso del sistema tambor circular en las cerraduras.

PROYECTO DE CONSTRUCCIÓN DE UN AULA 5.80X6.80 EN PLANTA BAJA CON TECHO DE TEJAS
ESCUELA BASICA N° 90 PROF MANUEL ANTONIO ENCISO

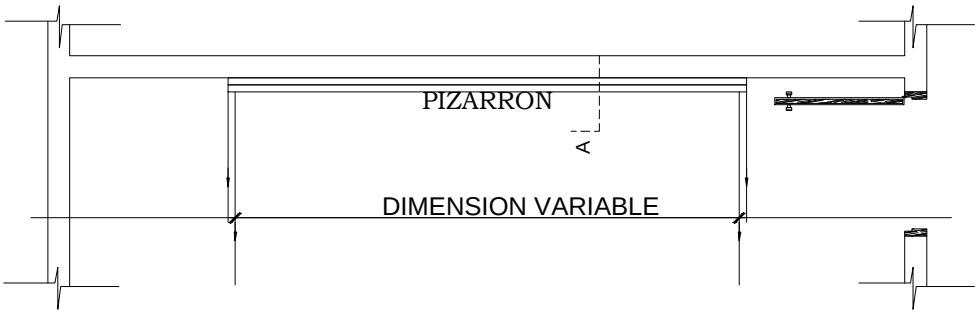


## UBICACION DEL PIZARRON

Esc.: 1/50

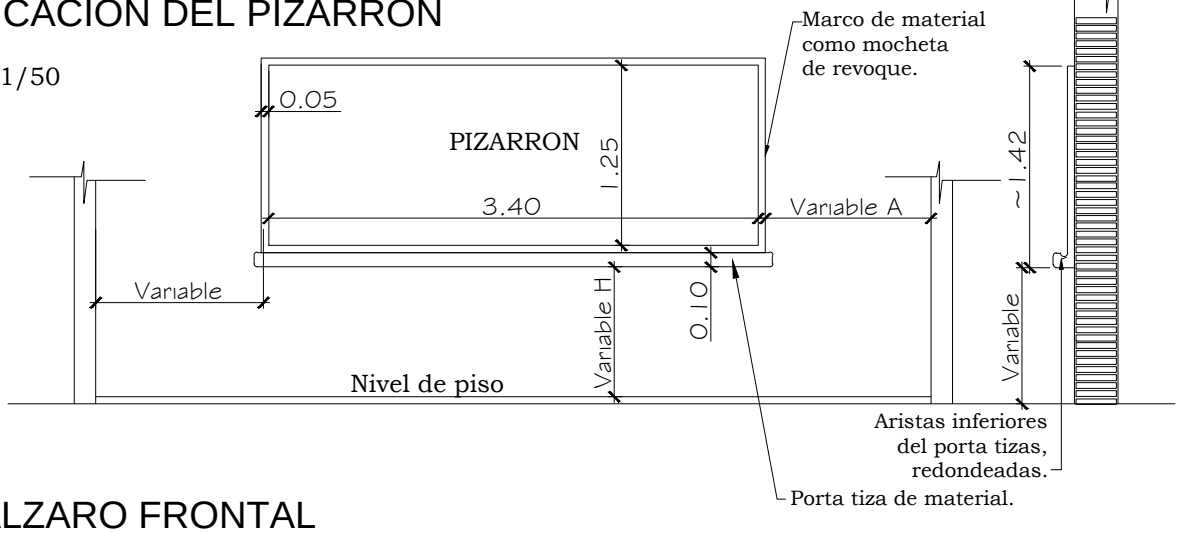


## ALZARO FRONTAL

Esc.: 1/50

## CORTE A

Esc.: 1/50

### CONSTRUCCION DE PIZARRON EMPOTRADO EN MURO

*ESPECIFICACIONES TECNICAS*

Sobre el muro de ladrillo nuevo marcar las dimensiones recomendadas, preparar el marco de material y porta tiza con ladrillos empotrados , revocados posteriormente con morterio (cemento - arena 1:3) dandole una terminacion redondeada en las aristas interiores.

En la zona de pizaron aplicar una azotada con hidrofugo (ceresita), posteriormente realizar la terminacion luego de la cantidad de alisados necesarios

Aplicar fijador o sellador plastico, posteriormente aplicas tres manos de pintura sintetica para pizarron color verde pizarra, en el marco y portatiza luego del mismo proeo pintura sintetica color gris.

*OBSERVACION*

| PARA ESCUELA | PARA COLEGIO |
|---|---|
| (A) 1.15 M | (A) 1,70 M |
| (H) 0.70 M | (H) 0.80 M |

PROYECTO DE CONSTRUCCIÓN DE UN AULA 5.80X6.80 EN PLANTA BAJA CON TECHO DE TEJAS
ESCUELA BASICA N° 90 PROF MANUEL ANTONIO ENCISO