CORTE ESQUEMATICO
ESCALA 1:50

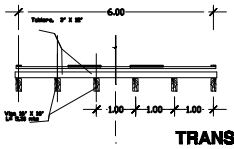

TRANSVERSAL

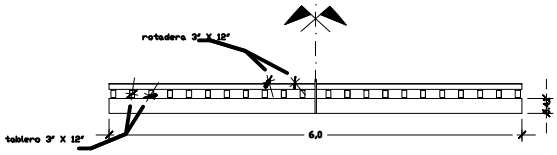

LONGITUDINAL

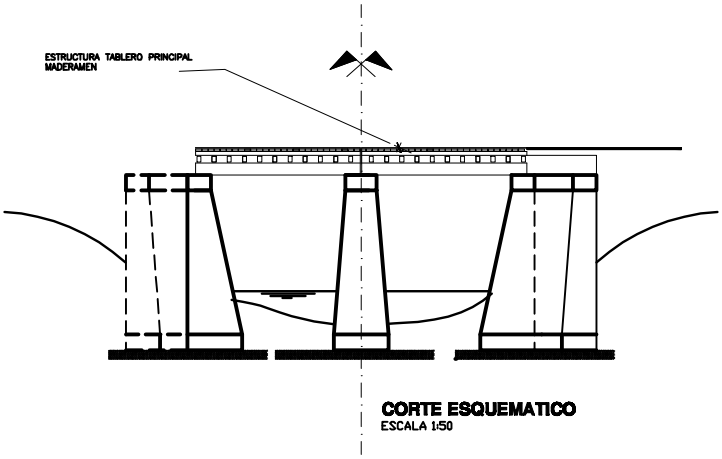

CORTE ESQUEMATICO
ESCALA 1:50

CORTES ESTRUCTURALES MADERAMEN
ESCALA 1:25

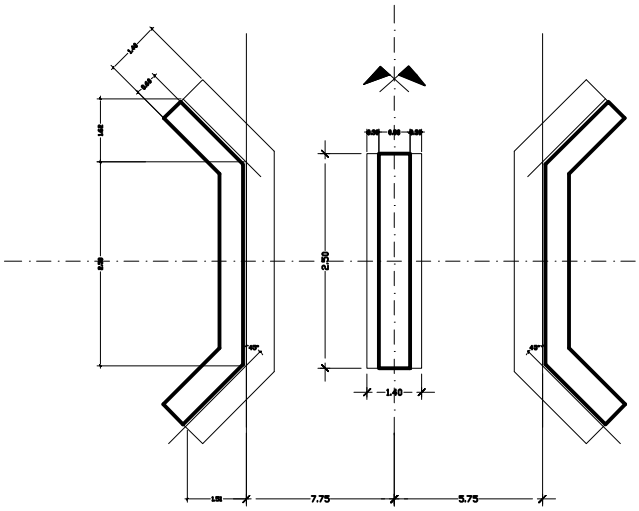

MURO DE HA - EXISTENTE
ESCALA 1:50

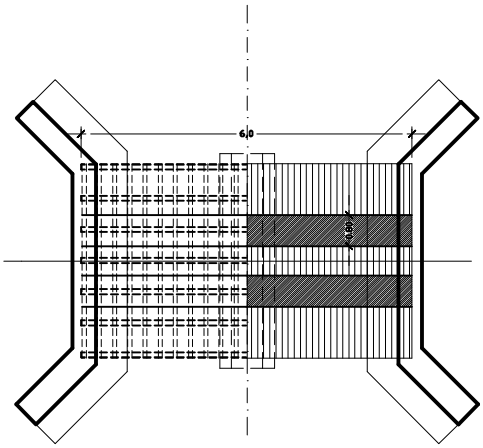

PLANTA ESQUEMA MADERAMEN
ESCALA 1:50

OBSERVACIONES

* Las medidas serán verificadas en obra

* La madera a utilizar en todos los casos es : Curupay, Guayalbi
* Todas la VIGAS del puente irán fijadas entre sí por Tirafondos de 1/2" x L (Siendo L la longitud de paso del elemento al cual se fija + 10 cm).
* Las TABLAS irán fijadas a las Vigas con Tirafondos de 3/8" x 5

OBRA:	Reparacion de Tablero de Puente 26 Marzo
PROPIETARIO:	Municipalidad de Raul Peña
UBICACION:	Comunidad Raul peña Con Barrio Libertador
	2016
	PLANOS ARQUITECTONICOS
	ESCALA 1:50