V47 – 20x60

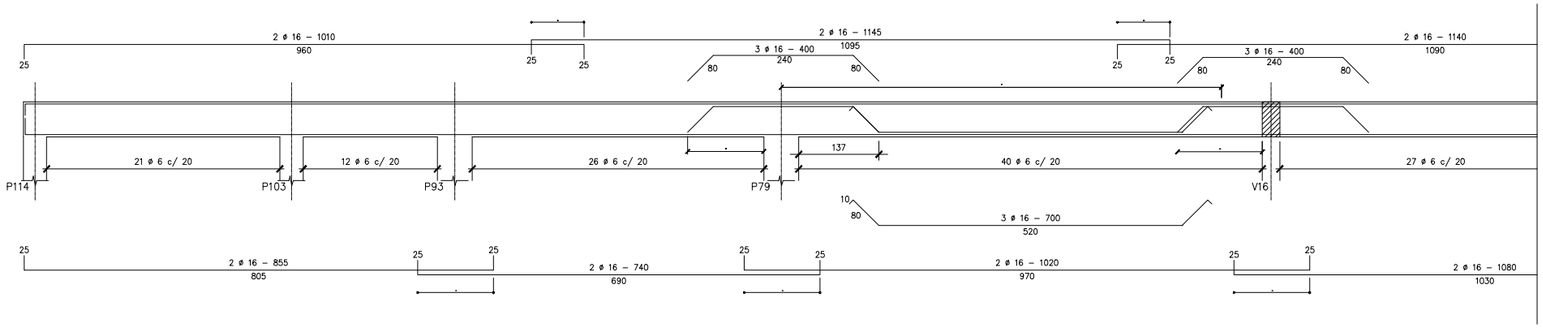

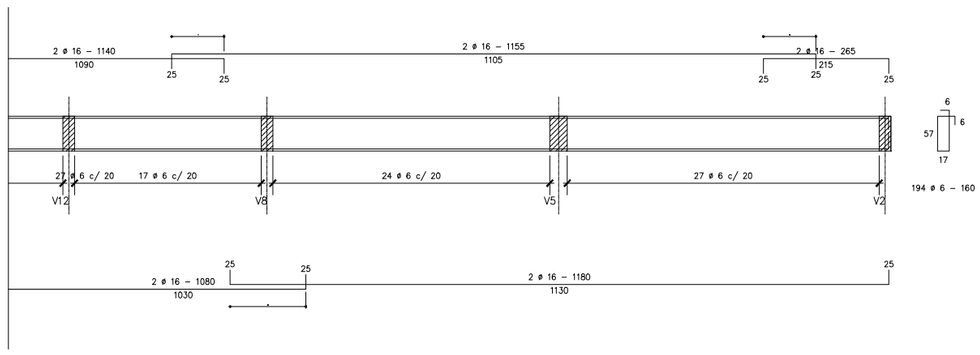

PLANTA DE VIGAS - NIVEL +4.70/+7.90/+11.10/+14.30/+17.50/+20.70

Ministerio Público
República del Paraguay
DIRECCIÓN DE OBRAS Y PROYECTOS

MINISTERIO PUBLICO
FISCALIA GENERAL DEL ESTADO

PROYECTO DE SEDE REGIONAL-CIUDAD DE PEDRO JUAN CABALLERO

UBICACION:	JUAN.DE.AYOLAS.E/.MADAME.LYNCH.Y.PANCHITO.LOPEZ				
PROPIETARIO:	MINISTERIOPUBLICO				
DIRECCIÓN:	CHILE.E/YGATIMI.Y.JEJUI				
PROFESIONAL:	DIRECCION.DE.OBRAS.Y.PROYECTOS		PAT.No: ·		
DIRECCIÓN:	CHILE.E/YGATIMI.Y.JEJUI				
CTA.CTE.CTRAL:	L2;M–116;S–III				
SUP. TERRENO:	5524,74.M2	SUP.A CONSTRUIR:	7.997 M2	ESCALA 1:50	LAMINA Nº HA-AR-20

PROFESIONAL

PROPIETARIO