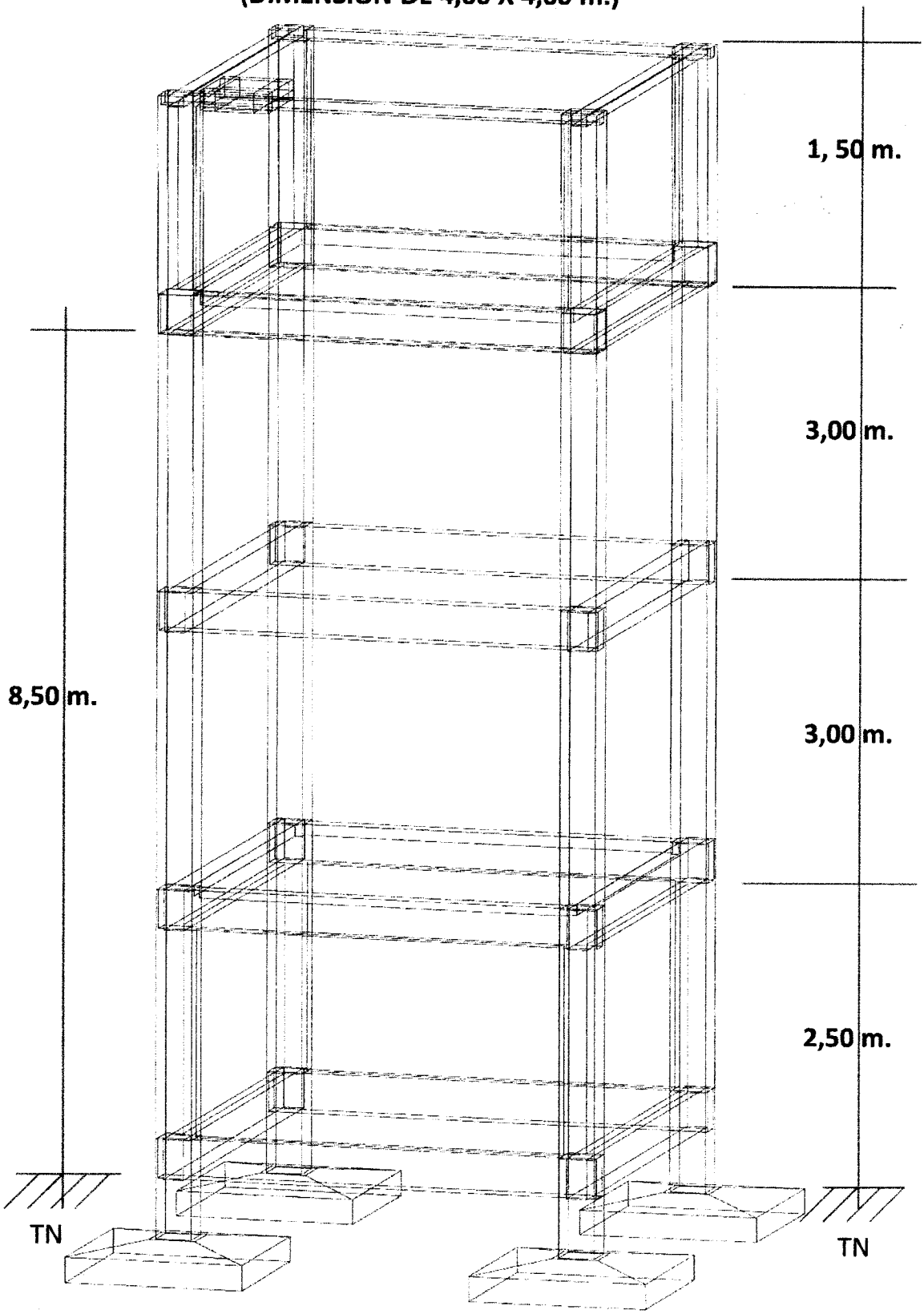TANQUE ELEVADO PARA 20.000 Lts. AGUA
(DIMENSIÓN DE 4,00 X 4,00 m.)