DETALLE DE TANQUE

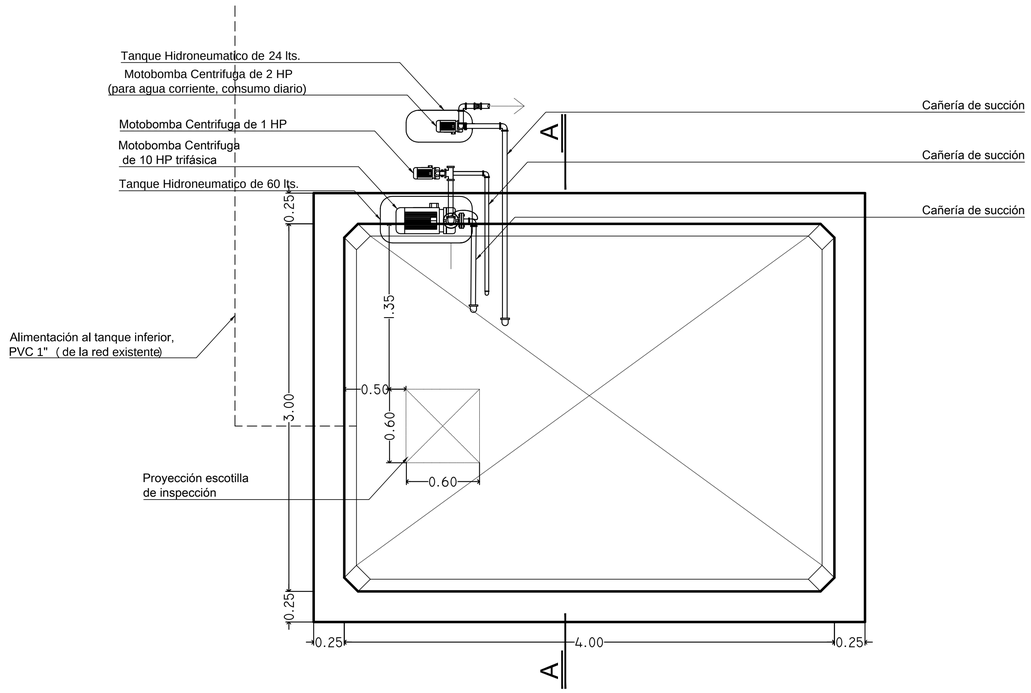

PLANTA - ESC. 1:25

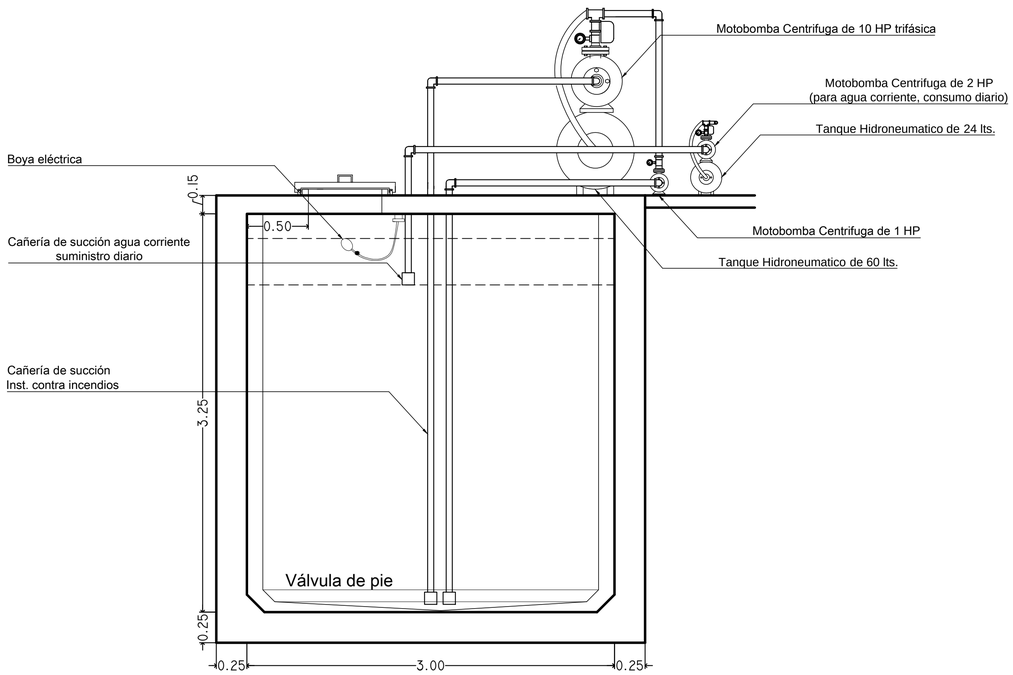

CORTE AA - ESC. 1/25

PROYECTO:

CONSTRUCCIÓN Y AMPLIACIÓN EN COMEDOR Y CANTINA

FACULTAD DE CIENCIAS QUÍMICAS
UNIVERSIDAD NACIONAL DE ASUNCIÓN

LAMINA: 15

SUSTITUYE AL :

SUSTITUIDO POR :

DETALLES

ESC.: 1/20

FECHA DE IMPRESION:	ELABORADO	VERIFICADO	APROBADO	FECHA: