LECHOS Y DIENTES PARA ASENTAMIENTO DE ALCANTARILLAS

LECHOS

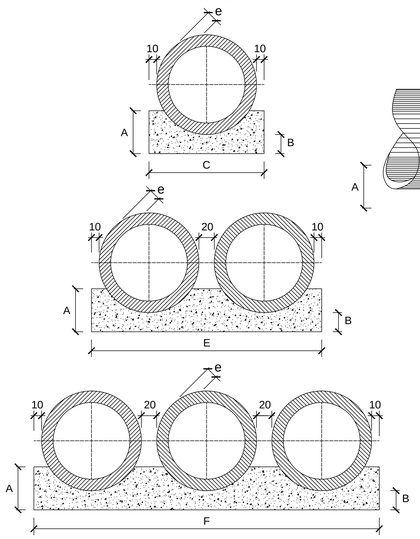

VISTA LATERAL

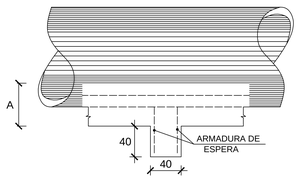

CUADRO DE DIMENSIONES						
DIAMETRO	A	B	C	E	F	e
60	34	15	96	-	-	8
80	45	20	120	-	-	10
100	56	25	144	288	432	12
120	67	30	166	332	498	13
150	83	38	198	396	594	14

CANTIDADES UNITARIAS DE LOS DIENTES						
	SIMPLE		DOBLE		TRIPLE	
DIAMETRO (cm.)	HORMIGON (m3)	ARMADURA (kg.)	HORMIGON (m3)	ARMADURA (kg.)	HORMIGON (m3)	ARMADURA (kg.)
60	0,154	1,008	-	-	-	-
80	0,192	1,386	-	-	-	-
100	0,230	1,512	0,461	3,024	0,691	3,780
120	0,266	1,638	0,531	3,276	0,797	4,914
150	0,317	2,759	0,634	4,599	0,950	6,439

CANTIDADES POR METRO LINEAL DE LECHO						
	SIMPLE		DOBLE		TRIPLE	
DIAMETRO (cm.)	HORMIGON (m3)	ENCOFRADO (m2)	HORMIGON (m3)	ENCOFRADO (m2)	HORMIGON (m3)	ENCOFRADO (m2)
60	0,238	0,68	-	-	-	-
80	0,386	0,90	-	-	-	-
100	0,570	1,12	1,141	1,12	1,711	1,12
120	0,785	1,34	1,570	1,34	2,355	1,34
150	1,157	1,66	2,314	1,66	3,471	1,66

OBSERVACIONES:

1- LOS DIENTES SERAN CONSTRUIDOS EN TODAS LAS ALCANTARILLAS CUYA PENDIENTE FUERE SUPERIOR AL 5% Y ESTARAN SEPARADOS DE CINCO EN CINCO METROS EN LA PROYECCION HORIZONTAL.

2- TODAS LAS ALCANTARILLAS SERAN CONSTRUIDAS CON LECHOS.

3- EN LOS DIENTES SERAN COLOCADAS ARMADURAS DE ESPERA: 2 Ø 10 c/100 cm. CON LONGITUD DE B + 35.

4- UTILIZAR EN LOS LECHOS HORMIGON Fck= 9 Mpa.

5- DIMENSIONES EN cm.

DISIPADORES DE ENERGIA
APLICABLES A SALIDAS DE ALCANTARILLAS

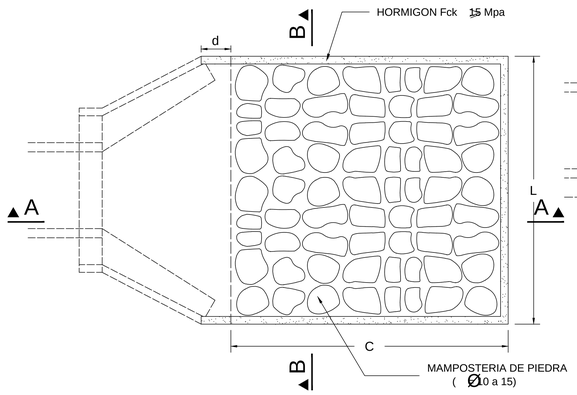

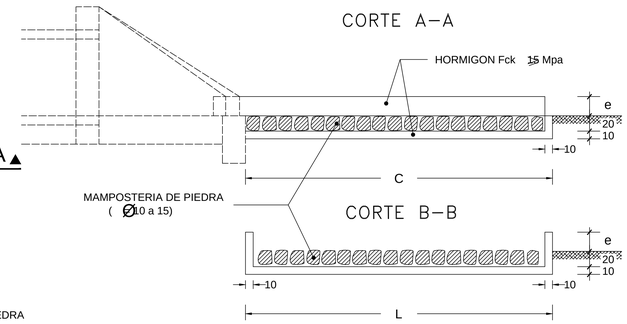

DIMENSIONES Y CONSUMOS MEDIOS POR UNIDAD DE DISIPADOR										
TIPO	ADAPTABLE EN	C	L	d	e	HORMIGON Fck ≥15Mpa m3	ENCOFRADO m2	MAMPOST. DE PIEDRA m3	EXCAVAC. m3	RELLENO m3
III A	1 Ø1,00	400	345	40	25	1,820	10,05	3,80	4,49	0,50
III B	1 Ø1,20	480	391	50	30	2,445	13,03	5,23	6,04	0,60
III C	2 Ø1,00	400	498	45	30	2,509	11,75	5,59	6,37	0,50
III D	2 Ø1,20	480	566	50	35	3,382	14,97	7,70	8,61	0,60
III E	3 Ø1,20	480	741	50	40	4,309	16,91	10,17	11,19	0,70

PLANTA

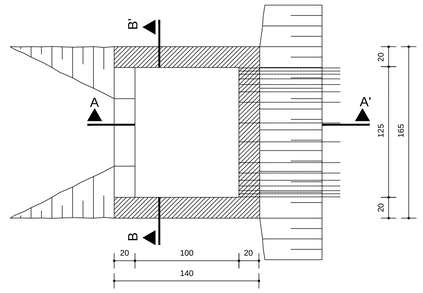

CANTIDADES UNITARIAS			
HORMIGON Fck ≥15Mpa (m3)	ENCOFRADO (m2)	EXCAVACION (m3)	RELLENO (m3)
2,070	20,30	15,00	5,00

TABLAS DE ARMADURAS (POR METRO DE TUBO)

TUBOS TIPO CA – 1 (ABNT)						
ENCOFRADO		ARMADURAS				
DIÁMETRO (cm)	e (cm)	Nº	ø	SEP.	C	LONG.
60	8	1	6	15	14	Corr.
		2	6	10	10	240
80	10	1	6	15	18	Corr.
		2	6	10	10	315
100	12	3	6	15	46	Corr.
		4	6	10	10	405
		5	6	10	10	365
120	13	3	6	15	56	Corr.
		4	6	10	10	475
		5	6	10	10	425
150	14	3	6	20	51	Corr.
		4	8	10	10	580
		5	8	10	10	520

TUBOS TIPO CA – 2 (ABNT)						
ENCOFRADO		ARMADURAS				
DIÁMETRO (cm)	e (cm)	Nº	ø	SEP.	C	LONG.
60	8	1	6	15	14	Corr.
		2	6	9	11	240
80	10	1	6	20	14	Corr.
		2	8	9	11	315
100	12	3	6	20	35	Corr.
		4	8	12	8	405
		5	8	12	8	365
120	13	3	6	20	42	Corr.
		4	8	9	11	475
		5	8	9	11	425
150	14	3	6	20	51	Corr.
		4	10	9	11	580
		5	10	9	11	520

TUBOS TIPO CA – 3 (ABNT)						
ENCOFRADO		ARMADURAS				
DIÁMETRO (cm)	e (cm)	Nº	ø	SEP.	C	LONG.
60	8	3	6	15	29	Corr.
		4	6	10	10	260
		5	6	10	10	240
80	10	3	6	20	28	Corr.
		4	8,0	10	10	335
		5	8,0	10	10	305
100	12	3	6	20	35	Corr.
		4	8,0	9	11	405
		5	8,0	9	11	365
120	13	3	6	20	42	Corr.
		4	10,0	9	11	475
		5	10,0	9	11	425
150	14	3	6	20	51	Corr.
		4	10,0	8	12	580
		5	10,0	8	12	520

MATERIALES PARA TUBO

Hº fck 240 kg/cm2
Varilla AP-420 DN

CA – 1 (ALTURA DE TERRAPLEN) 1,00 a 3,50 m

CA – 2 (ALTURA DE TERRAPLEN) 3,50 a 5,00 m

CA – 3 (ALTURA DE TERRAPLEN) 5,00 a 7,00 m.

CAJA COLECTORA TALVEG–CCT
ESC. 1:25

CORTE AA'

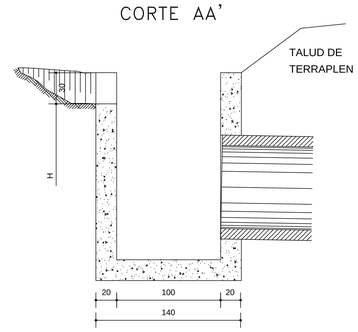

CORTE BB'

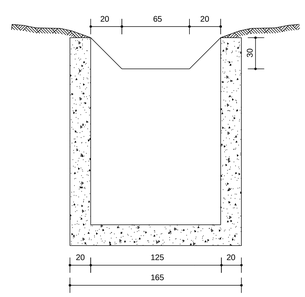

OBS.: HORMIGON CLASE C18

CORTE TRANSVERSAL

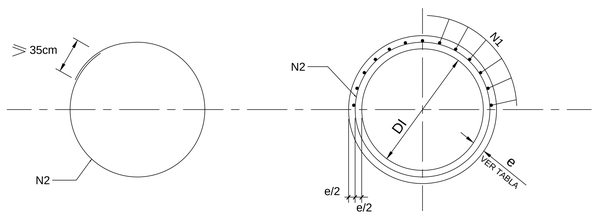

CORTE TRANSVERSAL

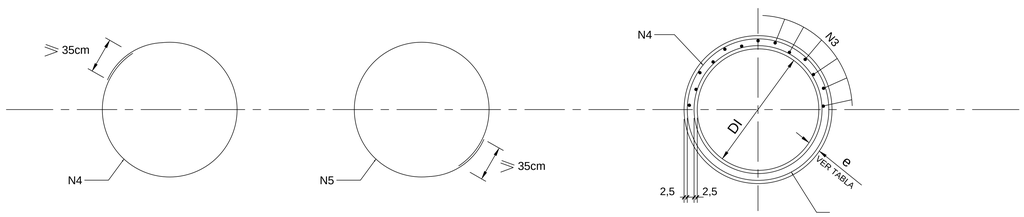

REPUBLICA DEL PARAGUAY

MINISTERIO DE OBRAS PUBLICAS Y COMUNICACIONES

DIRECCION DE CAMINOS VECINALES

ALCANTARILLAS TUBULARES

TUBOS DE HORMIGÓN - ARMADURAS
DISIPADOR DE ENERGÍA - CAJA COLECTORA

ESCALA: 1:200

LAMINA N°: DR-01

ALCANTARILLA TUBULAR SIMPLE DE HORMIGON
BOCAS NORMALES Y OBLICUAS (TIPO N.T.)

VISTA FRONTAL

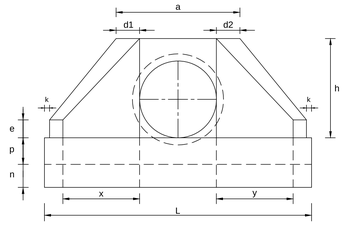

VISTA LATERAL

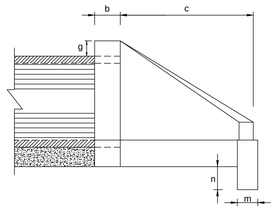

PLANTA NORMAL

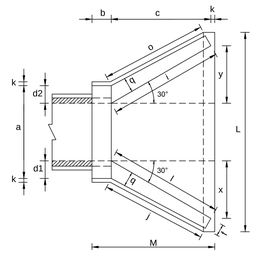

PLANTA OBLICUA

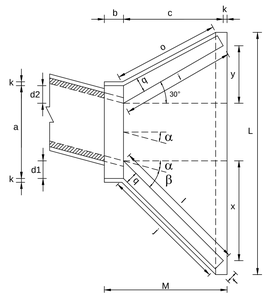

DIMENSIONES Y CONSUMOS MEDIOS POR UNIDAD																									
OBL. α	β	a	b	c	d1	d2	e	f	g	h	i	j	k	l	m	n	o	p	q	x	y	L	M	ENCOFRADO m2	HORMIGON m3
ALCANTARILLA TUBULAR SIMPLE D = 60																									
0	30	106	20	125	23	23	15	10	30	98	144	133	10	144	20	30	133	23	20	72	72	242	155	7,45	1,153
15	30	111	20	125	28	21	15	10	30	98	177	157	10	129	20	30	124	23	20	125	33	257	155	7,82	1,218
30	25	130	20	125	35	26	15	10	30	98	218	190	10	125	20	30	125	23	20	179	0	283	155	8,71	1,370
45	20	168	20	125	47	36	15	10	30	98	296	253	10	129	20	30	135	23	20	268	-33	353	155	10,68	1,722
ALCANTARILLA TUBULAR SIMPLE D = 80																									
0	30	138	25	145	29	29	20	15	30	120	167	153	10	167	25	35	153	30	25	84	84	293	180	11,17	2,140
15	30	144	25	145	35	26	20	15	30	120	205	180	10	150	25	35	144	30	25	145	39	312	180	11,73	2,262
30	25	167	25	145	44	31	20	15	30	120	253	218	10	145	25	35	145	30	25	207	0	343	180	13,03	2,538
45	20	216	25	145	59	44	20	15	30	120	343	290	10	150	25	35	157	30	25	311	-39	426	180	15,97	3,188
ALCANTARILLA TUBULAR SIMPLE D = 100																									
0	30	170	30	165	35	35	25	20	30	142	191	174	10	191	30	40	174	37	30	95	95	345	205	15,68	3,567
15	30	177	30	165	42	31	25	20	30	142	233	203	10	171	30	40	163	37	30	165	44	366	205	16,41	3,757
30	25	203	30	165	52	36	25	20	30	142	288	245	10	165	30	40	165	37	30	236	0	403	205	18,19	4,205
45	20	264	30	165	71	52	25	20	30	142	390	326	10	171	30	40	179	37	30	354	-44	499	205	22,30	5,293
ALCANTARILLA TUBULAR SIMPLE D = 120																									
0	30	200	40	180	40	40	30	25	30	163	208	188	10	208	40	45	188	43	35	104	104	391	230	20,65	5,506
15	30	210	40	180	50	36	30	25	30	163	255	220	10	186	40	45	177	43	35	180	48	414	230	21,63	5,819
30	25	243	40	180	61	43	30	25	30	163	314	264	10	180	40	45	180	43	35	257	0	455	230	24,00	6,538
45	20	316	40	180	83	63	30	25	30	163	426	351	10	186	40	45	196	43	35	386	-48	562	230	29,34	8,243
ALCANTARILLA TUBULAR SIMPLE D = 150																									
0	30	242	50	260	46	46	35	30	30	194	300	277	10	300	40	45	277	52	40	150	150	522	320	32,54	10,810
15	30	253	50	260	57	41	35	30	30	194	368	328	10	269	40	45	258	52	40	260	70	555	320	34,15	11,431
30	25	293	50	260	70	50	35	30	30	194	453	396	10	260	40	45	260	52	40	371	0	612	320	37,95	12,868
45	20	382	50	260	95	75	35	30	30	194	615	530	10	269	40	45	280	52	40	558	-70	762	320	46,60	16,303

ALCANTARILLA TUBULAR DOBLE DE HORMIGON
BOCAS NORMALES Y OBLICUAS (TIPO N.T.)

VISTA FRONTAL

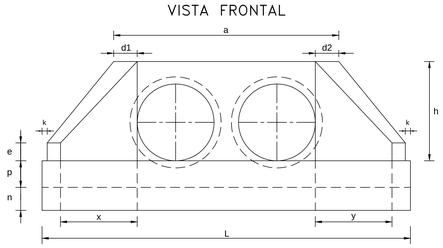

PLANTA NORMAL

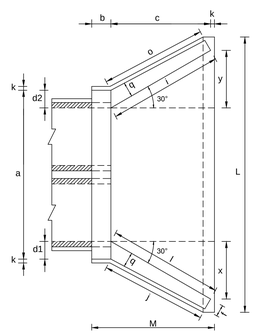

PLANTA OBLICUA

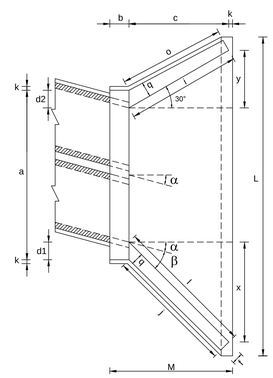

DIMENSIONES Y CONSUMOS MEDIOS POR UNIDAD																									
OBL. α	β	a	b	c	d1	d2	e	f	g	h	i	j	k	l	m	n	o	p	q	x	y	L	M	ENCOFRADO m2	HORMIGON m3
ALCANTARILLA TUBULAR DOBLE D = 100																									
0	30	314	30	165	35	35	30	20	30	142	191	174	10	191	30	40	174	37	30	95	95	489	205	21,08	5,106
15	30	326	30	165	42	31	30	20	30	142	233	203	10	171	30	40	163	37	30	165	44	515	205	22,00	5,350
30	25	370	30	165	52	36	30	20	30	142	288	245	10	165	30	40	165	37	30	236	0	569	205	24,45	5,987
45	20	468	30	165	71	52	30	20	30	142	390	326	10	171	30	40	179	37	30	354	-44	702	205	29,94	7,470
ALCANTARILLA TUBULAR DOBLE D = 120																									
0	30	366	40	180	40	40	35	25	30	163	208	188	10	208	40	45	188	43	35	104	104	557	230	27,75	7,889
15	30	382	40	180	50	36	35	25	30	163	255	220	10	186	40	45	177	43	35	180	48	586	230	28,99	8,289
30	25	434	40	180	61	43	35	25	30	163	314	264	10	180	40	45	180	43	35	257	0	647	230	32,17	9,285
45	20	550	40	180	83	63	35	25	30	163	426	351	10	186	40	45	196	43	35	386	-48	797	230	39,35	11,607
ALCANTARILLA TUBULAR DOBLE D = 150																									
0	30	440	50	260	46	46	35	30	30	194	300	277	10	300	40	45	277	52	40	150	150	720	320	42,14	15,138
15	30	458	50	260	57	41	35	30	30	194	368	328	10	269	40	45	258	52	40	260	70	760	320	44,09	15,912
30	25	522	50	260	70	50	35	30	30	194	453	396	10	260	40	45	260	52	40	371	0	841	320	49,06	17,876
45	20	662	50	260	95	75	35	30	30	194	615	530	10	269	40	45	280	52	40	558	-70	1042	320	60,18	22,422

ALCANTARILLA TUBULAR TRIPLE DE HORMIGON
BOCAS NORMALES Y OBLICUAS (TIPO N.T.)

VISTA FRONTAL

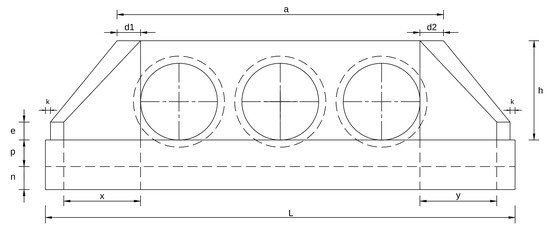

PLANTA NORMAL

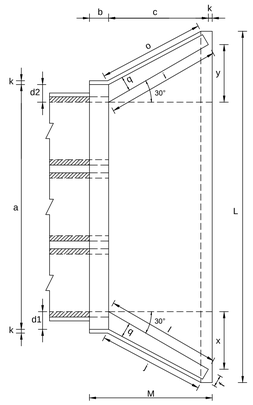

PLANTA OBLICUA

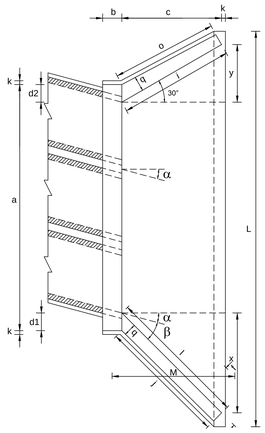

DIMENSIONES Y CONSUMOS MEDIOS POR UNIDAD																									
OBL. α	β	a	b	c	d1	d2	e	f	g	h	i	j	k	l	m	n	o	p	q	x	y	L	M	ENCOFRADO m2	HORMIGON m3
ALCANTARILLA TUBULAR TRIPLE D = 100																									
0	30	458	30	165	35	35	35	20	30	142	191	174	10	191	30	40	174	37	30	95	95	633	205	26,48	6,645
15	30	475	30	165	42	31	35	20	30	142	233	203	10	171	30	40	163	37	30	165	44	664	205	27,59	6,942
30	25	536	30	165	52	36	35	20	30	142	288	245	10	165	30	40	165	37	30	236	0	736	205	30,68	7,766
45	20	672	30	165	71	52	35	20	30	142	390	326	10	171	30	40	179	37	30	354	-44	906	205	37,59	9,653
ALCANTARILLA TUBULAR TRIPLE D = 120																									
0	30	532	40	180	40	40	40	25	30	163	208	188	10	208	40	45	188	43	35	104	104	723	230	34,84	10,272
15	30	554	40	180	50	36	40	25	30	163	255	220	10	186	40	45	177	43	35	180	48	758	230	36,35	10,759
30	25	626	40	180	61	43	40	25	30	163	314	264	10	180	40	45	180	43	35	257	0	838	230	40,37	12,037
45	20	785	40	180	83	63	40	25	30	163	426	351	10	186	40	45	196	43	35	386	-48	1032	230	49,39	14,983
ALCANTARILLA TUBULAR TRIPLE D = 150																									
0	30	638	50	260	46	46	40	30	30	194	300	277	10	300	40	45	277	52	40	150	150	918	320	52,07	19,516
15	30	663	50	260	57	41	40	30	30	194	368	328	10	269	40	45	258	52	40	260	70	965	320	54,37	20,446
30	25	750	50	260	70	50	40	30	30	194	453	396	10	260	40	45	260	52	40	371	0	1069	320	60,48	22,915
45	20	942	50	260	95	75	40	30	30	194	615	530	10	269	40	45	280	52	40	558	-70	1322	320	74,22	28,616

OBSERVACIONES:

- DIMENSIONES EN CENTIMETROS.
- UTILIZAR HORMIGON TIPO CLASE C21
- UTILIZAR PREFERENTEMENTE BOCAS NORMALES.

REPUBLICA DEL PARAGUAY

MINISTERIO DE OBRAS PUBLICAS Y COMUNICACIONES

DIRECCION DE CAMINOS VECINALES

ALCANTARILLAS TUBULARES

CABECERAS NORMALES Y OBLICUAS
ENCOFRADOS

ESCALA: 1:250

LAMINA N°: DR-02