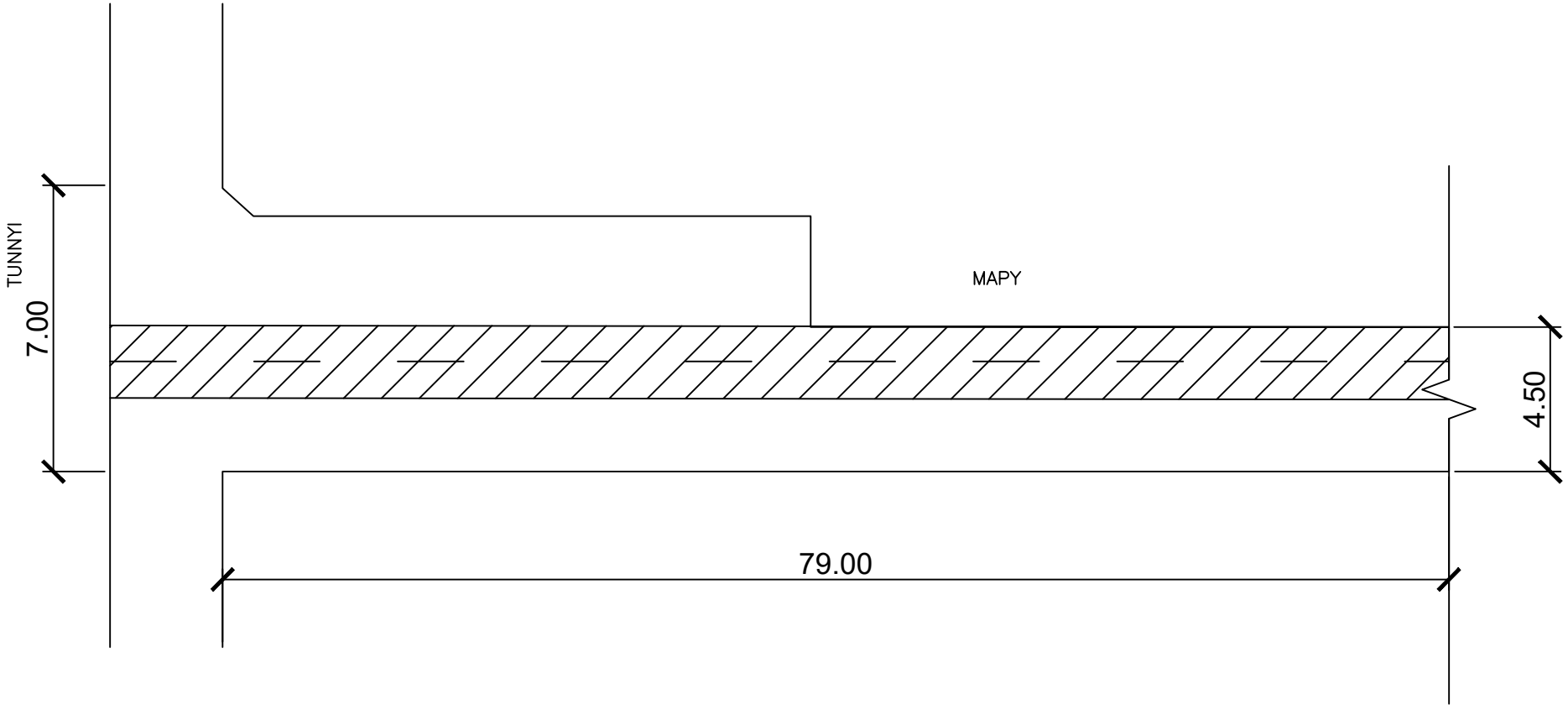

MUNICIPALIDAD DE SALTO DEL GUAIRA DEPARTAMENTO DE CANINDEYÚ - PY	.:Pictures\SELLO MUNICIPALIDAD SDG.jpeg	PROYECTO PAVIMENTO PETREO DETRAS DE MAPY	PROYECTISTA: Arq. Porfiria A. F. Benitez REG.PROF.No. 1657	FECHA: JULHO 2017	Lamina No. 1